Poly-Mailer vs. Mailer-Box für den Bekleidungsversand
Der komplette Einkaufsbegleiter von Zigpac

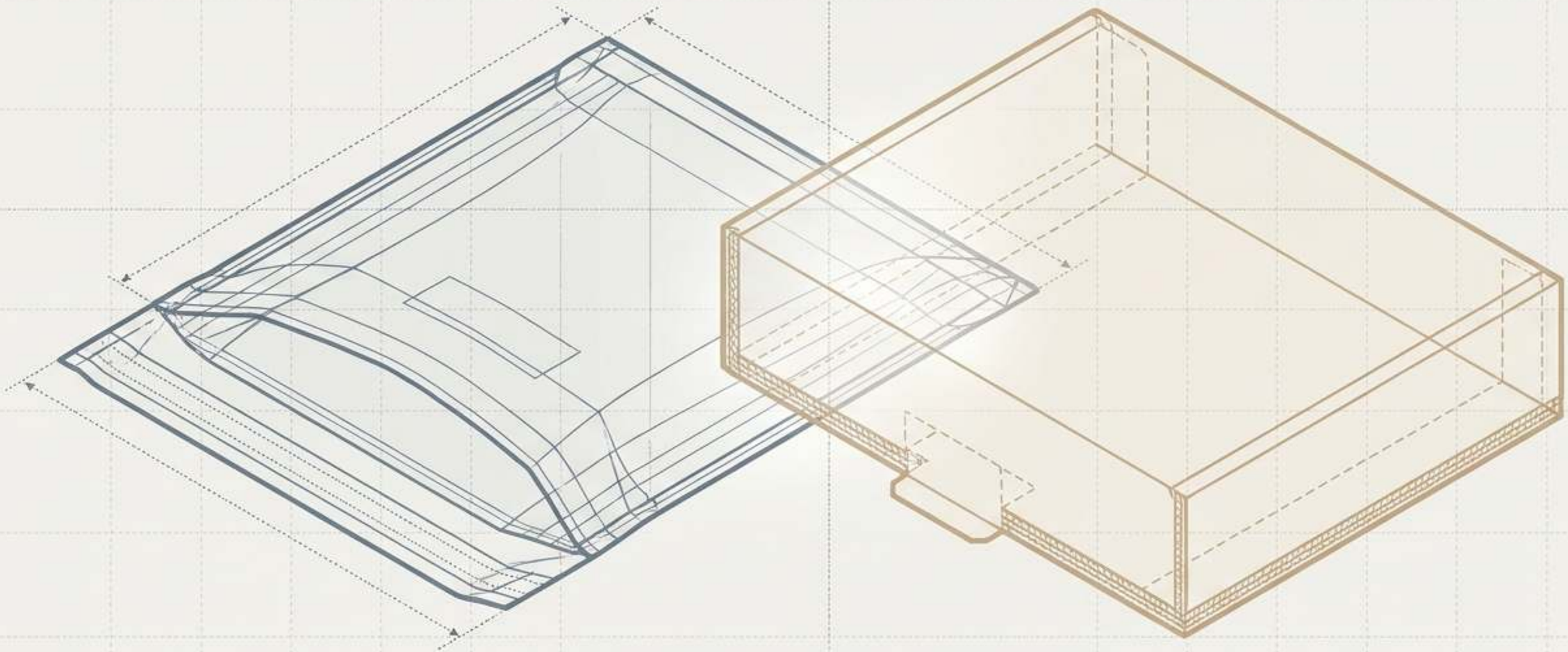

DIE STÜCKKOSTEN-FALLE

Die Verpackungsfrage wirkt einfach – bis die Fulfillment-Rechnungen eintreffen.



»
ZERDRÜCKTE ERSTE

ZERDRÜCKTE ERSTE EINDRÜCKE:
Flexible Beutel für formstabile Geschenksets führen zu eingedrückten Produkten und Markenschäden.

STÜCKKOSTEN: 0,25 $ | MENGE: 100 GESAMT: 25,00 $

MAN ZAHLT FÜR DEN VERSAND VON LUFT:

Starre Kartons für alltägliche T-Shirts verursachen Kosten für Wellpappe, Montagearbeit und Volumengewicht.

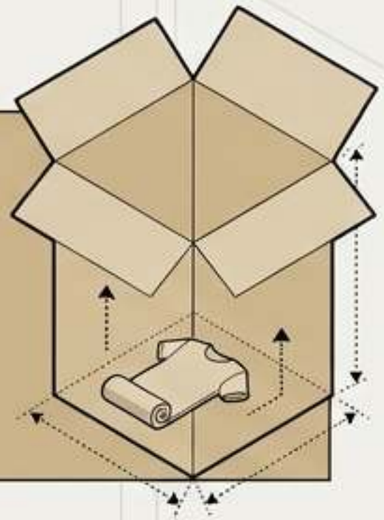

Material-verschwendung

Montage-arbeitsstunden

Treibstoff-zuschläge

Volumen-gewichts-zuschläge

Lager-gebühren

TATSÄCHLICHE KOSTEN

BEIDE FEHLER SIND TEUER. BEIDE PASSIEREN, WENN FORMATE NUR NACH DEM STÜCKPREIS BEWERTET WERDEN.

ZIGPAC

DER 5-SCHRITTE-RAHMEN FÜR EINEN FAIREN VERGLEICH

Bewerten Sie Verpackungen anhand der gesamten Lieferkosten und des Kundenergebnisses – mit echten Produktspezifikationen, nicht mit Katalogfotos.



SCHRITT 1: DEFINIEREN

DAS PAKET.

Erfassen Sie Größe und Gewicht des gefalteten Kleidungsstücks sowie alle starren inneren Komponenten (Geschenk-boxen, Hartetiketten).



SCHRITT 2: PREIS ERMITTELN

IN IHRER STAFFEL.

Vergleichen Sie Verpackungen bei Ihrem tatsächlichen Bestellvolumen, nicht bei der niedrigsten gelisteten Katalogstaffel.

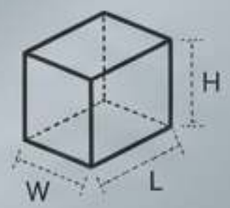

SCHRITT 3: MESSEN

DIE FERTIGEN MASSE.

Packen Sie ein Muster und messen Sie L x B x H genau so, wie der Versanddienstleister abrechnet.



SCHRITT 4: ADDIEREN

DIE EXTRAS.

Berücksichtigen Sie die Kosten für Klebeband, Seidenpapier, Einlagen, Füllmaterial und Montage-arbeit.



SCHRITT 5: BEWERTEN

DAS ERGEBNIS.

Bewerten Sie den nötigen Formschutz, die Wirkung beim Auspacken und die Retouren-abläufe.



o Manipulationssicherer Klebeverschluss

Mehrschichtig

Koextrudierte Folie (z. B. 2,5 mil)

o Hochfeste verschweißte Ecken

DER FLEXIBLE KANDIDAT:

INDIVIDUELLER POLY-MAILER

Passgenaue Effizienz für alltägliche Textilwaren.

Passt sich dem Kleidungsstück an. Wird flach versendet, wiegt kaum etwas und minimiert das abrechenbare Volumen.

Schutz vor Umwelteinflüssen. Widersteht Feuchtigkeit und Abrieb – ideal für regnerische Routen und Ablage vor der Haustür.

DER DICKEN-MYTHOS: Dickere Folie (2,0 bis 3,0 mil) bietet wichtige Reiß- und Durchstoßfestigkeit, macht aber einen flexiblen Umschlag NICHT zu einem Schutzkarton. Kein struktureller Schutz gegen Zerdrücken.

IDEAL FÜR: Gefaltete T-Shirts, Hoodies, Leggings

und alltägliche Bestellungen in hohen Stückzahlen.

ZIGPAC

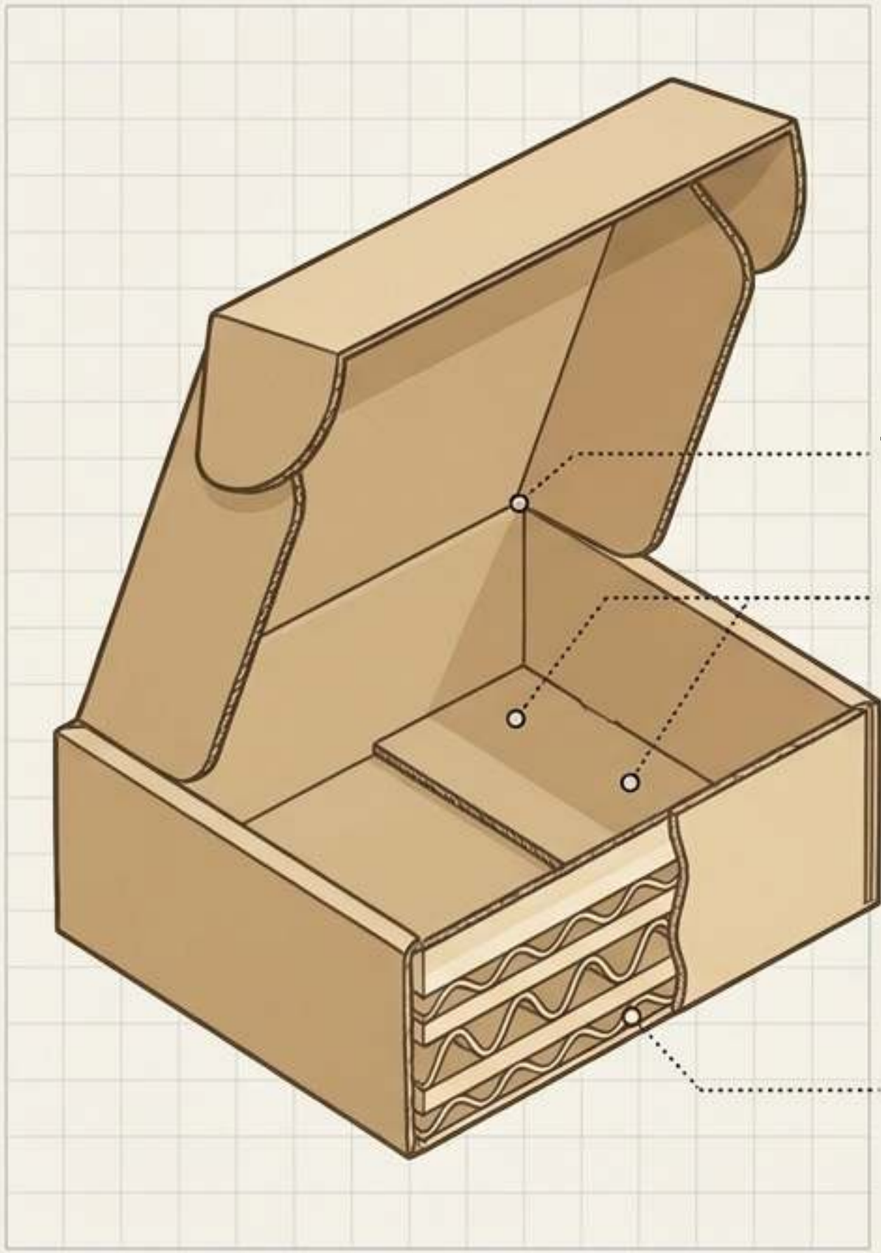

DER STARRE KANDIDAT:

WELLPAPPEN-MAILER-BOX

Struktureller Schutz und gezielte Präsentation.

Roll-End-Steckdeckel. Klappdeckel und Steckverschlüsse schaffen ein bewusstes, hochwertiges Auspackerlebnis.

**Wellenkonstruktion. E-Welle bietet ein dünneres Profil
mit glatter Druckoberfläche; B-Welle bietet mehr Polsterung, erhöht aber das Volumen.**

BETRIEBLICHE REALITÄT: Montage erforderlich. Flach geliefert, erfordert aber am Packplatz manuelles Falten, Verkleben und oft Füllmaterial.

MO LM

**IDEAL FÜR: Geschenksets, PR-Kits, formstabile Caps, gebündeltes
Zubehör und Artikel, die makellose Ecken erfordern.**

Die Basis der Verpackungs-Stückkosten

Vergleich der Zigpac-Staffelpreise vom November 2026

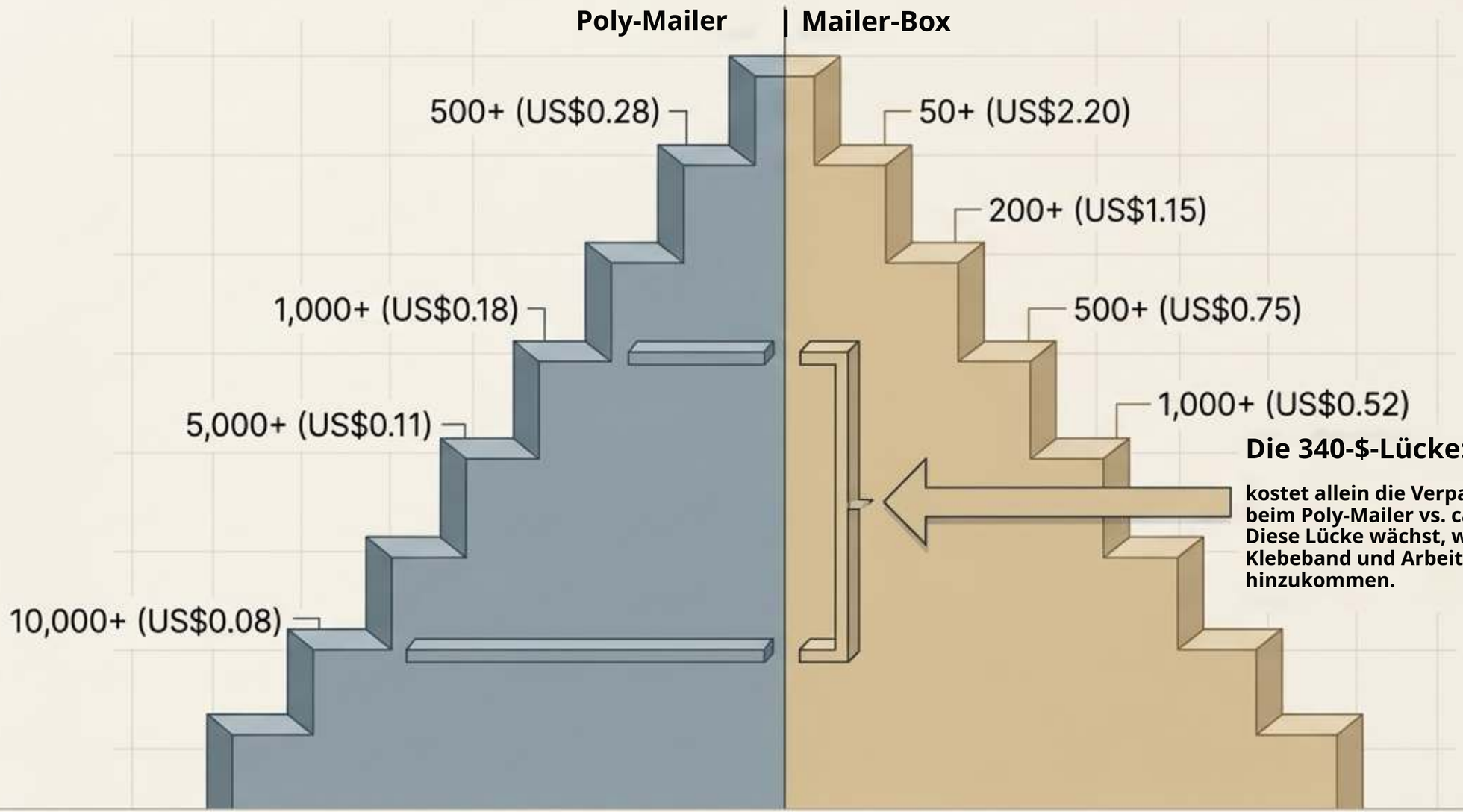

Die 340-$-Lücke: Bei 1.000 Stück

kostet allein die Verpackung ca. 180 $ beim Poly-Mailer vs. ca. 520 $ bei Boxen. Diese Lücke wächst, wenn Seidenpapier, Klebeband und Arbeitszeit hinzukommen.

Beispielpreise – Endpreis, MOQ und Zeitplan stehen in Ihrem Angebot.

ZIGPAC

Die „Luft“-Strafe: Volumengewicht



[Länge x Breite x Höhe]
÷ Divisor des Versanddienstleisters
= Abrechnungsgewicht (Versanddienstleister berechnen den höheren Wert aus tatsächlichem und Volumengewicht)



Beutel-Profil: 14 x 11 x 2 Zoll = 308 Kubikzoll.
(Ca. 2,2 lb Volumengewicht -> aufgerundet auf 3 lb).

Box-Profil: 12 x 10 x 4 Zoll = 480 Kubikzoll.
(Ca. 3,5 lb Volumengewicht -> aufgerundet auf 4 lb).

Fazit: Ein schlankerer Beutel wird oft in einer niedrigeren Stufe abgerechnet. Eine übergroße Box oder dickere
B-Wellpappe erhöht sofort Ihr Porto nach Volumengewicht.

ZIGPAC

Auspacken & Markenwahrnehmung

Der ROI der Präsentation (Ipsos / Paper and Packaging Board, 2018)

Poly-Mailer





Verbraucher, die eher Papier- oder Kartonverpackungen
statt Kunststoff wählen.

Die Beutel-Realität: Der Außendruck ist die einzige Marken-

fläche und endet in einem schnellen Aufreißerlebnis, optimiert auf Tempo, nicht auf Inszenierung.

Wellpappkarton





Verbraucher, die zustimmen, dass Verpackungsdesign
ihre Kaufentscheidungen beeinflusst.

Der Box-Vorteil: Druck nur außen, nur innen oder vollflächig

innen und außen schafft eine „Deckel-und-Enthüllung“-Sequenz, entscheidend für Geschenke und Unboxing-Videos von Influencern.

Der Retourenablauf

Größenumtausch effizient abwickeln.

Der Doppelverschluss-Vorteil

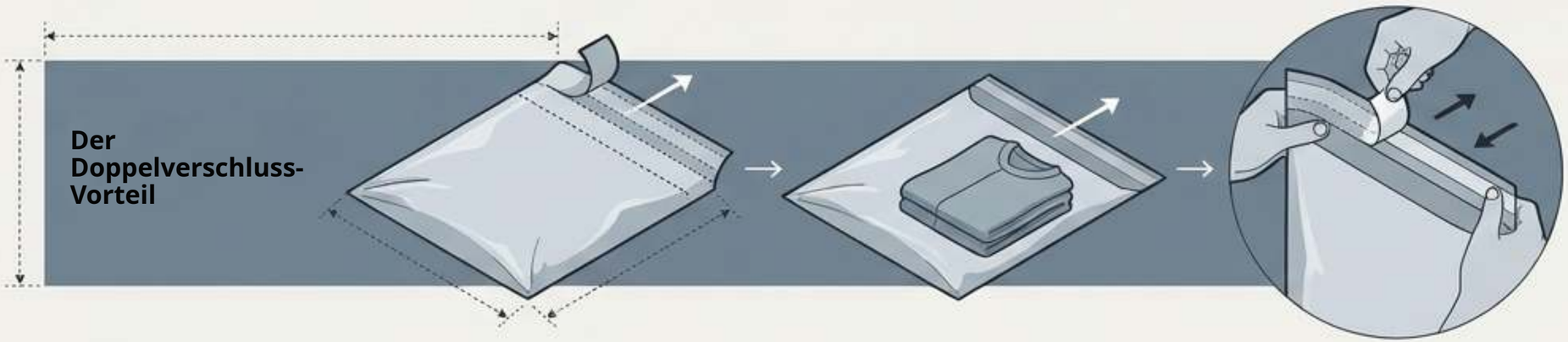

Individuelle Retouren-Poly-Mailer verfügen über einen zweiten Klebestreifen.
Der Kunde verschließt die Originalverpackung mühelos erneut.
(Zigpac-Staffeln von 0,33 US$ ab 500+ bis 0,10 US$ ab 10.000+).

Die Box-Einschränkung

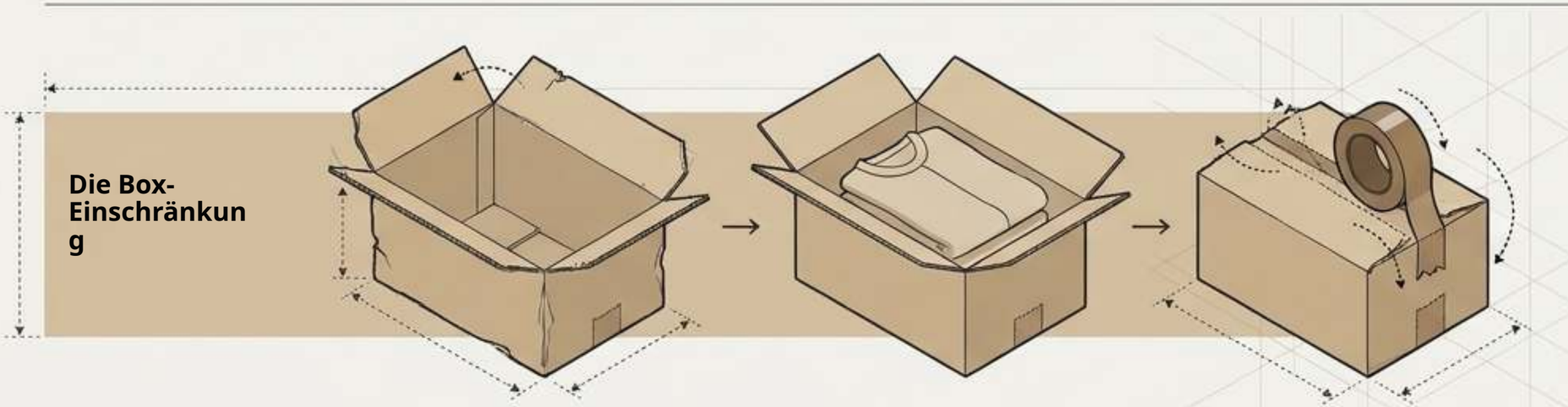

Mailer-Boxen können zurückgeschickt werden,
erfordern aber, dass der Kunde sie öffnet,
ohne die Klappen zu zerreißen, und Paketband besitzt.
Ein fehlender Klebestreifen macht eine Retoure
zu einem Support-Ticket.

Recyclingwege & Compliance-Realität
Wohin Materialien gehen und was Sie rechtlich drucken dürfen.

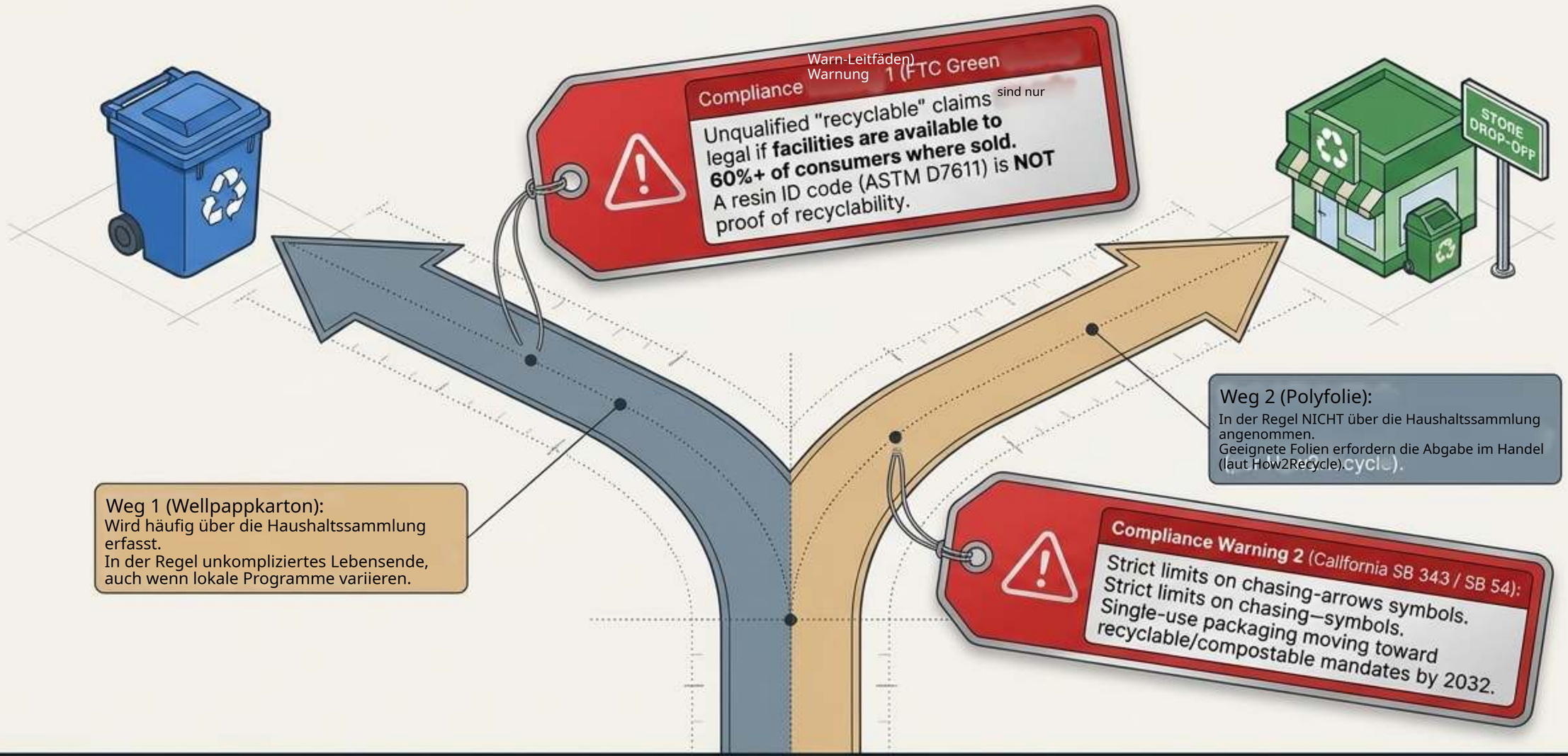

Zigpac-Richtlinie: Keine unbelegten Umweltaussagen. Drucken Sie nur, was Ihre Dokumentation rechtlich stützt.

Die Master-Diagnosematrix

	Poly-Mailer	Mailer-Box
Stückkosten (1.000er-Staffel)	US$0.18	US$0.52
Porto-Risiko	Niedrig – passt sich der Form an	Hoch – festes Volumen + abrechenbare Luft
Schutz	Nur Feuchtigkeit/Abrieb	Form- & Druckschutz
Auspacken	Schnelles Aufreißen	Deckel-und-Enthüllung-Inszenierung
Retouren	Reibungsloser 2. Streifen	Erfordert Klebeband des Kunden
Lagerung & Tempo	Platzsparende flache Stapel, Füllen und Verschließen	Sperrige Lagerung, Falten-Füllen-Kleben
MOQ (Zigpac)	500	50

(Hinweis: Endgültige MOQ und Preise in Ihrem Angebot)

Der SKU-Entscheidungsbaum



ZIGPAC

Der „Aha-Moment“: Das Hybridprogramm

Die besten Bekleidungsmarken wählen nicht nur ein Format. Sie passen die Verpackung an den Bestelltyp an.





Die Strategie

**Bedruckte Poly-Mailer decken alltägliche Bestellungen gefalteter Textilwaren ab
und sichern massive Einsparungen bei Stückkosten und Porto.
Bedruckte Mailer-Boxen bleiben kleineren Auflagen von Geschenken, Produkteinführungen, PR-Kits und Premium-Bundles vorbehalten, bei denen die
Marge die Auspack-Inszenierung rechtfertigt.**

Der Vorteil:

**Ein einheitliches Artwork über beide Formate hinweg wirkt wie eine einzige Premiummarke. Die Verwaltung beider über einen Lieferanten
(Zigpac) sorgt für einen Proof-Zyklus und einen einheitlichen Zeitplan.**

Nächste Schritte & Prototyping

Testen Sie Ihre tatsächlichen Kleidungsstücke vor der Serienproduktion.

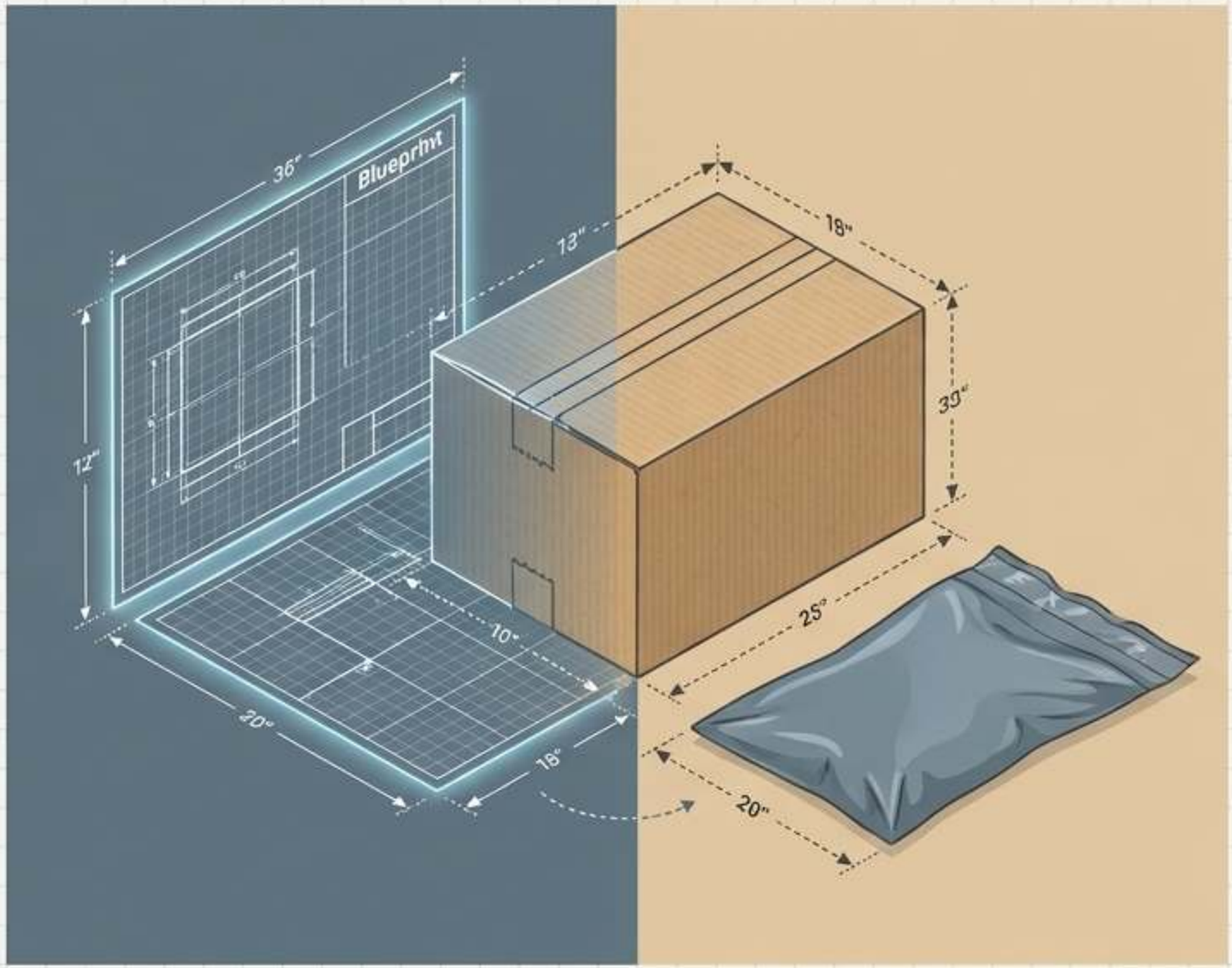

Prototyping-Weg
Jede Bestellung erhält einen kostenlosen eProof. Zigpac
empfiehlt, physische Muster anzufordern (5–30 US$), um Verpackung, Falzlinien und Volumen-gewicht mit Ihrer tatsächlichen Bekleidung zu testen.
Die Standardlieferzeit beträgt 7–10 Tage.

Aufgaben für ein Hybrid-Angebot:

1. Größe & Gewicht des gefalteten Kleidungsstücks senden.
2. Monatliches Bestellvolumen nach SKU-Typ aufgeschlüsselt angeben.
3. Marken-Artwork und Ziel-Postleitzahlen einreichen.

Zigpac bestätigt genaue Größe, Material, endgültige MOQ, Preis und Zeitplan.

Wichtigste Erkenntnisse



1. Realität der Stückkosten: Poly-Mailer kosten in jeder gemeinsamen Staffel deutlich weniger pro Stück (z. B. 0,18 $ vs. 0,52 $ ab 1.000).

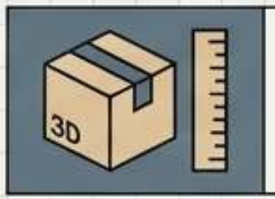

2. Abrechnungsgewicht: Portoeinsparungen hängen stark vom gemessenen Paket-volumen (Volumengewicht) ab, nicht nur vom Gewicht der leeren Verpackung.

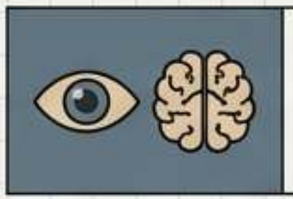

3. Kaufwahrnehmung: Verpackungsdesign beeinflusst die Markenwahrnehmung stark, wobei Karton für hochwertiges Auspacken meist bevorzugt wird.



4. Unterschiedliches Recycling: Folie (Abgabe im Handel) und Wellpappe (Haushaltssammlung) folgen völlig unterschiedlichen Recyclingwegen.



5. Konformität von Aussagen: Uneingeschränkte „recycelbar“-Aussagen sind streng reguliert (FTC-60-%-Regel). Drucken Sie nur, was Ihre Dokumentation belegen kann.