Marco de diagnóstico y guía de compra

Poly mailer vs. caja mailer para enviar ropa
La guía completa del comprador de Zigpac

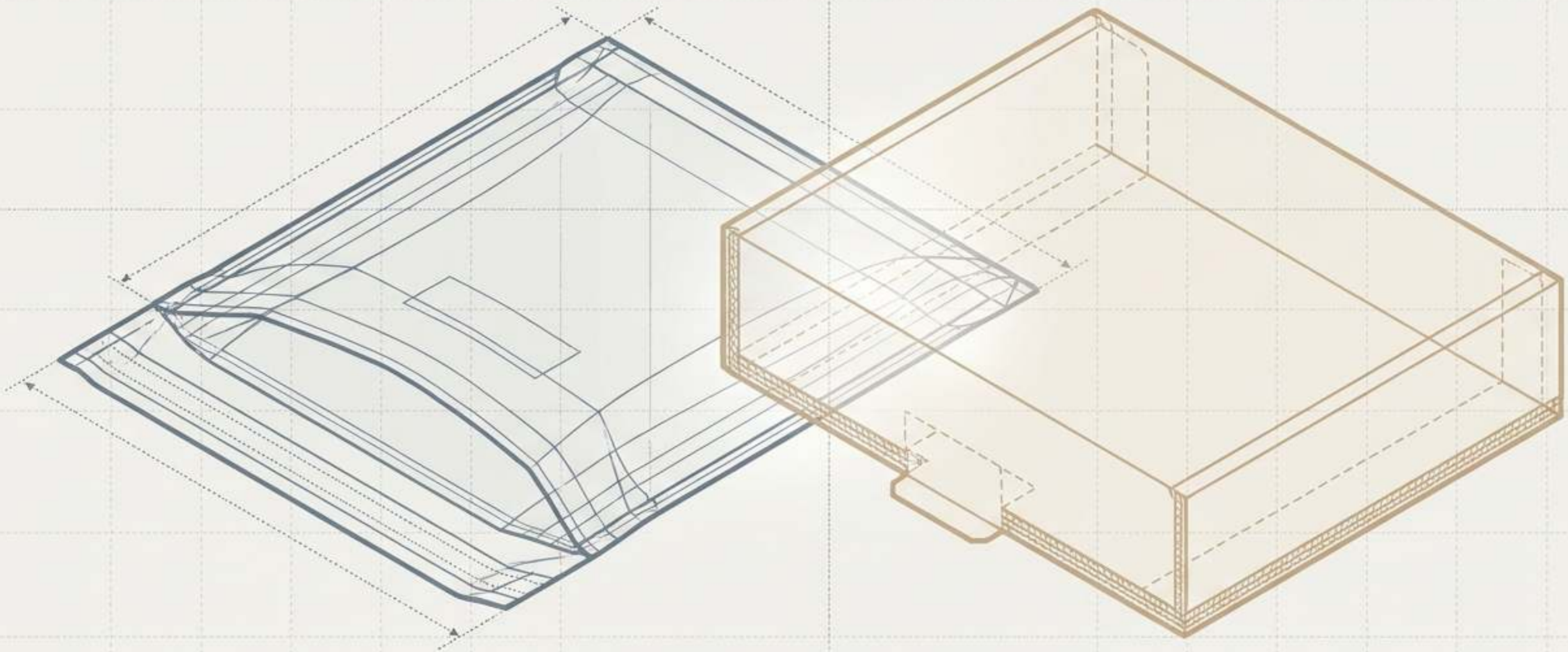

LA TRAMPA DEL COSTO UNITARIO

La cuestión del embalaje parece sencilla hasta que llegan las facturas de preparación de pedidos.



»
PRIMERAS IMPRESIONES

PRIMERAS IMPRESIONES

ARRUINADAS:
Usar bolsas flexibles para sets de regalo estructurados provoca productos abollados y daño a la marca.

COSTO UNITARIO: $0.25 | CANT.: 100 TOTAL: $25.00

PAGAR POR ENVIAR AIRE:

Usar cajas rígidas para camisetas cotidianas genera cargos por cartón corrugado, mano de obra de montaje y peso volumétrico.

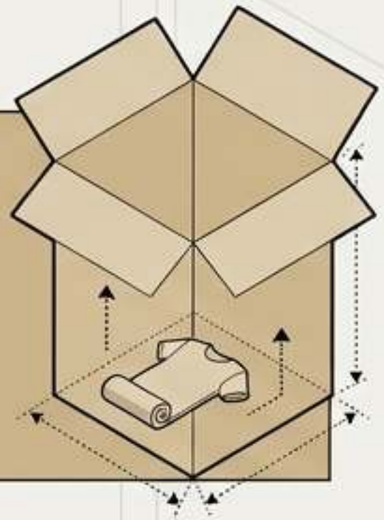

Desperdicio de material

Horas de mano de obra de montaje

Recargos por combustible

Recargos por peso volumétrico

Tarifas de almacena miento

COSTO REAL

AMBOS ERRORES SON CAROS. AMBOS OCURREN CUANDO LOS FORMATOS SE EVALÚAN SOLO POR EL PRECIO UNITARIO.

ZIGPAC

EL MARCO DE COMPARACIÓN JUSTA EN 5 PASOS

Evalúe el embalaje según el costo total de entrega y el resultado para el cliente, usando especificaciones reales del producto, no fotos de catálogo.

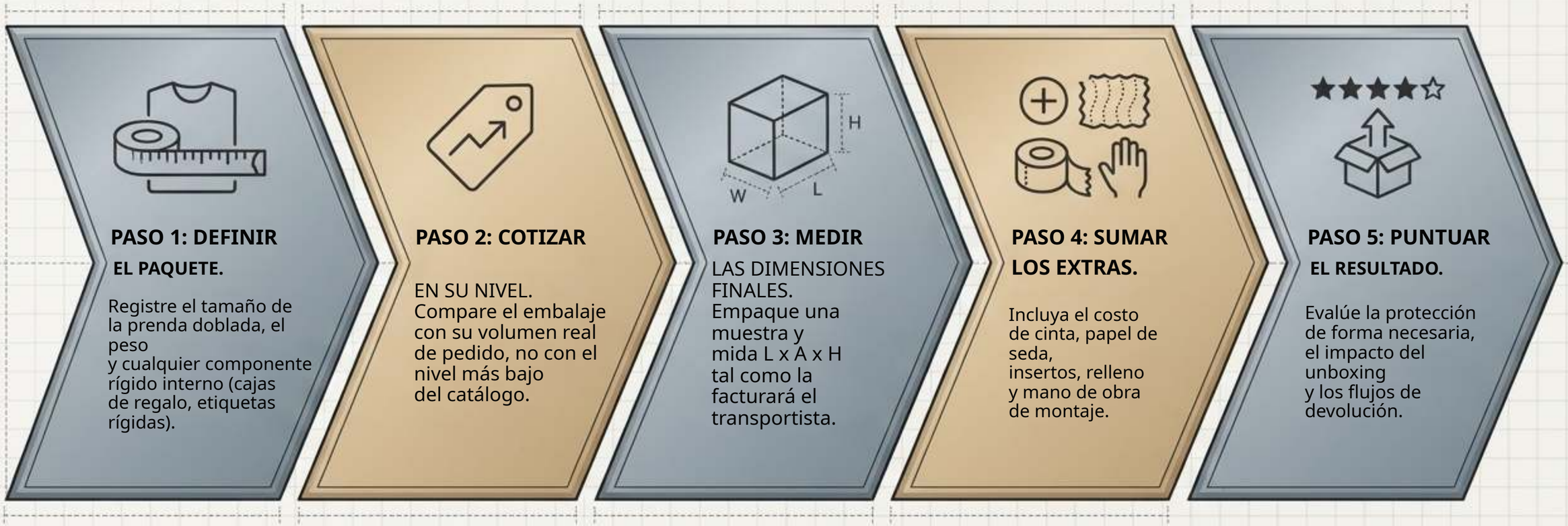

PASO 1: DEFINIR

EL PAQUETE.

Registre el tamaño de la prenda doblada, el peso y cualquier componente rígido interno (cajas de regalo, etiquetas rígidas).

PASO 2: COTIZAR

EN SU NIVEL.
Compare el embalaje con su volumen real de pedido, no con el nivel más bajo del catálogo.

PASO 3: MEDIR

LAS DIMENSIONES FINALES.
Empaque una muestra y mida L x A x H tal como la facturará el transportista.

PASO 4: SUMAR

LOS EXTRAS.

Incluya el costo de cinta, papel de seda, insertos, relleno y mano de obra de montaje.

PASO 5: PUNTUAR

EL RESULTADO.

Evalúe la protección de forma necesaria, el impacto del unboxing y los flujos de devolución.



EL CONTENDIENTE FLEXIBLE:

POLY MAILER PERSONALIZADO

Eficiencia ajustada para artículos blandos cotidianos.

Se adapta a la prenda. Se envía plano, añade un peso insignificante y minimiza el volumen facturable.

Defensa ambiental. Resiste la humedad y los roces; ideal para rutas lluviosas y entregas en el porche.

EL MITO DEL GROSOR: una película más gruesa (2.0 a 3.0 mil) aporta una resistencia vital al desgarro y la perforación, pero NO convierte un sobre flexible en una caja protectora. Cero protección estructural contra el aplastamiento.

IDEAL PARA: camisetas dobladas, sudaderas, leggings, y pedidos cotidianos de alto volumen.

ZIGPAC

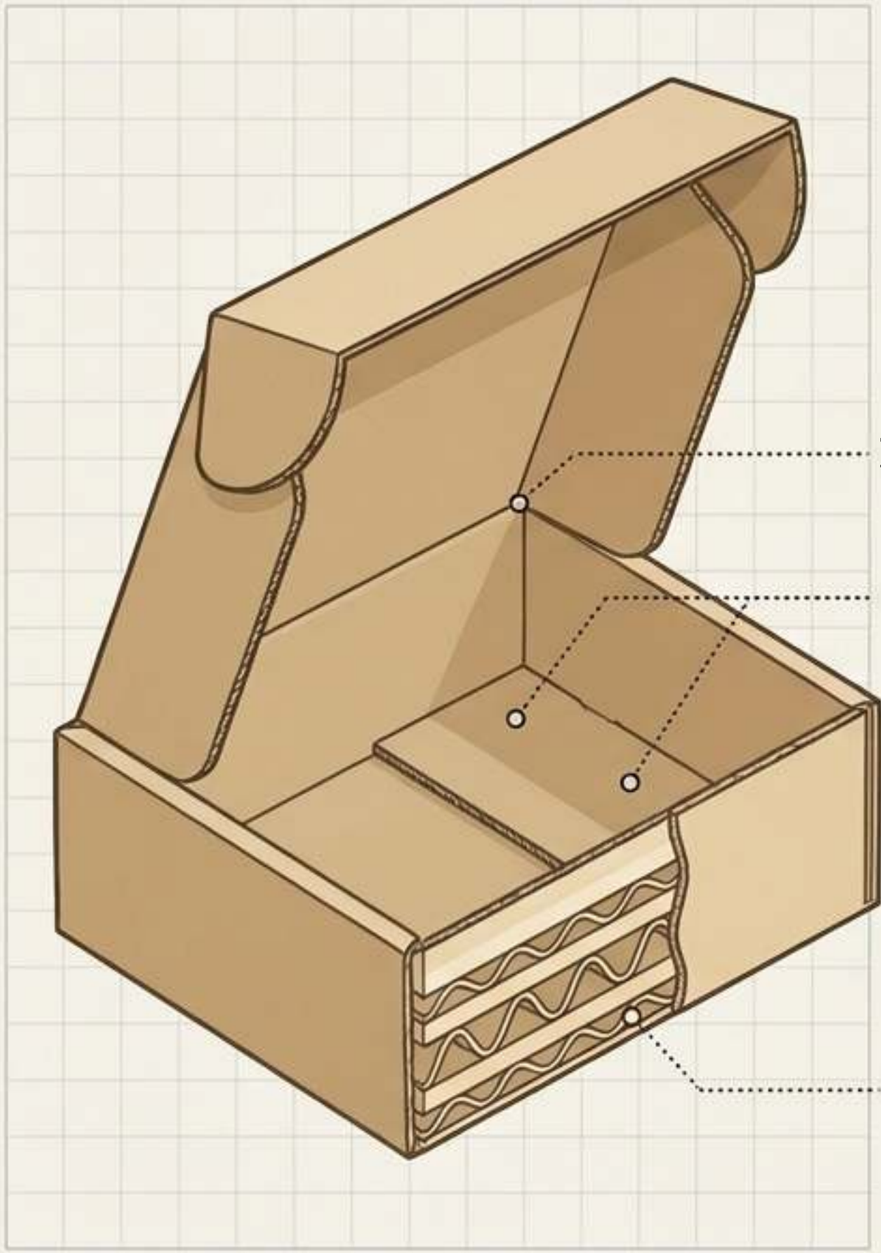

EL CONTENDIENTE RÍGIDO:

CAJA MAILER DE CARTÓN CORRUGADO

Protección estructural y presentación cuidada.

Roll-End Tuck-Top. La tapa con bisagra y los cierres de solapa
crean una secuencia de unboxing deliberada y premium.

Ingeniería de canal. El canal E ofrece un perfil más delgado
con una superficie de impresión lisa; el canal B añade amortiguación pero aumenta el volumen.

REALIDAD OPERATIVA: requiere montaje.
Se entrega plana, pero requiere plegado manual, cinta
y a menudo relleno en la estación de empaque.

MO LM

IDEAL PARA: sets de regalo, kits de PR, gorras estructuradas, accesorios
agrupados y artículos que requieren esquinas impecables.

Base de costo unitario del embalaje

Comparación de precios por nivel de Zigpac, noviembre de 2026

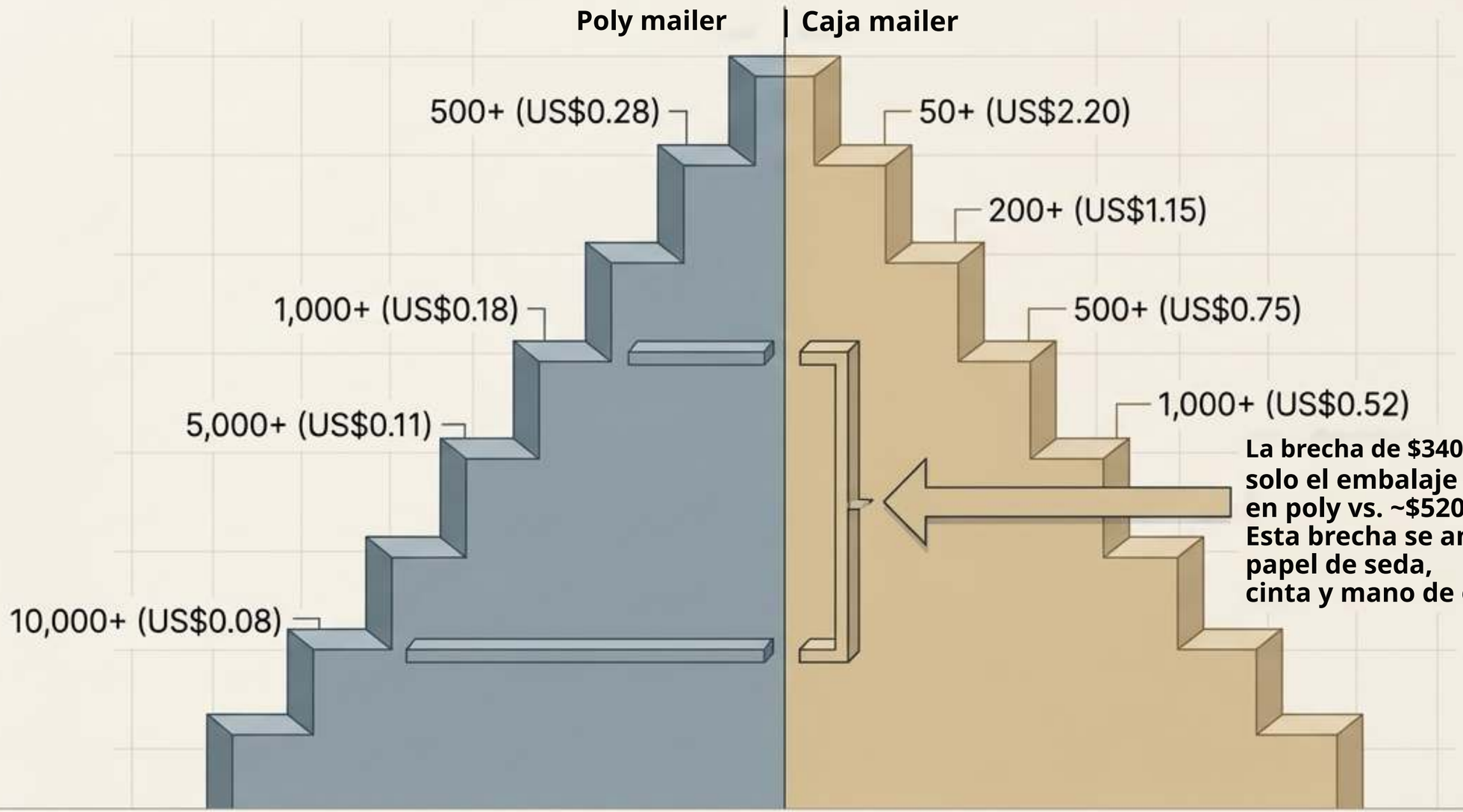

La brecha de $340: con 1,000 piezas, solo el embalaje cuesta ~$180 en poly vs. ~$520 en cajas. Esta brecha se amplía al sumar papel de seda, cinta y mano de obra.

Precios ilustrativos: el precio final, el MOQ y el plazo figuran en su cotización.

ZIGPAC

La penalización del «aire»: peso volumétrico



[Largo x Ancho x Alto]

÷ Divisor del transportista

= Peso facturable

(Los transportistas cobran el mayor entre el peso real y el volumétrico)

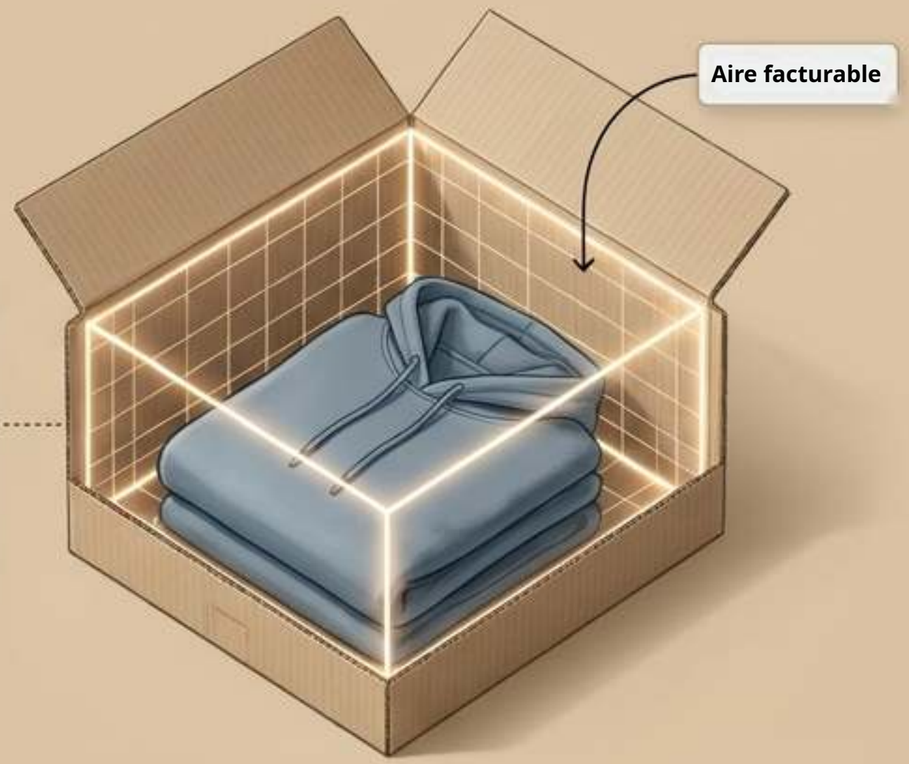

Perfil de bolsa: 14x11x2 pulgadas = 308 pulgadas cúbicas. (Aprox. 2.2 lb de peso volumétrico -> se redondea a 3 lb).

Perfil de caja: 12x10x4 pulgadas = 480 pulgadas cúbicas. (Aprox. 3.5 lb de peso volumétrico -> se redondea a 4 lb).

Conclusión: una bolsa más delgada suele facturarse en un nivel inferior. Una caja sobredimensionada o un cartón de canal B más grueso aumenta de inmediato su franqueo por peso final.

ZIGPAC

Unboxing y percepción de marca

El ROI de la presentación (Ipsos / Paper and Packaging Board, 2018)

Poly mailer





Consumidores con más probabilidades de elegir
embalaje de papel o cartón en lugar de plástico.

La realidad de la bolsa: la impresión exterior es la única superficie

de marca, y termina en una apertura rápida por desgarro optimizada para la velocidad, no para el espectáculo.

Caja corrugada





Consumidores que coinciden en que el diseño del embalaje
influye en sus decisiones de compra.

La ventaja de la caja: la impresión solo exterior, solo interior o completa

interior y exterior crea una secuencia de «tapa y revelación» clave para regalos y videos de unboxing de influencers.

El flujo de devoluciones

Gestionar los cambios de talla de forma eficiente.

La ventaja del doble cierre

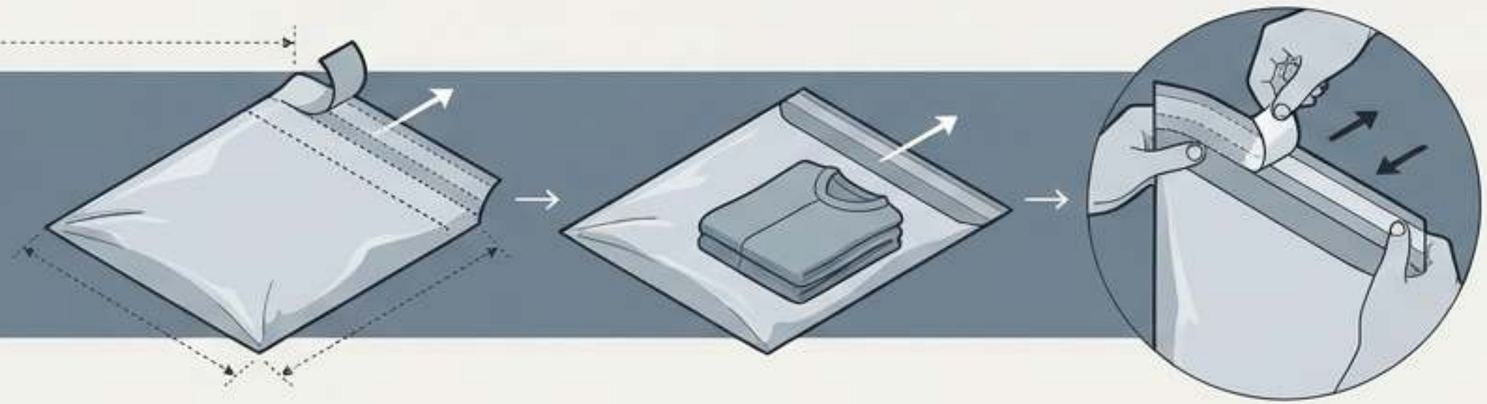

Los poly mailers retornables personalizados incluyen una segunda tira adhesiva. El cliente vuelve a cerrar el embalaje original sin esfuerzo. (Niveles publicados por Zigpac desde US$0.33 con 500+ hasta US$0.10 con 10,000+).

La limitación de la caja



Las cajas mailer pueden devolverse, pero requieren que el cliente las abra sin romper las solapas y que tenga cinta de embalaje. Una tira de cinta faltante convierte una devolución en un ticket de soporte.

Rutas de reciclaje y realidad normativa
Adónde van los materiales y qué puede imprimir legalmente.

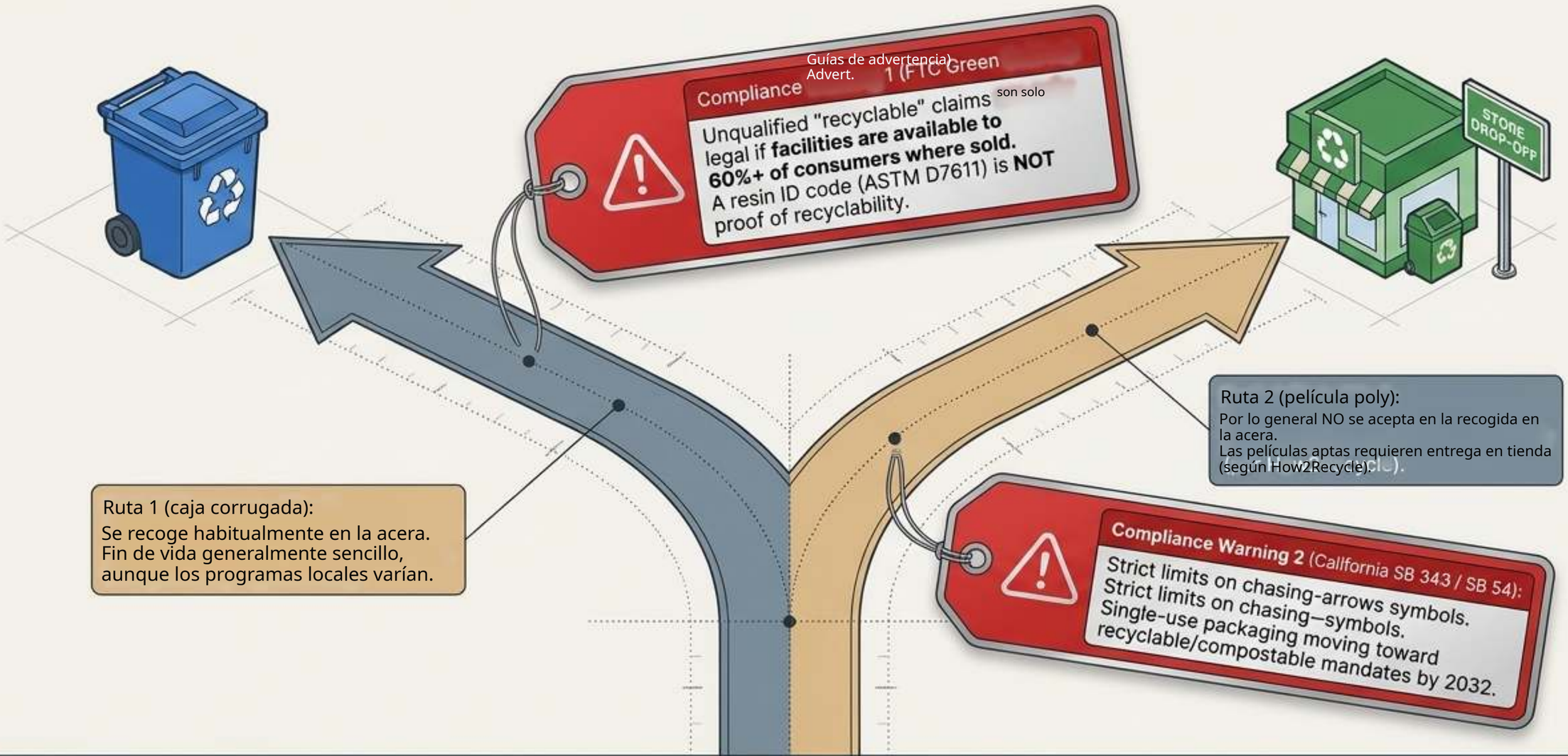

Política de Zigpac: sin declaraciones ecológicas no verificadas. Imprima solo lo que su documentación respalde legalmente.

La matriz de diagnóstico maestra

	Poly mailer	Caja mailer
Costo unitario (nivel 1k)	US$0.18	US$0.52
Exposición al franqueo	Bajo: se adapta a la forma	Alto: volumen fijo + aire facturable
Protección	Solo humedad/roces	Protección de forma y contra aplastamiento
Unboxing	Apertura rápida por desgarro	Espectáculo de tapa y revelación
Devoluciones	2.ª tira sin complicaciones	Requiere cinta del cliente
Almacenamiento y rapidez	Pilas planas que ahorran espacio, rellenar y sellar	Almacenamiento voluminoso, plegar-rellenar-encintar
MOQ (Zigpac)	500	50

(Aviso: MOQ y precios finales en su cotización) Gemini Notebook

El árbol de decisión por SKU

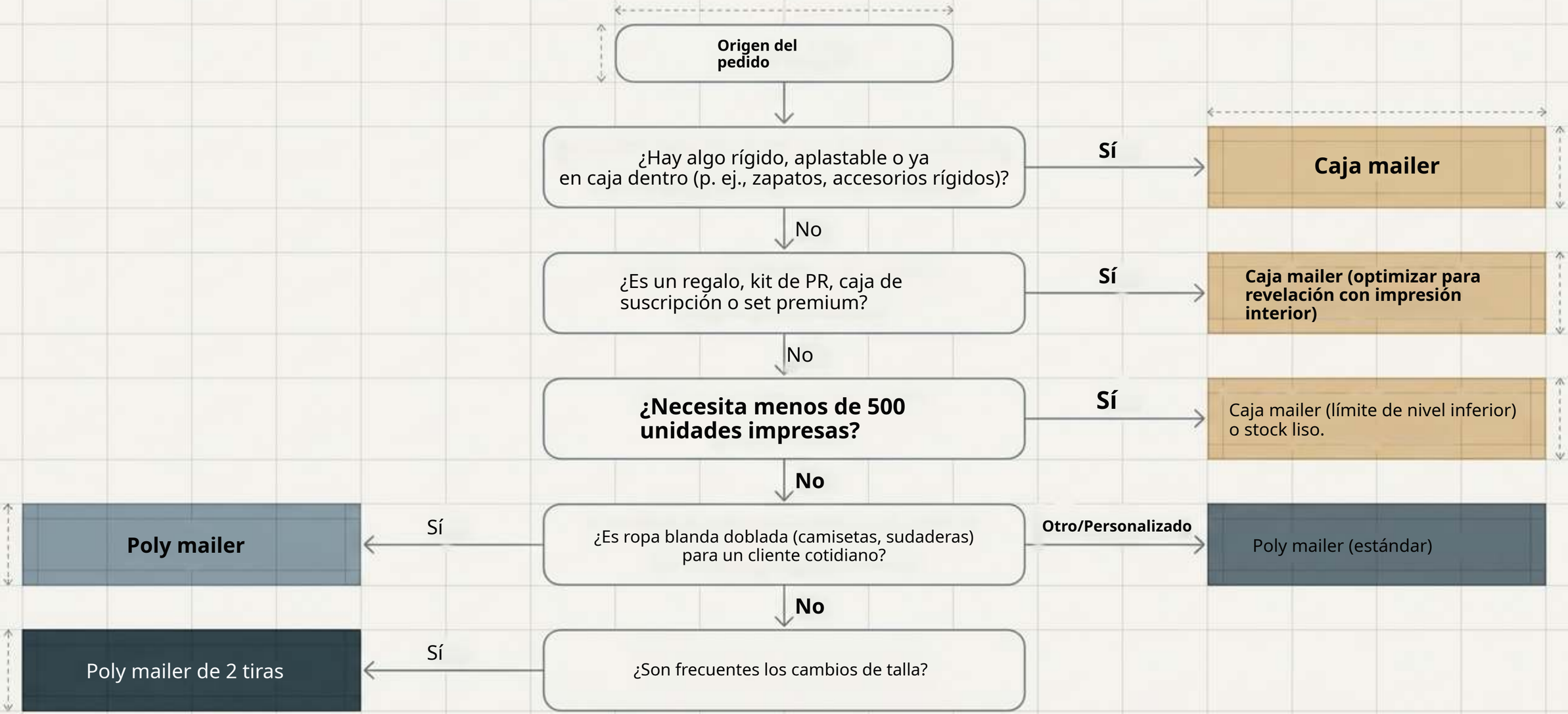

El «momento ajá»: el programa híbrido

Las mejores marcas de ropa no eligen un solo formato. Adaptan el embalaje al tipo de pedido.





La estrategia

**Los poly mailers impresos cubren los pedidos cotidianos de artículos blandos doblados,
logrando grandes ahorros en costo unitario y franqueo a escala.
Las cajas mailer impresas se reservan para tiradas más pequeñas de regalos,
lanzamientos de productos, kits de PR y paquetes premium, donde el margen justifica el espectáculo del unboxing.**

El beneficio:

**Mantener el diseño coherente en ambos formatos transmite una única marca premium. Gestionar ambos con un solo proveedor
(Zigpac) garantiza un único ciclo de pruebas y un calendario unificado.**

Próximos pasos y prototipos

Pruebe sus prendas reales antes de la producción en serie.

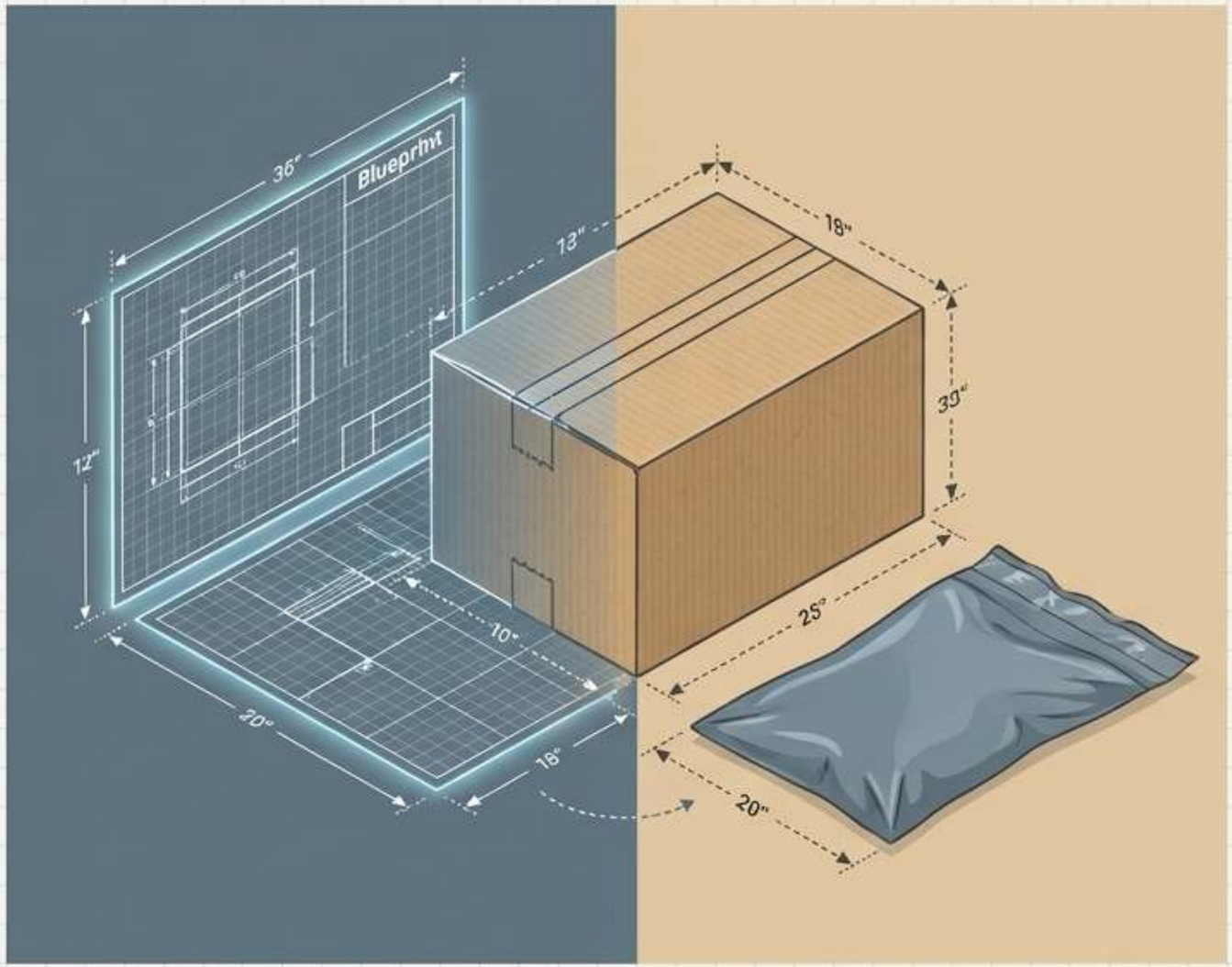

Ruta de prototipado
Cada pedido recibe una prueba digital (eProof) gratuita. Zigpac recomienda solicitar muestras físicas (US$5-$30) para probar el empaque, las líneas de plegado y el peso volumétrico con sus prendas reales.
El plazo de entrega estándar es de 7-10 días.

Acciones para una cotización híbrida:

1. Envíe el tamaño y el peso de la prenda doblada.
2. Indique el volumen mensual de pedidos desglosado por tipo de SKU.
3. Envíe el diseño de marca y los códigos postales de destino.

Zigpac confirmará el tamaño exacto, el material, el MOQ final, el precio y el plazo.

Conclusiones clave



1. Realidad del costo unitario: los poly mailers cuestan bastante menos por unidad en cada nivel compartido (p. ej., $0.18 vs $0.52 a partir de 1,000+).

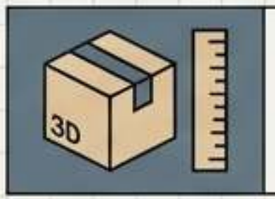

2. Peso facturable: el ahorro en franqueo depende en gran medida del volumen medido del paquete (peso volumétrico), no solo del peso del embalaje vacío.

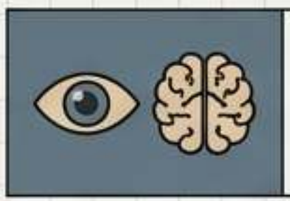

3. Percepción de compra: el diseño del embalaje influye mucho en la percepción de la marca, y el cartón suele preferirse para un unboxing premium.



4. Reciclaje divergente: la película (entrega en tienda) y el corrugado (recogida en la acera) siguen rutas de reciclaje totalmente distintas.



5. Cumplimiento de declaraciones: las declaraciones de «reciclable» sin matices están estrictamente reguladas (regla del 60% de la FTC). Imprima solo lo que su documentación pueda respaldar.