Cadre de diagnostic et guide d'achat

Poly mailer ou boîte d'expédition pour l'envoi de vêtements
Le guide complet de l'acheteur Zigpac

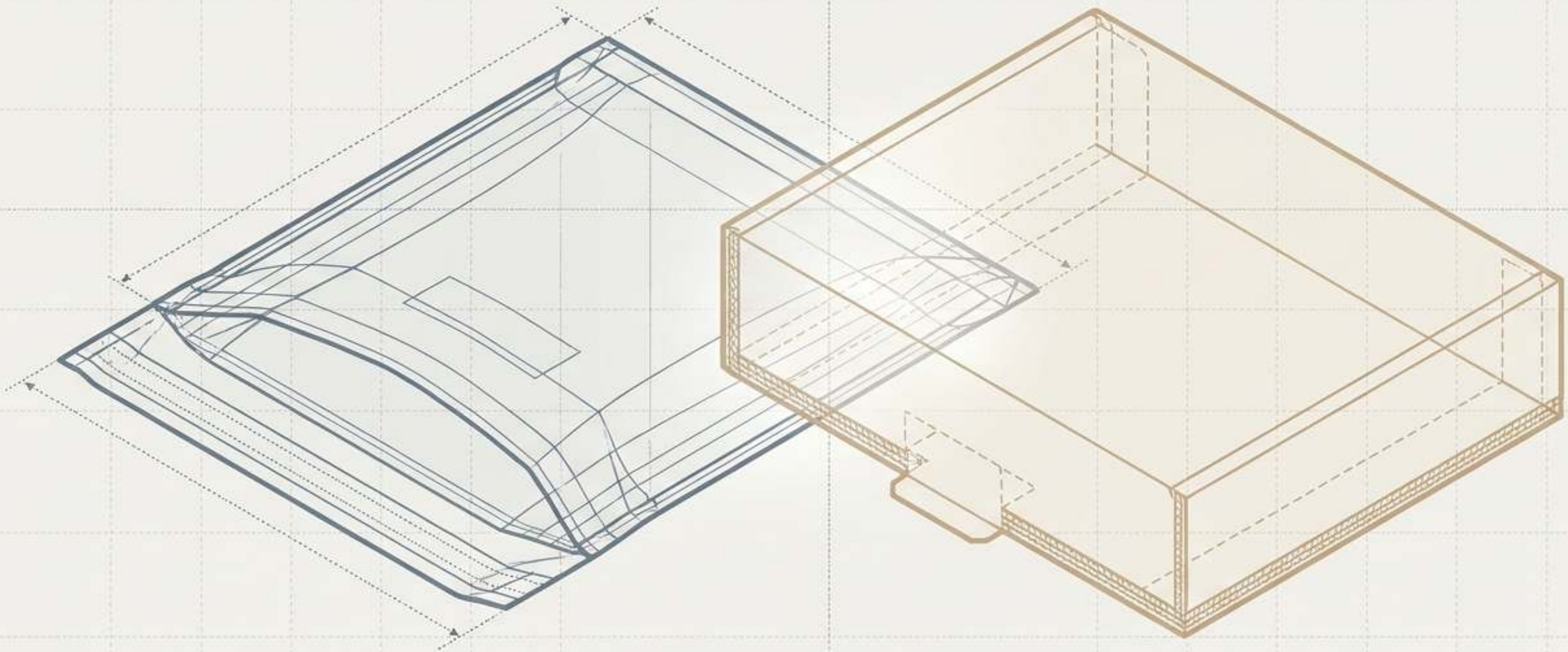

ZIGPAC

LE PIÈGE DU COÛT UNITAIRE

La question de l'emballage semble simple jusqu'à l'arrivée des factures de traitement des commandes.



»
PREMIÈRES IMPRESSIONS

PREMIÈRES IMPRESSIONS

GÂCHÉES :

Utiliser des sachets souples pour des coffrets cadeaux structurés entraîne des produits cabossés et une image de marque abîmée.

COÛT UNITAIRE : $0.25 | QTÉ : 100 TOTAL : $25.00

PAYER POUR EXPÉDIER DE L'AIR :

Utiliser des boîtes rigides pour des T-shirts courants entraîne des frais de carton ondulé, de main-d'œuvre d'assemblage et de poids volumétrique.

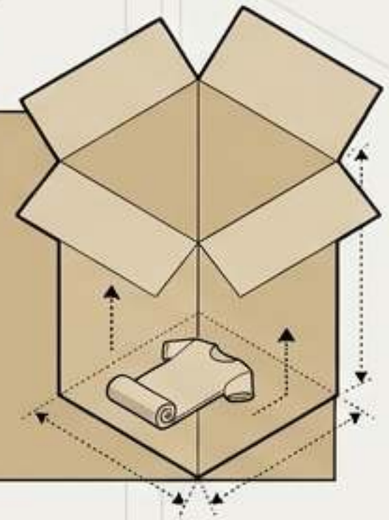

Gaspillage de matière

Heures de main-d'œuvre d'assemblage

Surcharges carburant

Surcharges de poids volumétrique

Frais de stockage

COÛT RÉEL

LES DEUX ERREURS COÛTENT CHER. LES DEUX SURVIENNENT QUAND LES FORMATS SONT ÉVALUÉS SUR LE SEUL PRIX UNITAIRE.

ZIGPAC

LE CADRE DE COMPARAISON ÉQUITABLE EN 5 ÉTAPES

Évaluez l'emballage selon le coût total livré et le résultat pour le client, à partir des spécifications réelles du produit, pas des photos de catalogue.

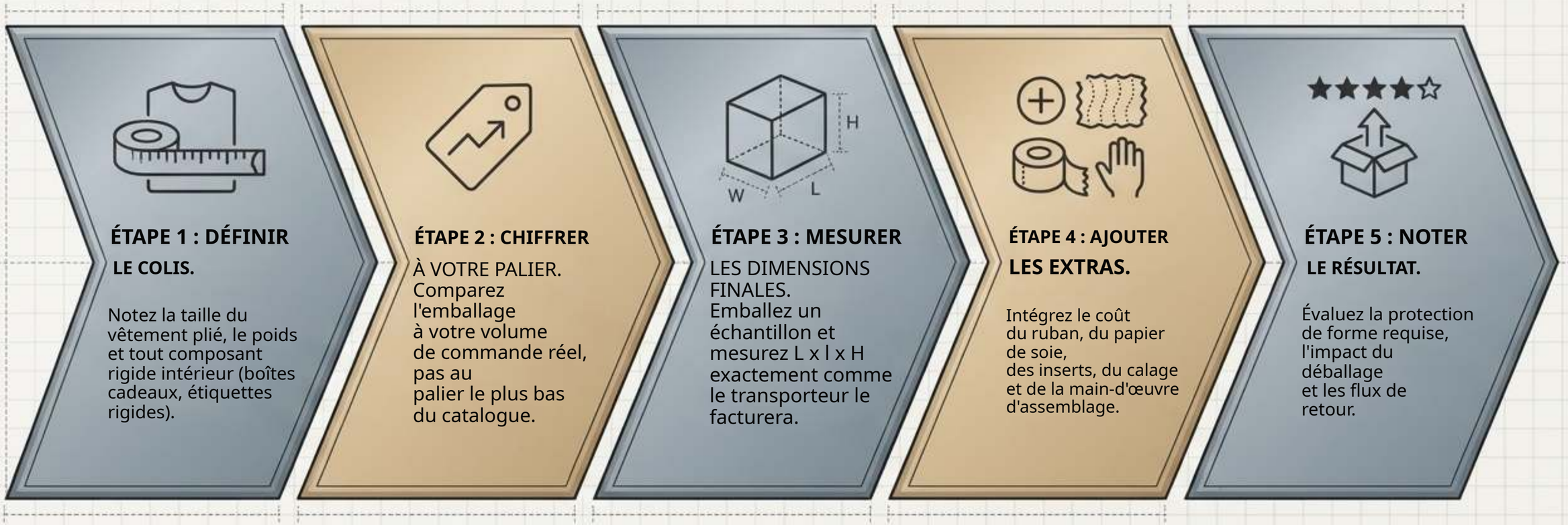

ÉTAPE 1 : DÉFINIR

LE COLIS.

Notez la taille du vêtement plié, le poids et tout composant rigide intérieur (boîtes cadeaux, étiquettes rigides).

ÉTAPE 2 : CHIFFRER

À VOTRE PALIER. Comparez l'emballage à votre volume de commande réel, pas au palier le plus bas du catalogue.

ÉTAPE 3 : MESURER

LES DIMENSIONS FINALES. Emballez un échantillon et mesurez L x l x H exactement comme le transporteur le facturera.

ÉTAPE 4 : AJOUTER

LES EXTRAS.

Intégrez le coût du ruban, du papier de soie, des inserts, du calage et de la main-d'œuvre d'assemblage.

ÉTAPE 5 : NOTER

LE RÉSULTAT.

Évaluez la protection de forme requise, l'impact du déballage et les flux de retour.



LE CANDIDAT SOUPLE :

POLY MAILER PERSONNALISÉ

Une efficacité ajustée pour les articles souples du quotidien.

Épouse le vêtement. Expédié à plat, il ajoute un poids négligeable et réduit au minimum le volume facturable.

Protection contre les éléments. Résiste à l'humidité et aux éraflures, idéal pour les itinéraires pluvieux et les dépôts devant la porte.

LE MYTHE DE L'ÉPAISSEUR : un film plus épais (2.0 à 3.0 mil) apporte une résistance essentielle à la déchirure et à la perforation, mais
ne transforme PAS une enveloppe souple en boîte protectrice.
Aucune protection structurelle contre l'écrasement.

IDÉAL POUR : T-shirts pliés, sweats à capuche, leggings, et commandes courantes à fort volume.

LE CANDIDAT RIGIDE :

BOÎTE D'EXPÉDITION EN CARTON ONDULÉ

Protection structurelle et présentation soignée.

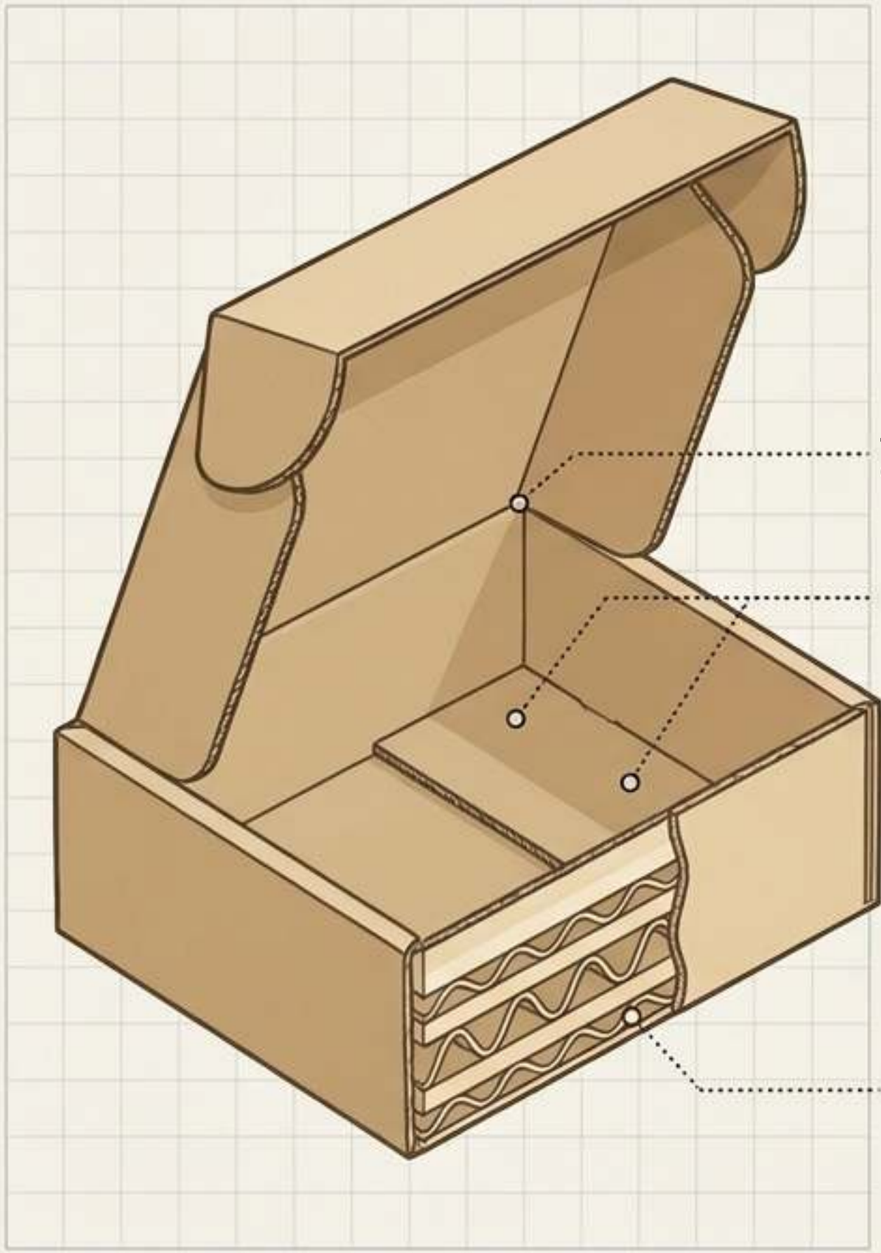

Roll-End Tuck-Top. Le couvercle à charnière et les rabats à rentrer
créent une séquence de déballage soignée et premium.

Ingénierie de la cannelure. La cannelure E offre un profil plus fin
avec une surface d'impression lisse ; la cannelure B ajoute de l'amorti mais augmente l'encombrement volumétrique.

RÉALITÉ OPÉRATIONNELLE : assemblage requis.
Livrée à plat, mais nécessite pliage manuel, scotchage
et souvent du calage au poste d'emballage.

MO LM

IDÉAL POUR : coffrets cadeaux, kits RP, casquettes structurées, accessoires
groupés et articles exigeant des coins impeccables.

La référence du coût unitaire de l'emballage

Comparaison des prix par palier Zigpac, novembre 2026

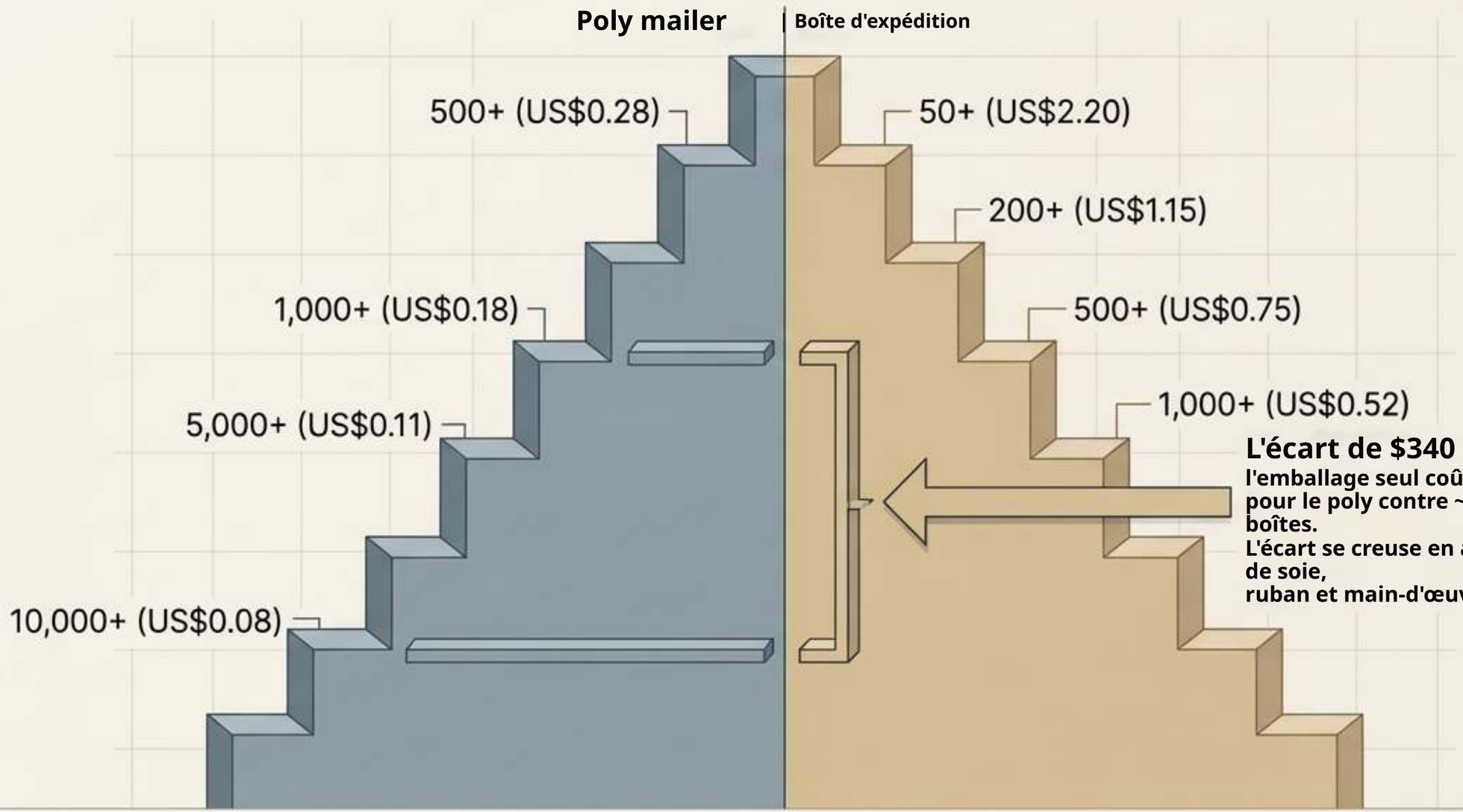

L'écart de $340 : à 1,000 pièces,
l'emballage seul coûte ~$180 pour le poly contre ~$520 pour les boîtes.
L'écart se creuse en ajoutant papier de soie, ruban et main-d'œuvre.

Prix indicatifs : prix final, MOQ et calendrier figurent sur votre devis.

ZIGPAC

La pénalité de « l'air » : le poids volumétrique



[Longueur x Largeur x Hauteur]
÷ Diviseur du transporteur
= Poids facturable
(Les transporteurs facturent le plus élevé entre le poids réel et le poids volumétrique)

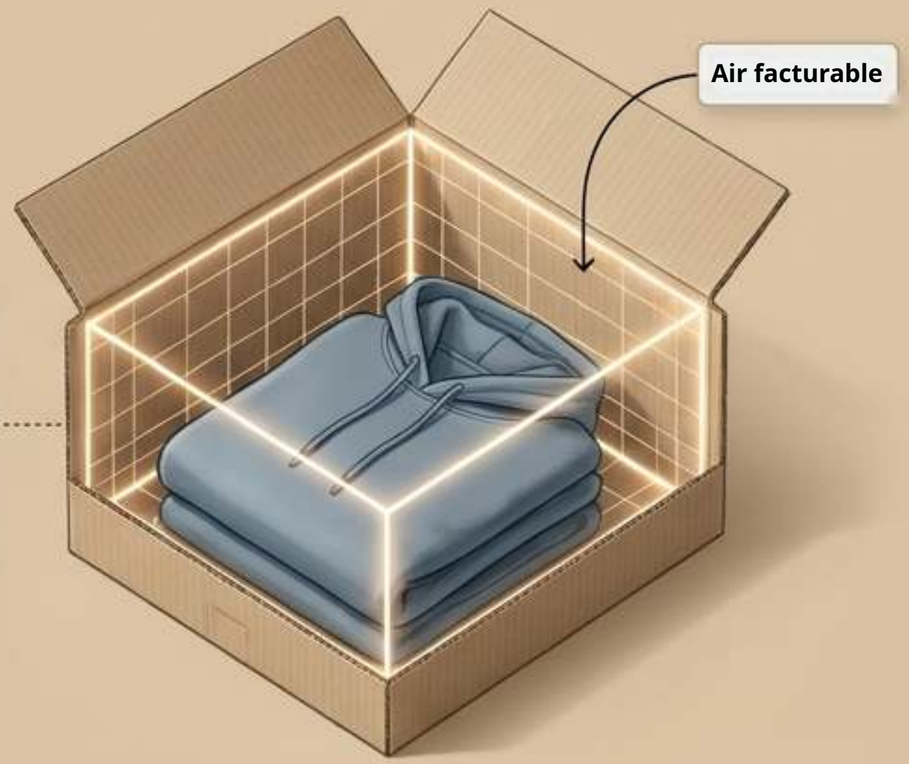

Profil sachet : 14x11x2 pouces = 308 pouces cubes.
(Env. 2.2 lb de poids volumétrique -> arrondi à 3 lb).

Profil boîte : 12x10x4 pouces = 480 pouces cubes.
(Env. 3.5 lb de poids volumétrique -> arrondi à 4 lb).

À retenir : un sachet plus fin est souvent facturé à un palier inférieur. Une boîte surdimensionnée ou un carton
cannelure B plus épais augmente immédiatement vos frais d'affranchissement au poids final.

ZIGPAC

Déballage et perception de la marque

Le ROI de la présentation (Ipsos / Paper and Packaging Board, 2018)

Poly mailer





Consommateurs plus enclins à choisir
un emballage en papier ou en carton plutôt
qu'en plastique.

La réalité du sachet : l'impression extérieure constitue la seule surface

de marque, et se termine par une ouverture rapide par déchirure optimisée pour
la rapidité, pas pour la mise en scène.

Boîte en carton ondulé





Consommateurs estimant que le design de
l'emballage
influence leurs décisions d'achat.

L'avantage de la boîte : une impression extérieure seule, intérieure seule ou
complète

intérieure et extérieure crée une séquence « ouverture et révélation »
essentielle pour les cadeaux et les vidéos de déballage d'influenceurs.

Le processus de retour

Gérer efficacement les échanges de taille.

L'avantage de la double fermeture

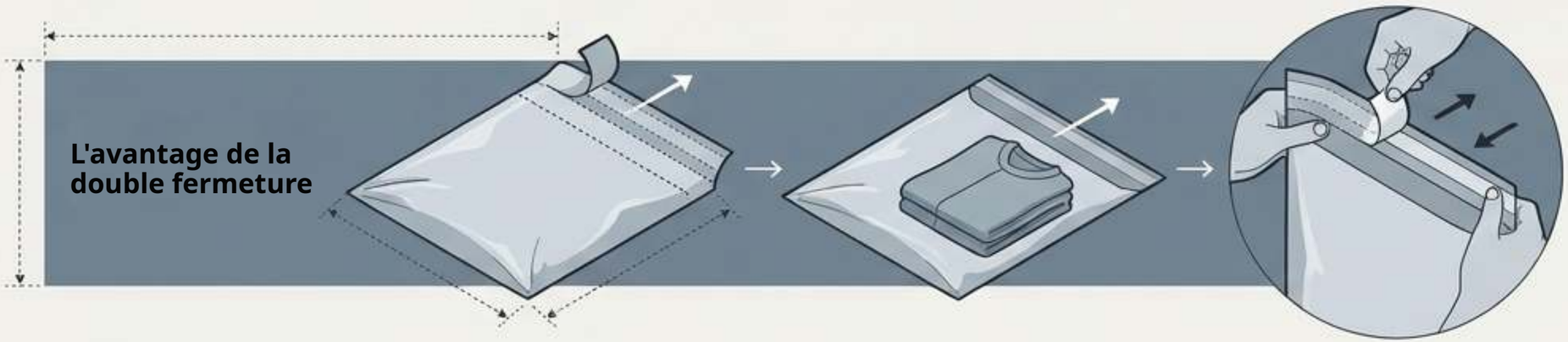

**Les poly mailers personnalisés pour retours
disposent d'une seconde bande adhésive.
Le client referme l'emballage d'origine sans effort.
(Paliers Zigpac affichés de US$0.33 à partir de
500+ jusqu'à US$0.10 à partir de 10,000+).**

La limite de la boîte

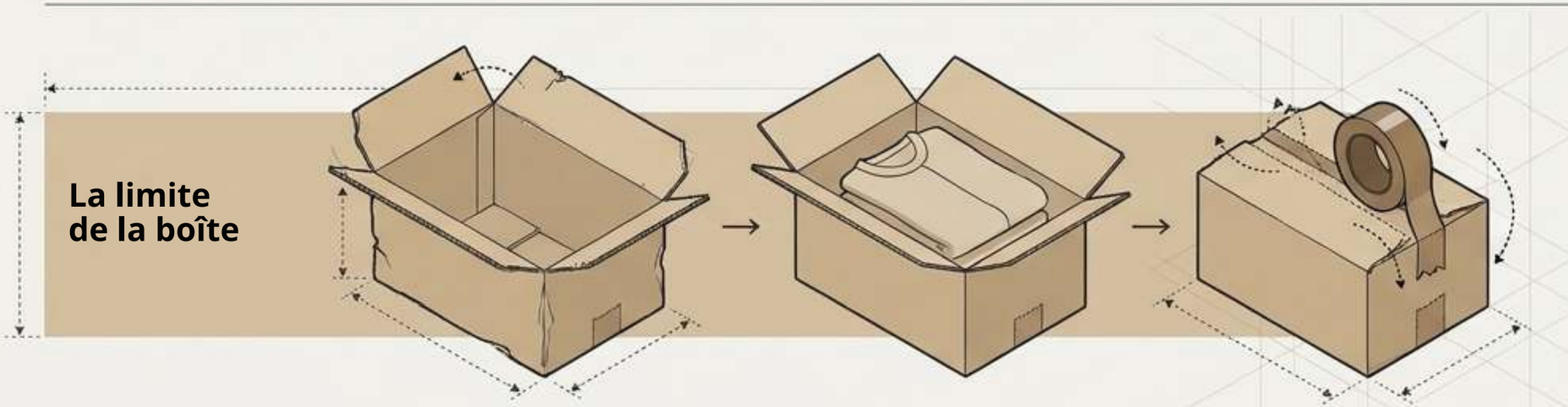

Les boîtes d'expédition peuvent être renvoyées, mais
le client doit les ouvrir
sans déchirer les rabats et
posséder du ruban adhésif.
Une bande adhésive manquante
transforme un retour
en ticket d'assistance.

Filières de recyclage et réalité réglementaire
Où vont les matériaux et ce que vous avez légalement le droit d'imprimer.

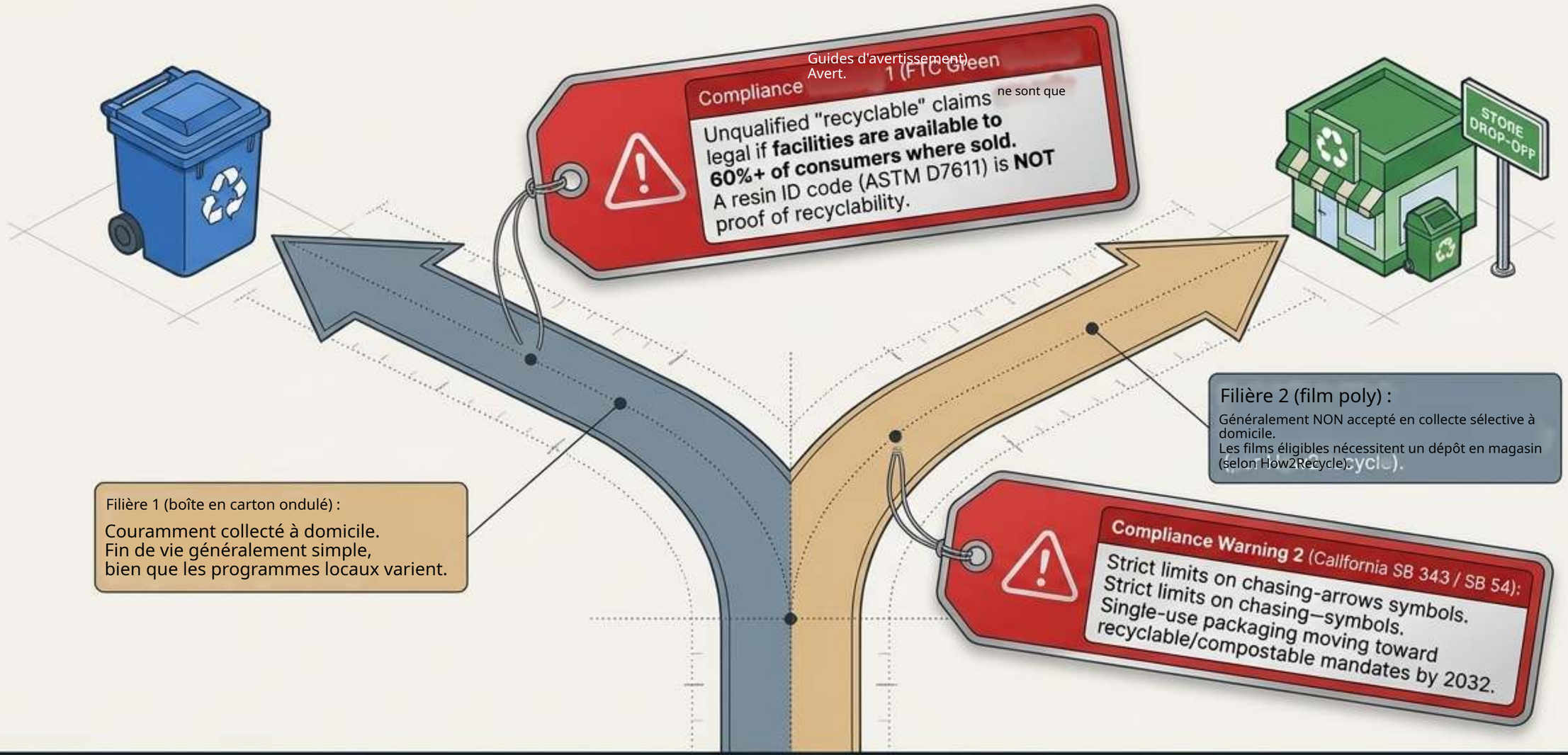

Politique Zigpac : aucune allégation écologique non vérifiée. N'imprimez que ce que votre documentation justifie légalement.

La matrice de diagnostic principale

	Poly mailer	Boîte d'expédition
Coût unitaire (palier 1k)	US$0.18	US$0.52
Exposition aux frais d'affranchissement	Faible : épouse la forme	Élevée : volume fixe + air facturable
Protection	Humidité/éraflures uniquement	Protection de forme et contre l'écrasement
Déballage	Ouverture rapide par déchirure	Mise en scène ouverture et révélation
Retours	2e bande sans friction	Nécessite du ruban côté client
Stockage et rapidité	Piles plates peu encombrantes, remplir et sceller	Stockage encombrant, plier-caler-scotcher
MOQ (Zigpac)	500	50

(Avertissement : MOQ et prix finaux sur votre devis) Gemini Notebook

ZIGPAC

L'arbre de décision par SKU

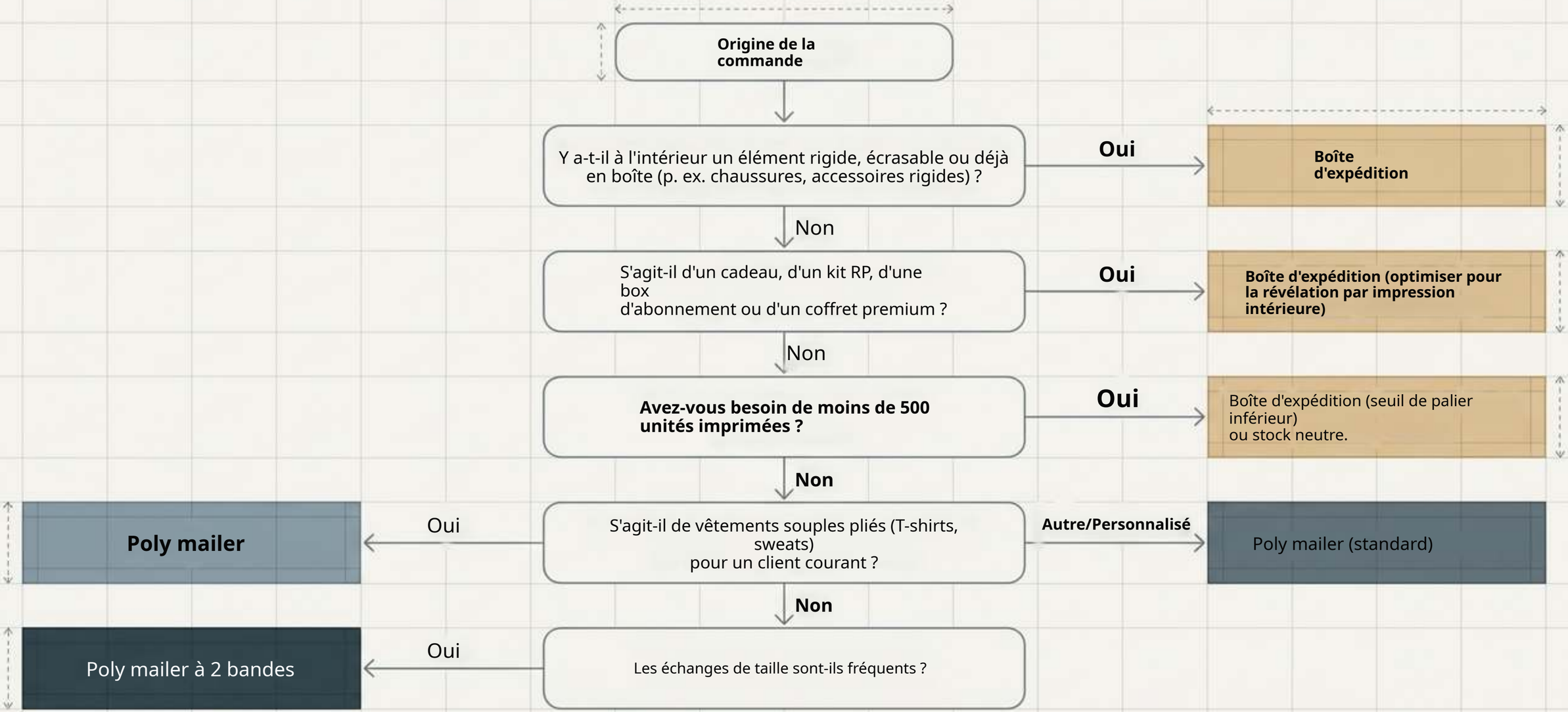

ZIGPAC

Le « déclic » : le programme hybride

Les meilleures marques de vêtements ne choisissent pas un seul format. Elles adaptent l'emballage au type de commande.





La stratégie :

**Les poly mailers imprimés couvrent les commandes courantes d'articles souples pliés,
maximisant les économies sur le coût unitaire et l'affranchissement à grande échelle.
Les boîtes d'expédition imprimées sont réservées aux petites séries de cadeaux, lancements de produits, kits RP et coffrets premium, où la
marge justifie la mise en scène du déballage.**

L'avantage :

**Garder des visuels cohérents sur les deux formats donne l'image d'une seule marque premium. Gérer les deux avec un seul fournisseur
(Zigpac) garantit un seul cycle de BAT et un calendrier unifié.**

Prochaines étapes et prototypage

Testez vos vêtements réels avant la production en série.

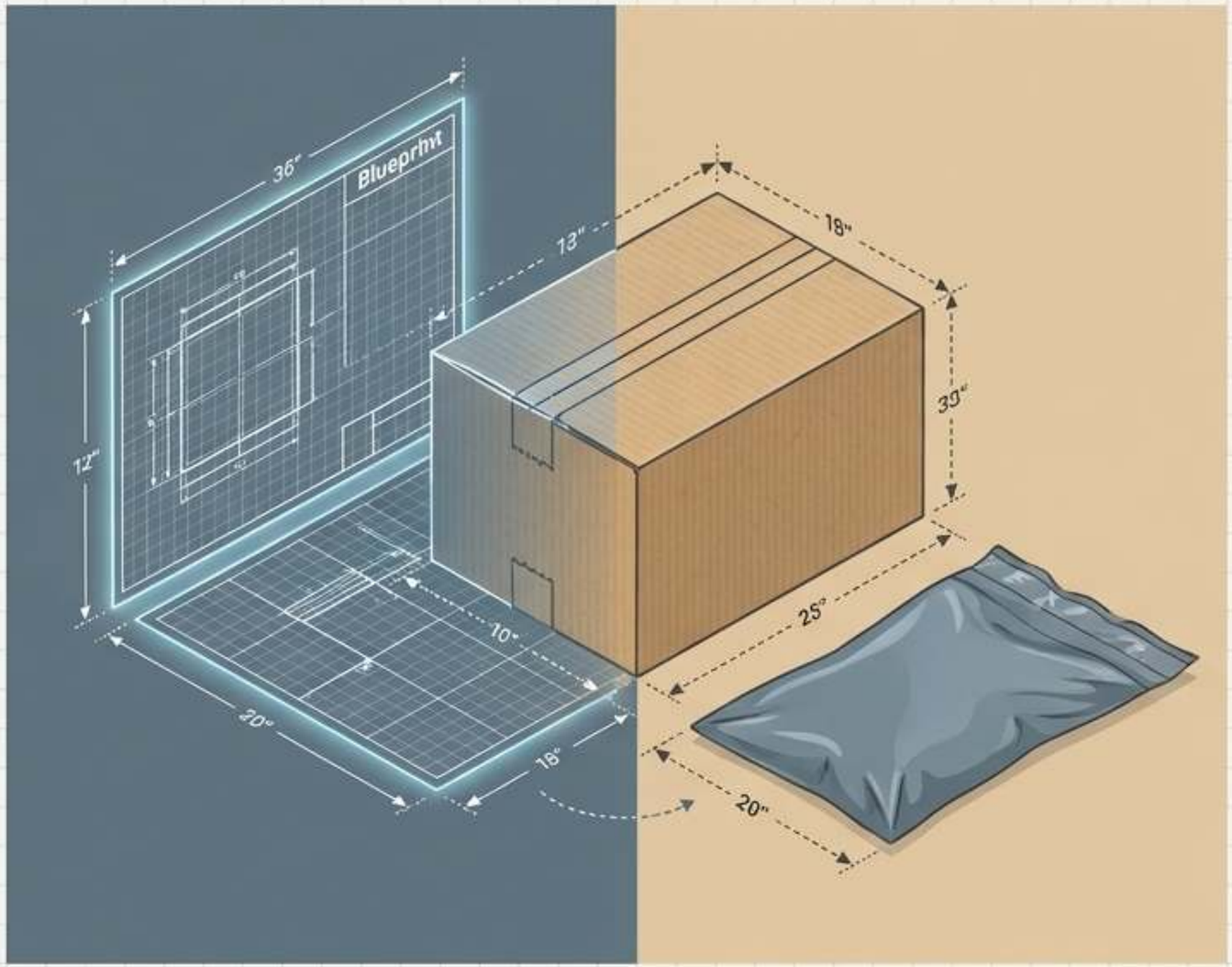

Parcours de prototypage
Chaque commande reçoit une épreuve numérique (eProof) gratuite. Zigpac recommande de demander des échantillons physiques (US$5-$30) pour tester l'emballage, les lignes de pliage et le poids volumétrique avec vos vêtements réels. Le délai standard est de 7-10 jours.

Actions pour un devis hybride :

1. Envoyez la taille et le poids du vêtement plié.
2. Indiquez le volume mensuel de commandes réparti par type de SKU.
3. Soumettez vos visuels de marque et les codes postaux de destination.

Zigpac confirmera la taille exacte, le matériau, le MOQ final, le prix et le calendrier.

Points clés



1. Réalité du coût unitaire : les poly mailers coûtent nettement moins cher à l'unité à chaque palier commun (p. ex. $0.18 contre $0.52 à partir de 1,000+).

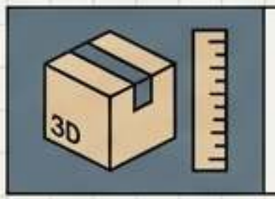

2. Poids facturable : les économies d'affranchissement dépendent fortement du volume mesuré du colis (poids volumétrique), pas seulement du poids de l'emballage vide.

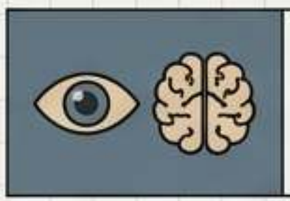

3. Perception d'achat : le design de l'emballage influence fortement la perception de la marque, le carton étant généralement préféré pour un déballage premium.



4. Recyclage divergent : le film (dépôt en magasin) et le carton ondulé (collecte à domicile) suivent des filières de recyclage entièrement différentes.



5. Conformité des allégations : les allégations « recyclable » non qualifiées sont strictement encadrées (règle des 60% de la FTC). N'imprimez que ce que votre documentation peut défendre.