Poly Mailer vs. Mailer Box untuk Pengiriman Pakaian Pendamping Lengkap Pembeli Zigpac

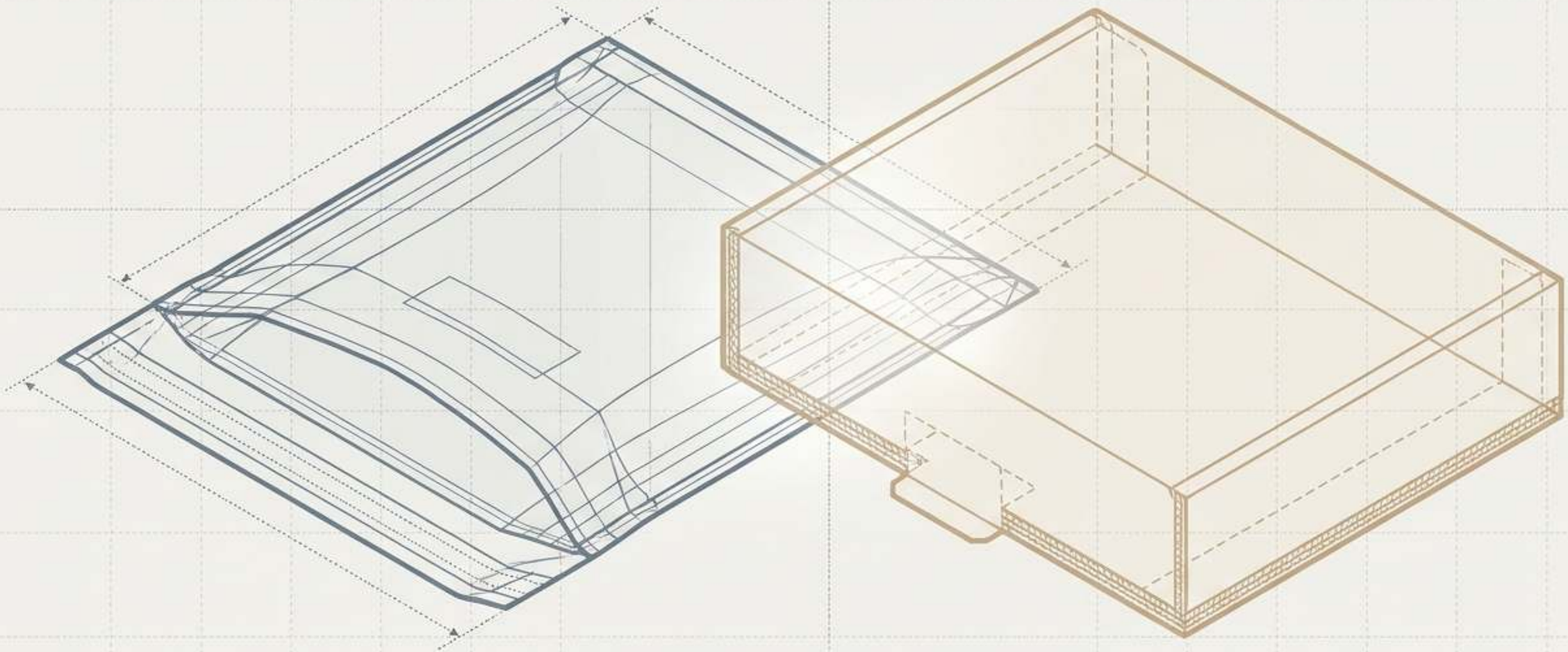

JEBAKAN BIAYA PER UNIT

Pertanyaan soal kemasan tampak sederhana sampai tagihan fulfillment datang.



»
HANCUR

HANCUR

KESAN PERTAMA:
Menggunakan kantong fleksibel untuk set hadiah berstruktur mengakibatkan produk penyok dan kerusakan merek.

BIAYA UNIT: $0.25 | JML: 100 TOTAL: $25.00

MEMBAYAR UNTUK MENGIRIM UDARA:

Menggunakan kotak kaku untuk kaus sehari-hari menimbulkan biaya untuk karton bergelombang, tenaga perakitan, dan berat dimensi.

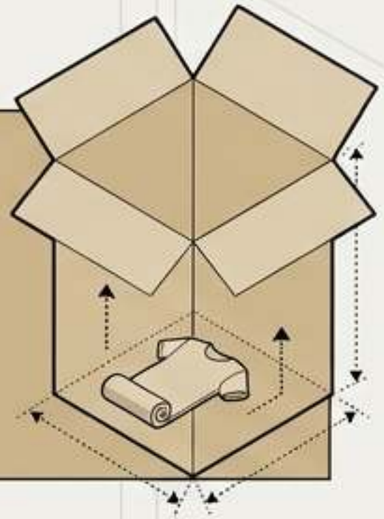

Limbah Material

Jam Tenaga Perakitan

Biaya Tambahan Bahan Bakar

Biaya Tambahan Berat Dimensi

Biaya Penyimpan an

BIAYA SEBENARNYA

KEDUA KESALAHAN ITU MAHAL. KEDUANYA TERJADI KETIKA FORMAT DINILAI HANYA BERDASARKAN HARGA PER UNIT.

ZIGPAC

KERANGKA PERBANDINGAN ADIL 5 LANGKAH

Evaluasi kemasan berdasarkan total biaya hingga terkirim dan hasil bagi pelanggan menggunakan spesifikasi produk nyata, bukan foto katalog.



LANGKAH 1: TENTUKAN

PAKETNYA.

Catat ukuran pakaian terlipat, berat, dan komponen kaku di dalam (kotak hadiah, label keras).



LANGKAH 2: HITUNG HARGA

PADA TINGKAT ANDA. Bandingkan kemasan pada volume pesanan aktual Anda, bukan tingkat katalog terendah yang tercantum.

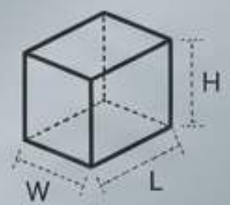

LANGKAH 3: UKUR

DIMENSI AKHIR. Kemas sampel dan ukur PxLxT persis seperti yang akan ditagih kurir.



LANGKAH 4: TAMBAHKAN

BIAYA TAMBAHAN.

Perhitungkan biaya selotip, kertas tisu, sisipan, pengisi rongga, dan tenaga perakitan.



LANGKAH 5: NILAI

HASILNYA.

Evaluasi perlindungan bentuk yang dibutuhkan, dampak unboxing, dan alur kerja pengembalian.

ZIGPAC



PESAING FLEKSIBEL:

POLY MAILER CUSTOM

Efisiensi pas bentuk untuk barang lunak sehari-hari.

**Mengikuti Bentuk Pakaian. Dikirim rata, menambah berat yang dapat diabaikan,
dan meminimalkan volume yang ditagih.**

Perlindungan Lingkungan. Tahan kelembapan dan goresan, ideal untuk rute hujan dan pengantaran di teras.

MITOS KETEBALAN: Film yang lebih tebal (2.0 hingga 3.0 mil) menambah ketahanan sobek dan tusuk yang penting, tetapi TIDAK mengubah amplop fleksibel menjadi kotak pelindung. Nol perlindungan struktural terhadap tekanan remuk.

PALING COCOK UNTUK: Kaus lipat, hoodie, legging, dan pesanan sehari-hari bervolume tinggi.

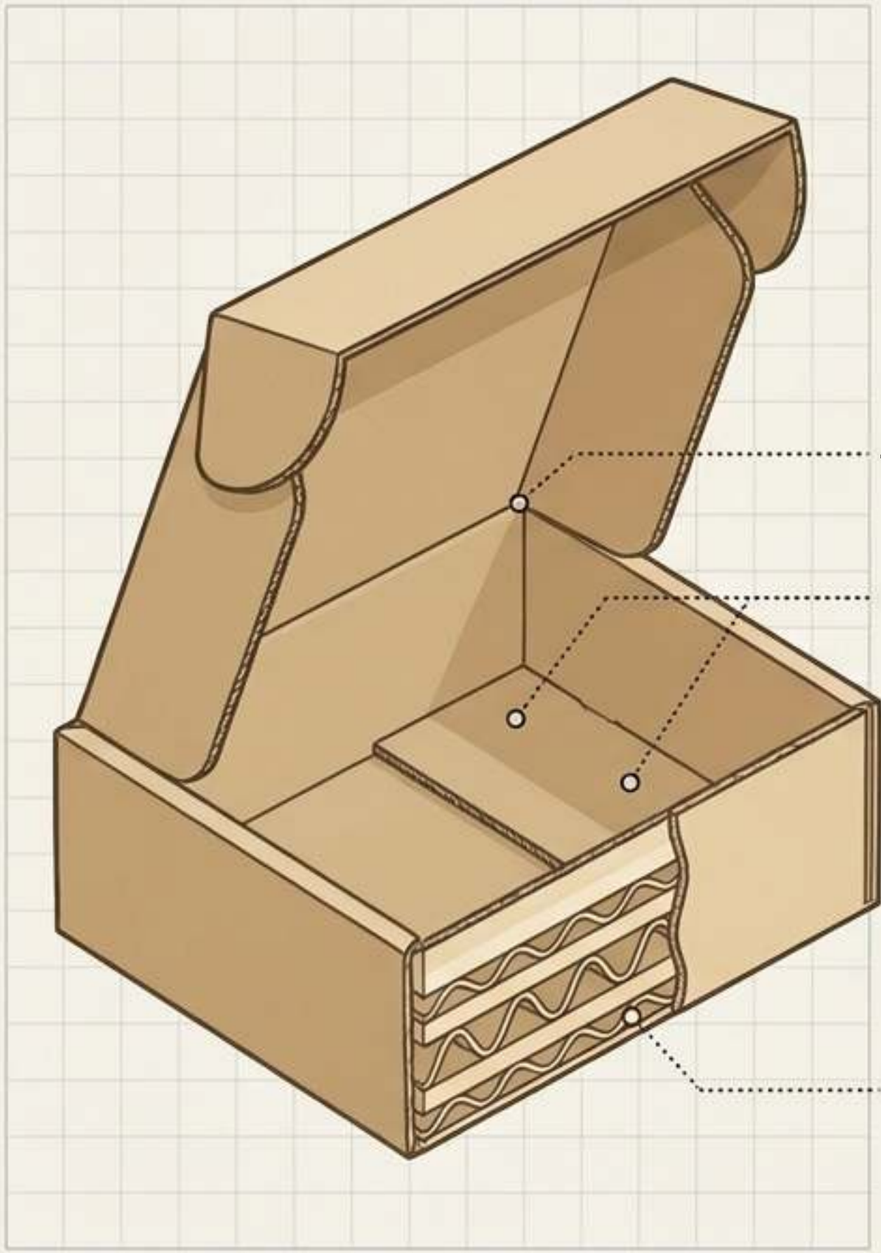

PESAING KAKU:

MAILER BOX KARTON BERGELOMBANG

Perlindungan struktural dan presentasi yang disengaja.

Roll-End Tuck-Top. Tutup berengsel dan penutup selip menciptakan urutan unboxing premium yang disengaja.

**Rekayasa Flute. E-flute menawarkan profil lebih tipis
dengan permukaan cetak halus; B-flute menambah bantalan tetapi meningkatkan volume.**

**REALITAS OPERASIONAL: Perlu dirakit.
Dikirim rata tetapi perlu dilipat dan diselotip secara manual,
serta sering diberi pengisi rongga di stasiun pengemasan.**

MO LM

**PALING COCOK UNTUK: Set hadiah, PR kit, topi berstruktur, aksesori bundel,
dan barang yang membutuhkan sudut sempurna.**

Dasar Biaya Unit Kemasan

Membandingkan Harga Tingkat Zigpac November 2026

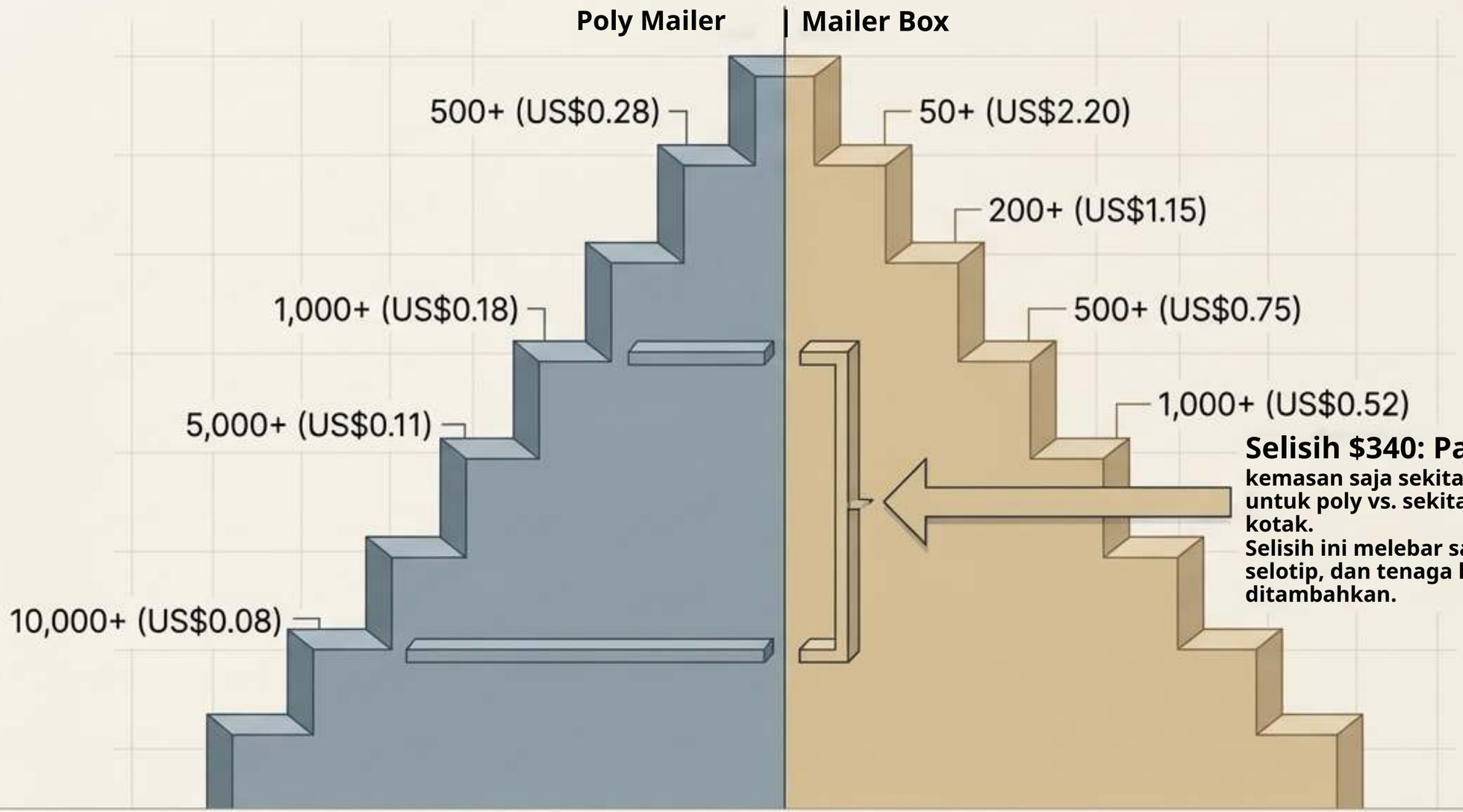

Selisih $340: Pada 1,000 buah,
kemasan saja sekitar $180 untuk poly vs. sekitar $520 untuk kotak.
Selisih ini melebar saat tisu, selotip, dan tenaga kerja ditambahkan.

Harga ilustratif - harga akhir, MOQ, dan jadwal tercantum di penawaran Anda.

ZIGPAC

Penalti “Udara”: Berat Dimensi



[Panjang x Lebar x Tinggi]
÷ Pembagi Kurir
= Berat yang Ditagih
(Kurir menagih yang lebih besar antara berat aktual vs. berat dimensi)

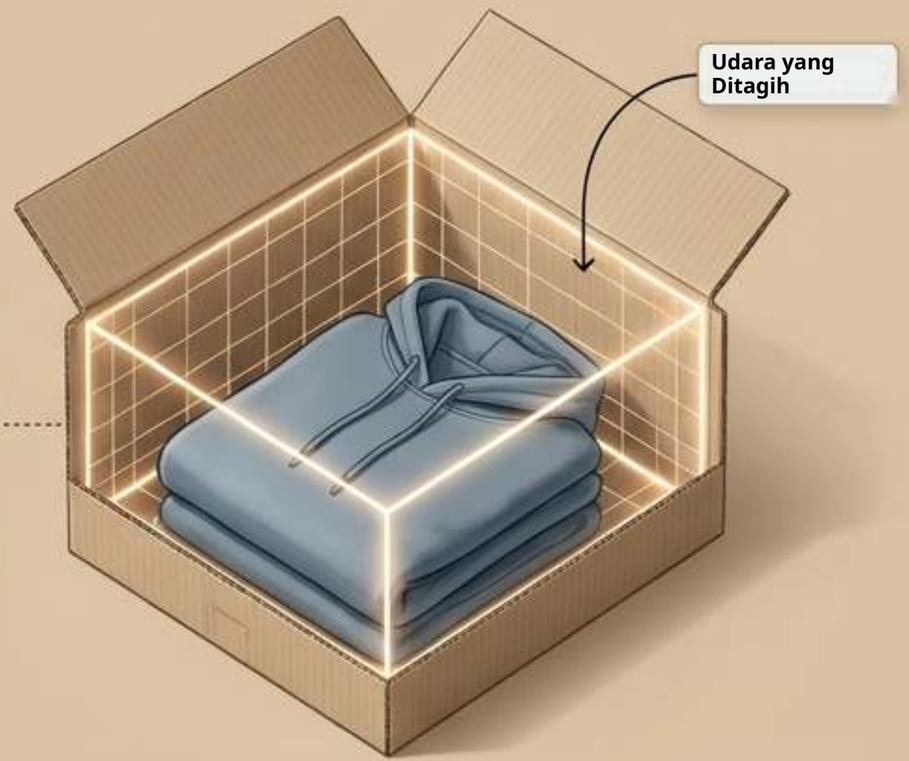

Profil Kantong: 14x11x2 inci = 308 inci kubik.
(Berat dimensi sekitar 2.2 lb -> dibulatkan menjadi 3 lb).

Profil Kotak: 12x10x4 inci = 480 inci kubik.
(Berat dimensi sekitar 3.5 lb -> dibulatkan menjadi 4 lb).

Kesimpulan: Kantong yang lebih ramping sering ditagih pada tingkat lebih rendah. Kotak berukuran berlebih atau
karton B-flute yang lebih tebal langsung menaikkan ongkos kirim berdasarkan berat akhir.

ZIGPAC

Unboxing & Persepsi Merek

ROI Presentasi (Ipsos / Paper and Packaging Board, 2018)

Poly Mailer





Konsumen yang lebih cenderung memilih kemasan kertas atau karton daripada plastik.

Realitas Kantong: Cetakan luar berfungsi sebagai satu-satunya

permukaan merek, diakhiri pengalaman sobek-buka cepat yang dioptimalkan untuk
kecepatan, bukan pertunjukan.

Kotak Karton Bergelombang





Konsumen yang setuju desain kemasan memengaruhi keputusan pembelian mereka.

Keunggulan Kotak: Cetakan luar saja, dalam saja, atau penuh

dalam dan luar menciptakan urutan “buka tutup dan ungkap” yang penting untuk hadiah dan video unboxing influencer.

Alur Kerja Pengembalian

Mengelola penukaran ukuran secara efisien.

Keunggulan Segel Ganda

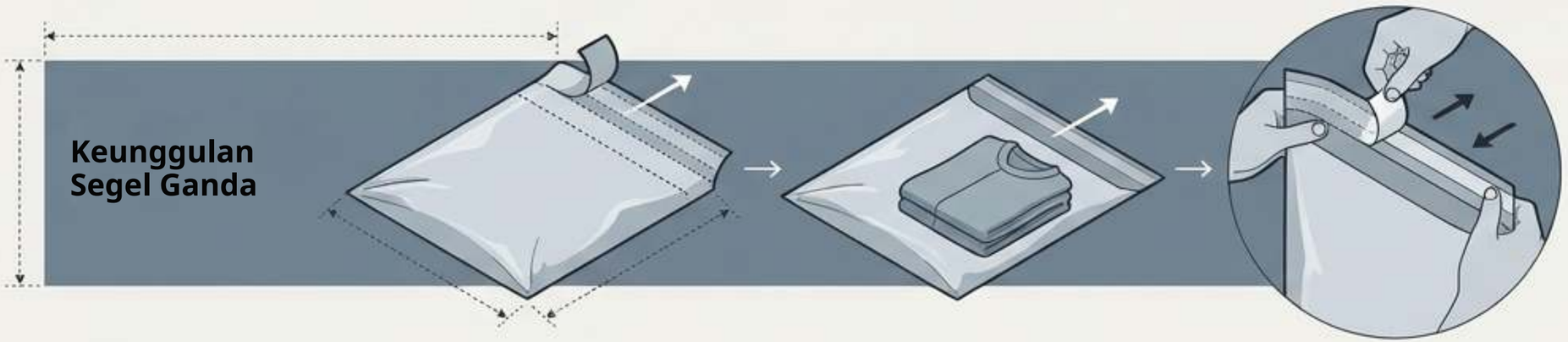

Poly Mailer Custom yang Dapat Dikembalikan
memiliki strip perekat kedua.
Pelanggan menyegel ulang kemasan asli
dengan mudah.
(Tingkat harga Zigpac mulai dari US$0.33 pada
500+ turun hingga US$0.10 pada 10,000+).

Keterbatasan Kotak

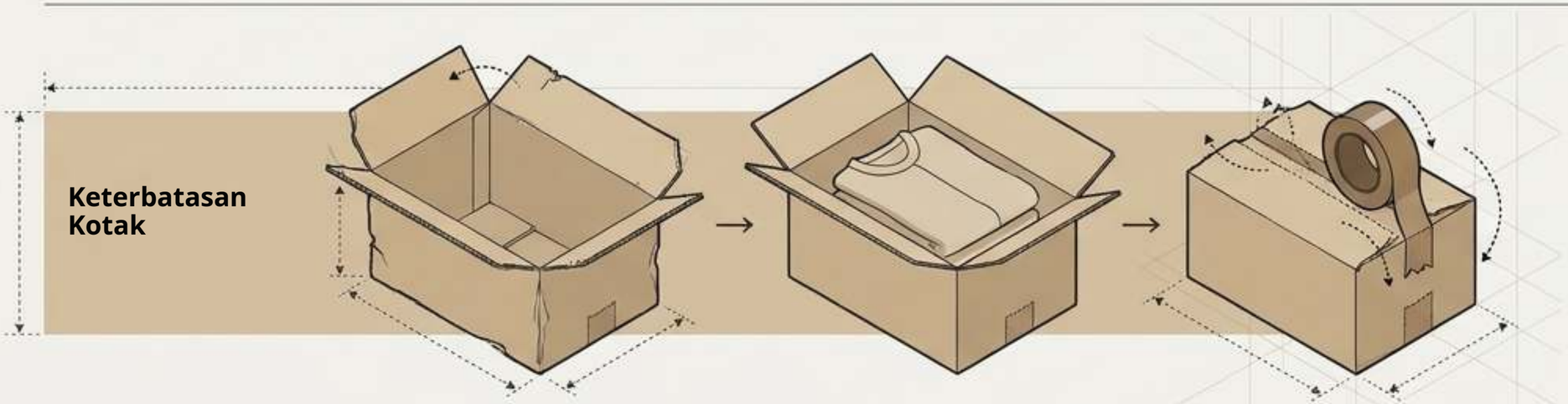

Mailer box dapat dikirim kembali, tetapi mengharuskan pelanggan membukanya tanpa merobek lidahnya dan memiliki selotip kemasan sendiri. Strip selotip yang hilang mengubah pengembalian menjadi tiket dukungan.

Jalur Daur Ulang & Realitas Kepatuhan
Ke mana material pergi, dan apa yang secara hukum boleh Anda cetak.



Kebijakan Zigpac: Tidak ada klaim ramah lingkungan yang belum terverifikasi. Cetak hanya apa yang didukung secara hukum oleh dokumentasi Anda.

Matriks Diagnostik Utama

	Poly Mailer	Mailer Box
Biaya Unit (tingkat 1k)	US$0.18	US$0.52
Paparan Ongkos Kirim	Rendah - mengikuti bentuk	Tinggi - volume tetap + udara yang ditagih
Perlindungan	Hanya kelembapan/goresan	Perlindungan bentuk & remuk
Unboxing	Sobek-buka cepat	Pertunjukan buka tutup dan ungkap
Pengembalian	Strip ke-2 tanpa repot	Pelanggan perlu selotip
Penyimpanan & Kecepatan	Tumpukan rata hemat ruang, isi-dan-segel	Penyimpanan makan tempat, lipat-isi-selotip
MOQ (Zigpac)	500	50

(Catatan penafian: MOQ dan harga akhir tercantum di penawaran Anda.)

Pohon Keputusan SKU

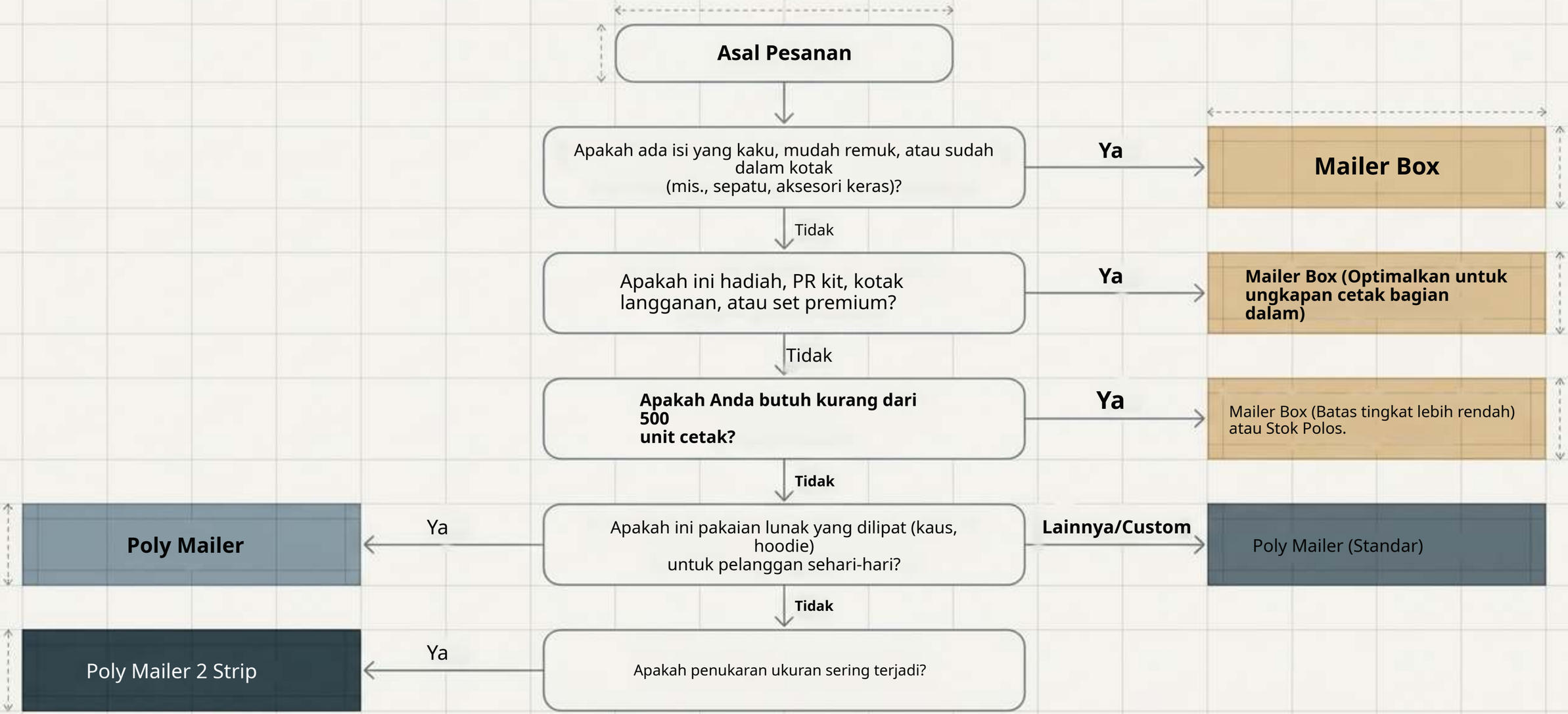

ZIGPAC

“Momen Aha”: Program Hibrida

Merek pakaian terbaik tidak hanya memilih satu format. Mereka menyesuaikan kemasan dengan jenis pesanan.





Strateginya: y

**Poly Mailer Cetak menangani pesanan barang lunak terlipat sehari-hari,
menghemat besar biaya unit dan ongkos kirim dalam skala besar.
Mailer Box Cetak disiapkan untuk produksi kecil hadiah, peluncuran produk, PR kit, dan bundel premium, di mana margin membenarkan pertunjukan unboxing.**

Manfaatnya:

Menjaga desain tetap konsisten di kedua format terlihat sebagai satu merek premium. Mengelola keduanya melalui satu pemasok (Zigpac) memastikan satu siklus proofing dan satu jadwal terpadu.

Langkah Selanjutnya & Pembuatan Prototipe

Uji pakaian Anda yang sebenarnya sebelum produksi massal.

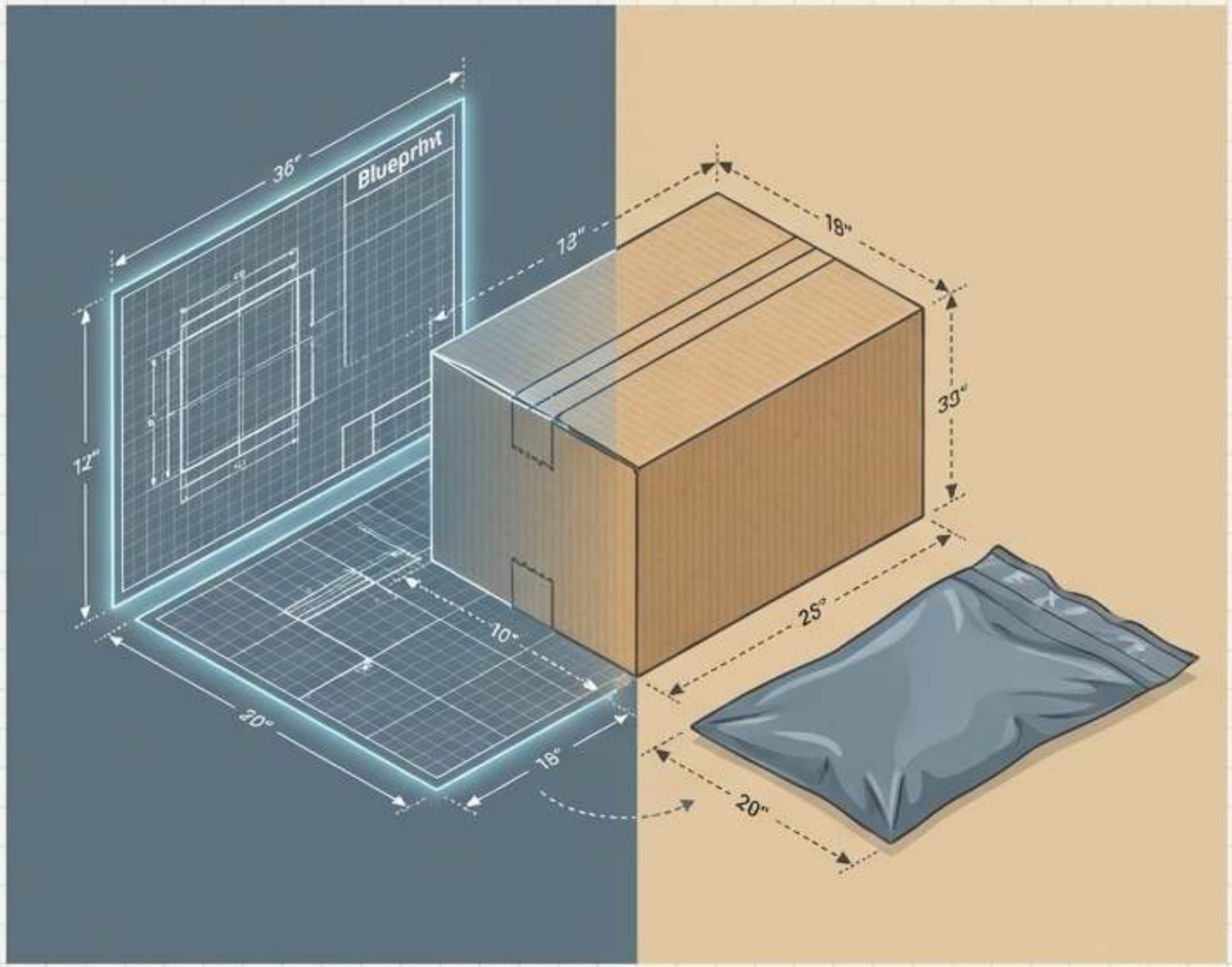

Jalur Prototipe
Setiap pesanan mendapat eProof gratis. Zigpac menyarankan meminta sampel fisik (US$5-$30) untuk menguji pengemasan, garis lipatan, dan berat dimensi dengan pakaian Anda yang sebenarnya.
Waktu produksi standar adalah 7-10 hari.

Tindakan untuk Penawaran Hibrida:

1. Kirim ukuran & berat pakaian terlipat.
2. Berikan volume pesanan bulanan per jenis SKU.
3. Kirim artwork merek dan kode pos tujuan.

Zigpac akan mengonfirmasi ukuran, material, MOQ akhir, harga, dan jadwal yang tepat.

Poin Penting



1. Realitas Biaya Unit: Poly mailer jauh lebih murah per unit di setiap tingkat yang sama (mis., $0.18 vs $0.52 pada 1,000+).

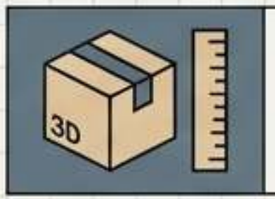

2. Berat yang Ditagih: Penghematan ongkos kirim sangat bergantung pada volume paket yang diukur
(berat dimensi), bukan hanya berat kemasan kosong.

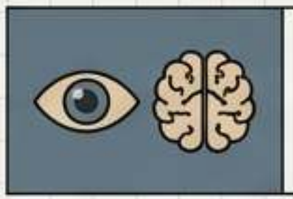

3. Persepsi Pembelian: Desain kemasan sangat memengaruhi persepsi merek, dengan karton umumnya lebih disukai untuk unboxing premium.



4. Daur Ulang yang Berbeda: Film (store drop-off) dan karton bergelombang (tepi jalan) mengikuti
jalur daur ulang yang sepenuhnya berbeda.



5. Kepatuhan Klaim: Klaim “dapat didaur ulang” tanpa kualifikasi diatur ketat (aturan 60% FTC). Cetak hanya apa yang dapat dipertahankan oleh dokumentasi Anda.

ZIGPAC