Quadro diagnostico e guida all'acquisto

Poly mailer vs. scatola mailer per la spedizione di abbigliamento
La guida completa dell'acquirente Zigpac

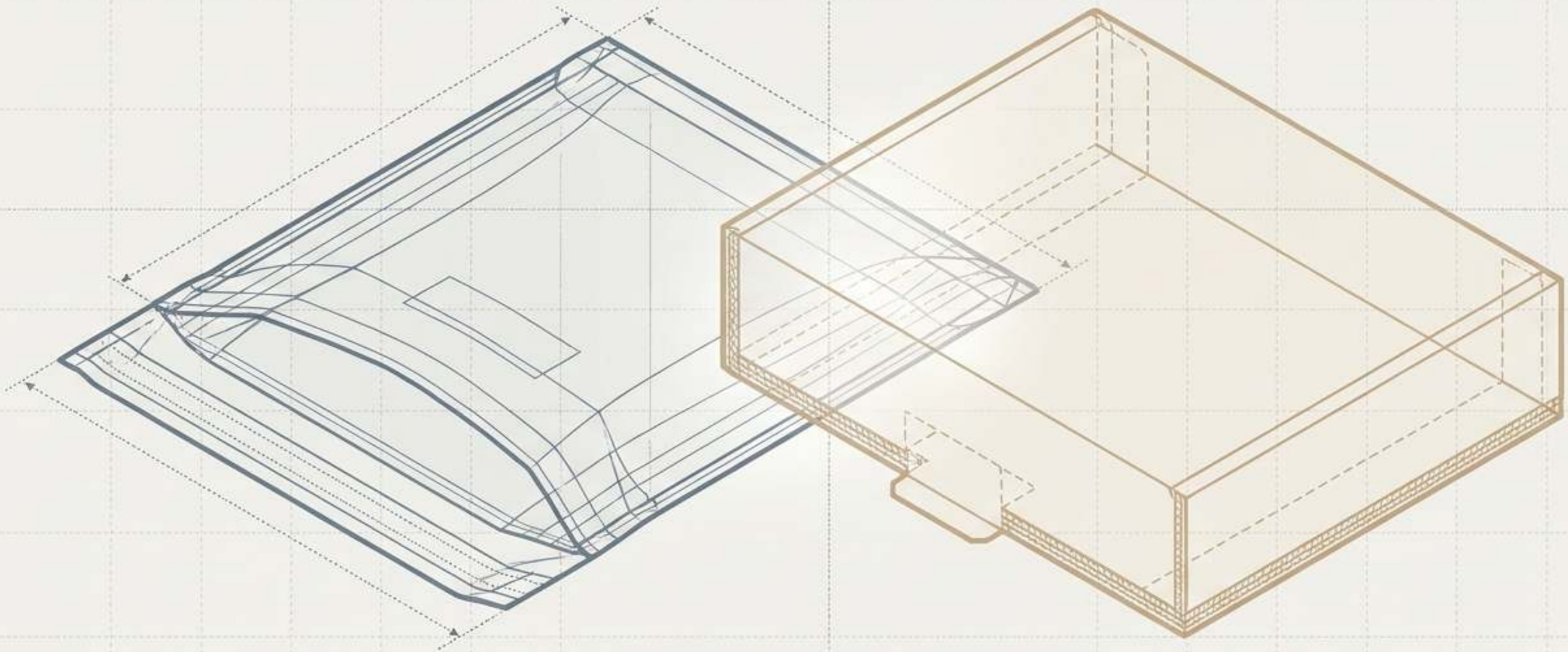

ZIGPAC

LA TRAPPOLA DEL COSTO UNITARIO

La questione dell'imballaggio sembra semplice finché non arrivano le fatture di evasione ordini.



»
PRIME IMPRESSIONI

PRIME IMPRESSIONI ROVINATE:
Usare buste flessibili per set regalo strutturati causa prodotti ammaccati e danni al marchio.

COSTO UNITARIO: $0.25 | QTÀ: 100 TOTALE: $25.00

PAGARE PER SPEDIRE ARIA:

Usare scatole rigide per T-shirt di tutti i giorni comporta costi per cartone ondulato, manodopera di montaggio e peso volumetrico.

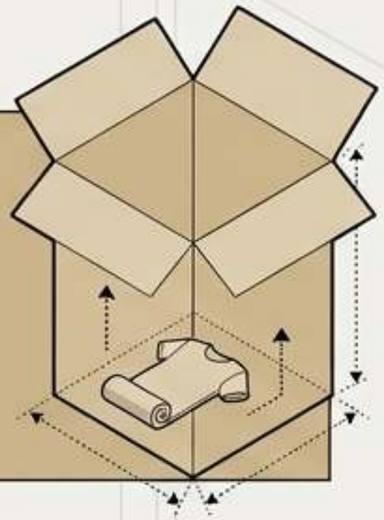

Spreco di materiale

Ore di manodopera di montaggio

Supplementi carburante

Supplementi per peso volumetrico

Costi di stoccaggio

COSTO REALE

ENTRAMBI GLI ERRORI COSTANO CARI. ENTRAMBI SI VERIFICANO QUANDO I FORMATI VENGONO VALUTATI SOLO SUL PREZZO UNITARIO.

ZIGPAC

IL QUADRO DI CONFRONTO EQUO IN 5 FASI

Valutate l'imballaggio in base al costo totale di consegna e al risultato per il cliente, usando specifiche reali del prodotto, non foto di catalogo.



FASE 1: DEFINIRE

IL PACCO.

Registrate la taglia del capo piegato, il peso e gli eventuali componenti interni rigidi (scatole regalo, cartellini rigidi).



FASE 2: PREZZI

AL VOSTRO LIVELLO. Confrontate l'imballaggio al vostro volume reale d'ordine, non al livello più basso del catalogo.

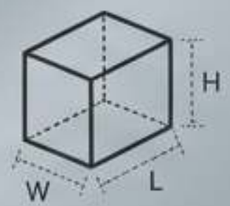

FASE 3: MISURARE

LE DIMENSIONI FINALI. Imballate un campione e misurate L x P x A esattamente come lo fatturerà il corriere.



FASE 4: AGGIUNGERE

GLI EXTRA.

Includete il costo di nastro, carta velina, inserti, riempitivo e manodopera di montaggio.



FASE 5: VALUTARE

IL RISULTATO.

Valutate la protezione della forma richiesta, l'impatto dell'unboxing e i flussi di reso.

ZIGPAC



IL CONTENDENTE FLESSIBILE:

POLY MAILER PERSONALIZZATO

Efficienza aderente per i prodotti morbidi di tutti i giorni.

Si adatta al capo. Viene spedito piatto, aggiunge un peso trascurabile e riduce al minimo il volume fatturabile.

Difesa ambientale. Resiste all'umidità e ai graffi, ideale per percorsi piovosi e consegne davanti alla porta.

IL MITO DELLO SPESSORE: un film più spesso (da 2.0 a 3.0 mil) aggiunge una resistenza vitale a strappi e perforazioni, ma NON trasforma una busta flessibile in una scatola protettiva. Nessuna protezione strutturale contro lo schiacciamento.

IDEALE PER: T-shirt piegate, felpe, leggings, e ordini quotidiani ad alto volume.

ZIGPAC

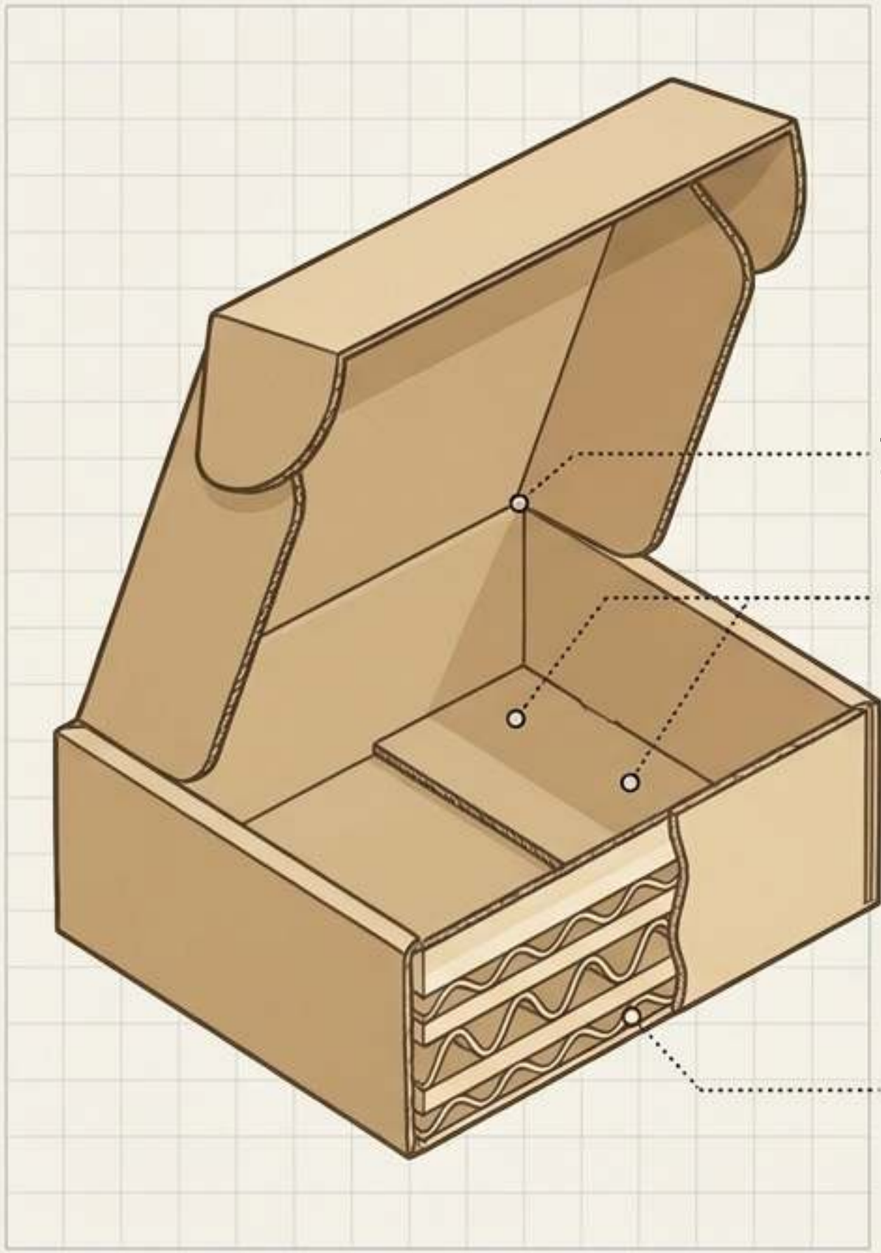

IL CONTENDENTE RIGIDO:

SCATOLA MAILER IN CARTONE ONDULATO

Protezione strutturale e presentazione curata.

Roll-End Tuck-Top. Il coperchio incernierato e le alette a incastro creano una sequenza di unboxing curata e premium.

Ingegneria dell'onda. L'onda E offre un profilo più sottile con una superficie di stampa liscia; l'onda B aggiunge ammortizzazione ma aumenta l'ingombro volumetrico.

REALTÀ OPERATIVA: richiede montaggio. Consegnata piatta, ma richiede piegatura manuale, nastratura e spesso riempitivo alla postazione di imballaggio.

MO LM

IDEALE PER: set regalo, kit PR, cappellini strutturati, accessori in bundle e articoli che richiedono angoli perfetti.

Il riferimento del costo unitario dell'imballaggio

Confronto dei prezzi per livello Zigpac, novembre 2026

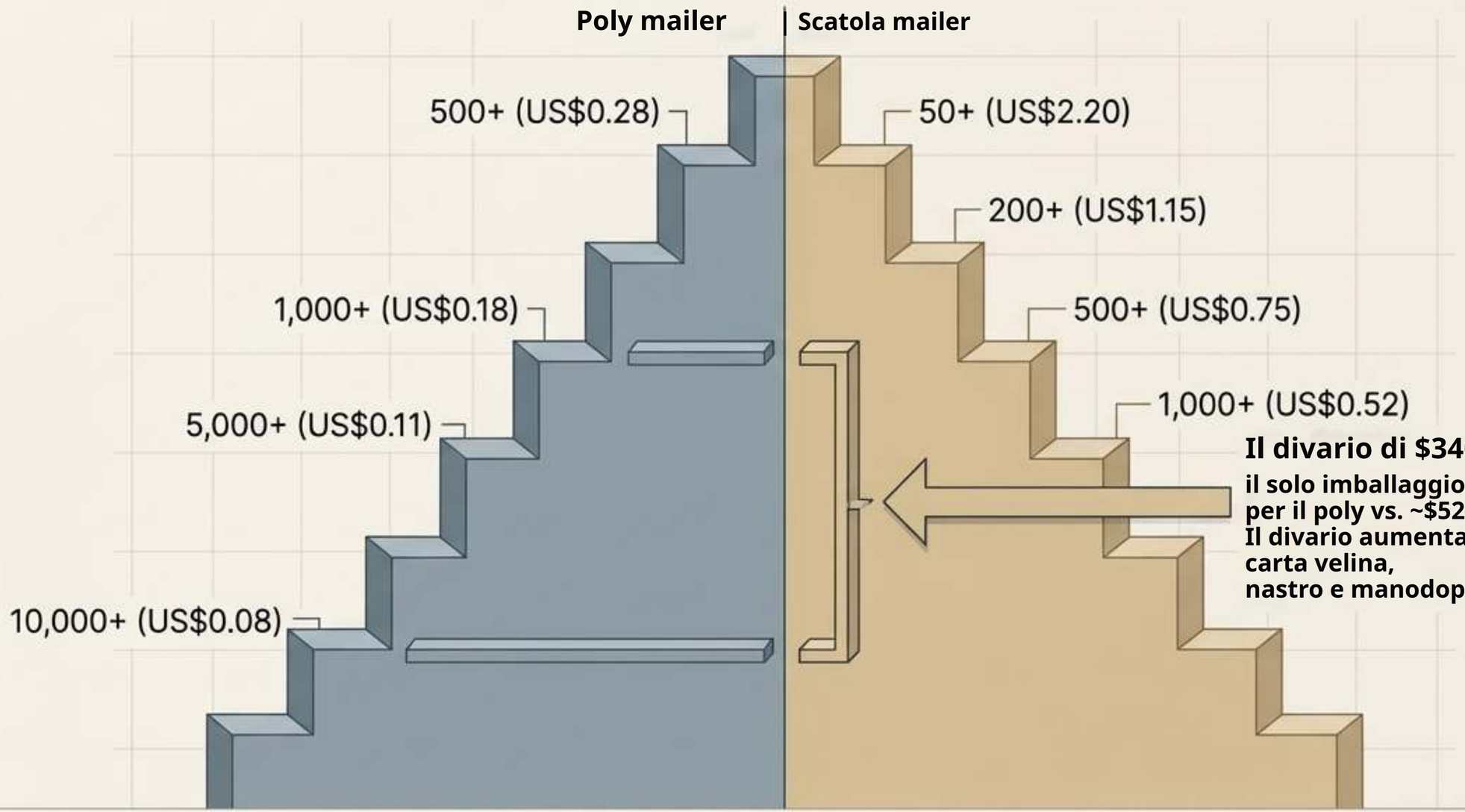

Il divario di $340: a 1,000 pezzi,

il solo imballaggio costa ~$180 per il poly vs. ~$520 per le scatole. Il divario aumenta aggiungendo carta velina, nastro e manodopera.

Prezzi indicativi: prezzo finale, MOQ e tempistiche nel vostro preventivo.

ZIGPAC

La penalità dell'«aria»: il peso volumetrico



[Lunghezza x Larghezza x Altezza]

÷ Divisore del corriere
= Peso fatturabile
(I corrieri fatturano il maggiore tra peso reale e peso volumetrico)



Profilo busta: 14x11x2 pollici = 308 pollici cubi.
(Circa 2.2 lb di peso volumetrico -> arrotondato a 3 lb).

Profilo scatola: 12x10x4 pollici = 480 pollici cubi.
(Circa 3.5 lb di peso volumetrico -> arrotondato a 4 lb).

In sintesi: una busta più sottile viene spesso fatturata a un livello inferiore. Una scatola sovradimensionata o un cartone
onda B più spesso aumenta subito le spese di spedizione in base al peso finale.

ZIGPAC

Unboxing e percezione del marchio

Il ROI della presentazione (Ipsos / Paper and Packaging Board, 2018)

Poly mailer





Consumatori più propensi a scegliere imballaggi in carta o cartone rispetto alla plastica.

La realtà della busta: la stampa esterna è l'unica superficie

del marchio e si conclude con un'apertura a strappo rapida, ottimizzata per la velocità, non per lo spettacolo.

Scatola in cartone ondulato





Consumatori secondo cui il design dell'imballaggio
influenza le loro decisioni d'acquisto.

Il vantaggio della scatola: la stampa solo esterna, solo interna o completa

interna ed esterna crea una sequenza «apri e scopri» fondamentale per regali e video di unboxing degli influencer.

Il flusso dei resi

Gestire i cambi taglia in modo efficiente.

Il vantaggio della doppia chiusura

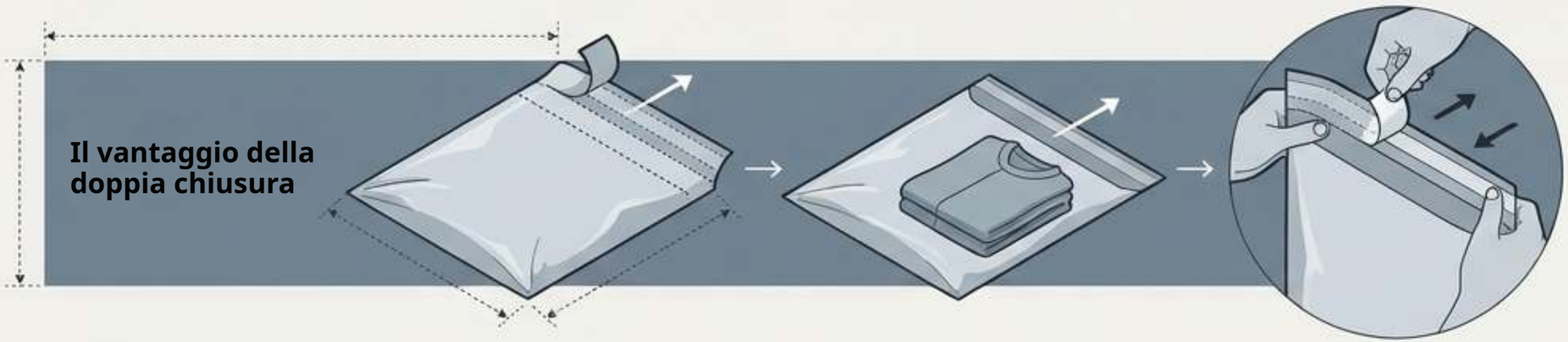

I poly mailer personalizzati per resi hanno una seconda striscia adesiva. Il cliente richiude l'imballaggio originale senza fatica.
(Livelli Zigpac a listino da US$0.33 per
500+ fino a US$0.10 per 10,000+).

Il limite della scatola

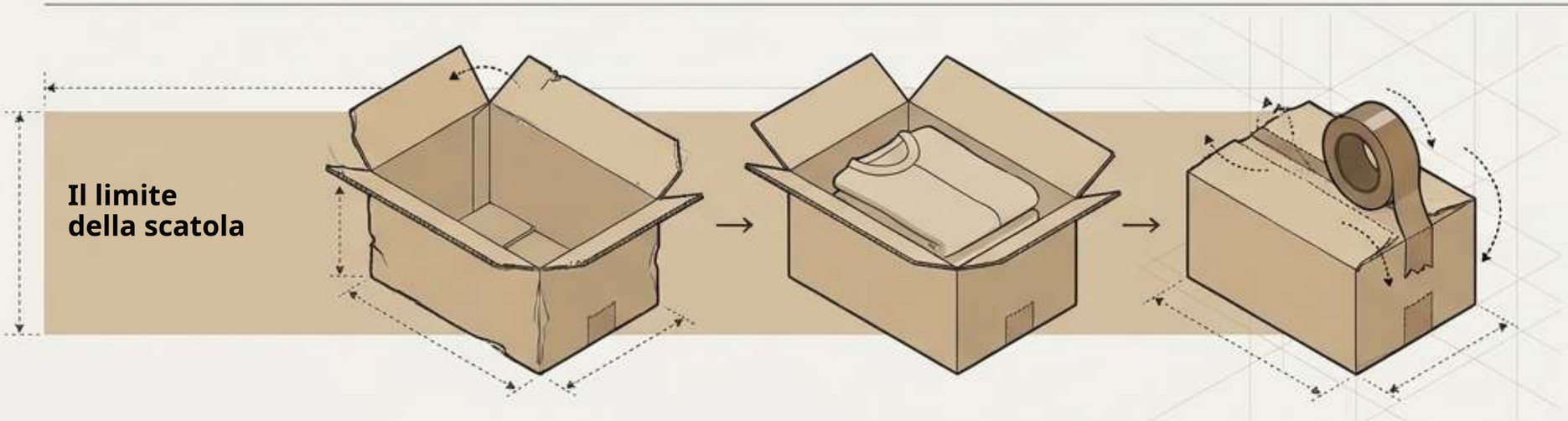

Le scatole mailer possono tornare indietro, ma
richiedono che il cliente le apra senza strappare le alette e che abbia del nastro da imballaggio. Una striscia di nastro mancante trasforma un reso
in un ticket di assistenza.

Percorsi di riciclo e realtà normativa
Dove finiscono i materiali e cosa potete stampare legalmente.



Politica Zigpac: nessuna dichiarazione ecologica non verificata. Stampate solo ciò che la vostra documentazione supporta legalmente.

La matrice diagnostica principale

	Poly mailer	Scatola mailer
Costo unitario (livello 1k)	US$0.18	US$0.52
Esposizione alle spese di spedizione	Bassa: si adatta alla forma	Alta: volume fisso + aria fatturabile
Protezione	Solo umidità/graffi	Protezione della forma e dallo schiacciamento
Unboxing	Apertura rapida a strappo	Spettacolo «apri e scopri»
Resi	2ª striscia senza attriti	Richiede nastro del cliente
Stoccaggio e velocità	Pile piatte salvaspazio, riempi e sigilla	Stoccaggio ingombrante, piega-riempi-nastra
MOQ (Zigpac)	500	50

(Avvertenza: MOQ e prezzi finali nel vostro preventivo) Gemini Notebook

L'albero decisionale per SKU

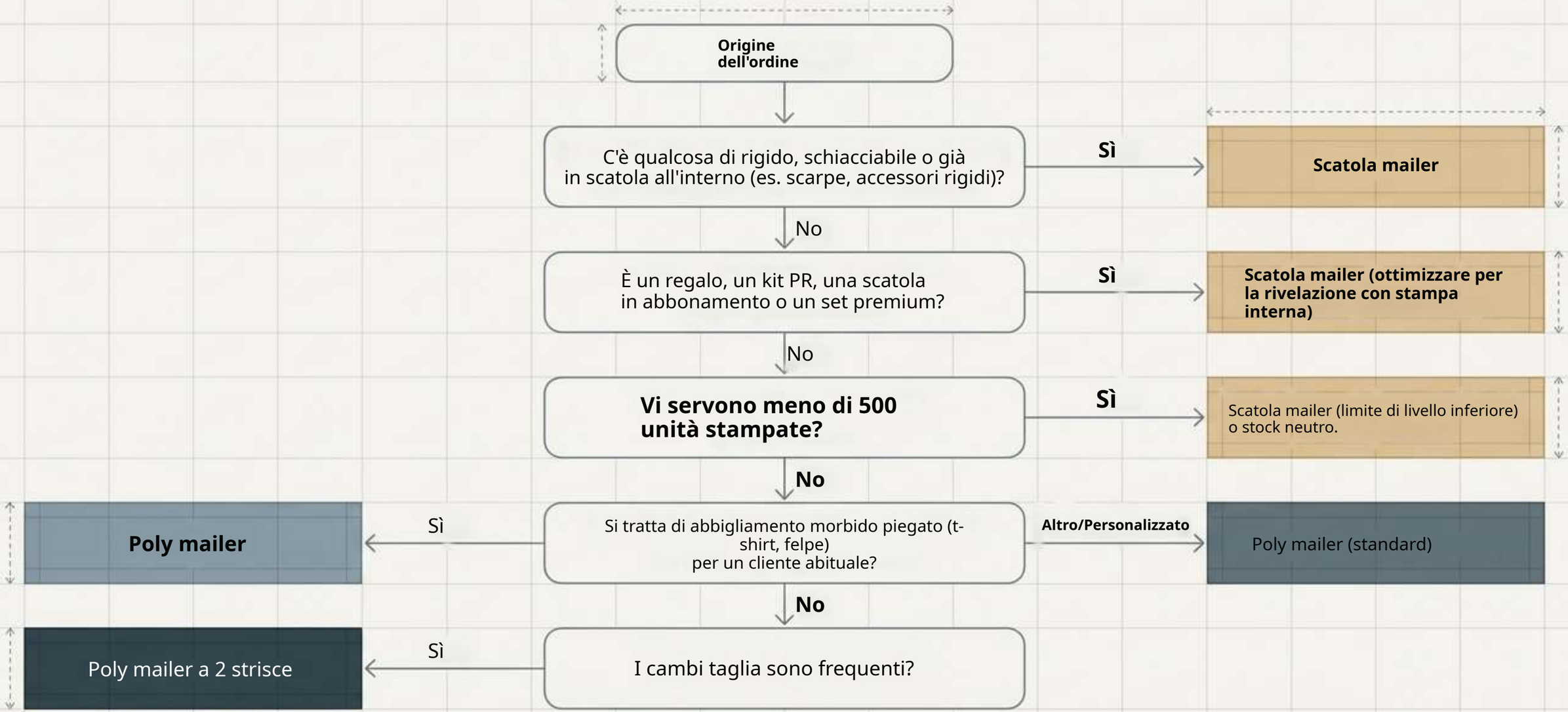

Il «momento eureka»: il programma ibrido

I migliori marchi di abbigliamento non scelgono un solo formato. Adattano l'imballaggio al tipo di ordine.





La strategia:

**I poly mailer stampati coprono gli ordini quotidiani di capi morbidi piegati,
garantendo enormi risparmi su costo unitario e spedizioni su larga scala.
Le scatole mailer stampate sono riservate a tirature più piccole di regali, lanci di prodotto, kit PR e bundle premium, dove il
margine giustifica lo spettacolo dell'unboxing.**

Il vantaggio:

**Mantenere la grafica coerente in entrambi i formati comunica un unico marchio premium. Gestirli entrambi con un solo fornitore
(Zigpac) garantisce un solo ciclo di bozze e un unico calendario.**

Prossimi passi e prototipazione

Testate i vostri capi reali prima della produzione in serie.

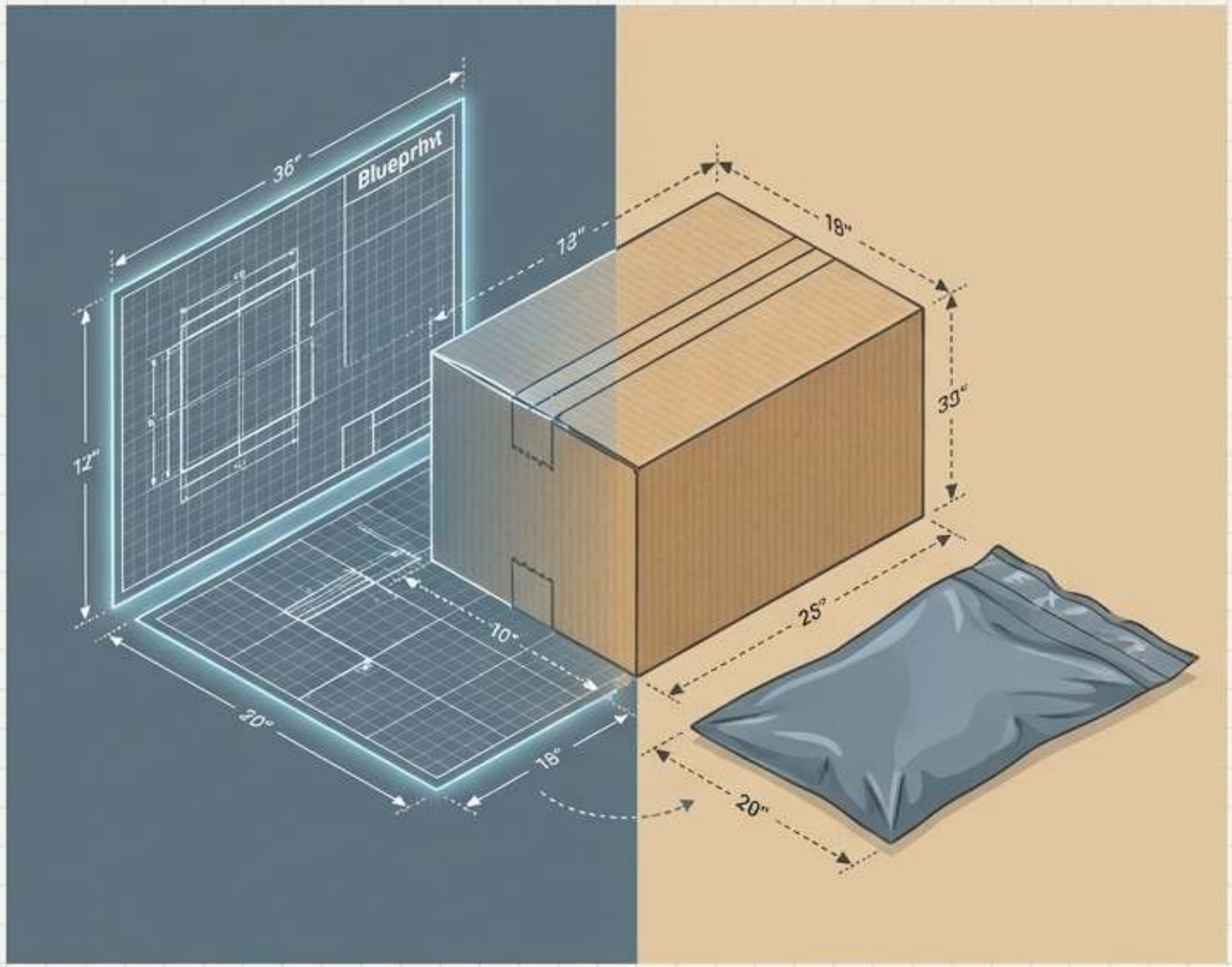

Percorso di prototipazione
Ogni ordine riceve una bozza digitale (eProof) gratuita. Zigpac consiglia di richiedere campioni fisici (US$5-$30) per testare imballaggio, linee di piegatura e peso volumetrico con i vostri capi reali.
I tempi di consegna standard sono di 7-10 giorni.

Azioni per un preventivo ibrido:

1. **Inviate taglia e peso del capo piegato.**
2. **Indicate il volume mensile degli ordini suddiviso per tipo di SKU.**
3. **Inviate la grafica del marchio e i CAP di destinazione.**

Zigpac confermerà dimensioni esatte, materiale, MOQ finale, prezzo e tempistiche.

Punti chiave



1. Realtà del costo unitario: i poly mailer costano molto meno per unità a ogni livello condiviso (es. $0.18 vs $0.52 da 1,000+).

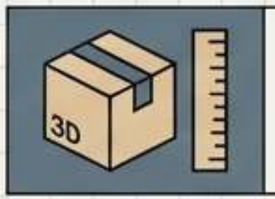

2. Peso fatturabile: il risparmio sulla spedizione dipende molto dal volume misurato del pacco (peso volumetrico), non solo dal peso dell'imballaggio vuoto.

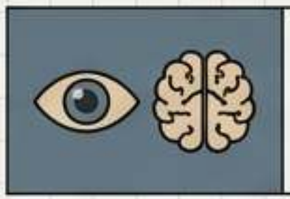

3. Percezione d'acquisto: il design dell'imballaggio influenza molto la percezione del marchio, e il cartone è generalmente preferito per un unboxing premium.



4. Riciclo divergente: il film (conferimento in negozio) e il cartone ondulato (porta a porta) seguono percorsi di riciclo completamente diversi.



5. Conformità delle dichiarazioni: le dichiarazioni «riciclabile» non qualificate sono rigorosamente regolamentate (regola del 60% della FTC). Stampate solo ciò che la vostra documentazione può difendere.