アパレル配送におけるポリメーラーとメーラーボックスの比較 Zigpac購買者向け完全ガイド

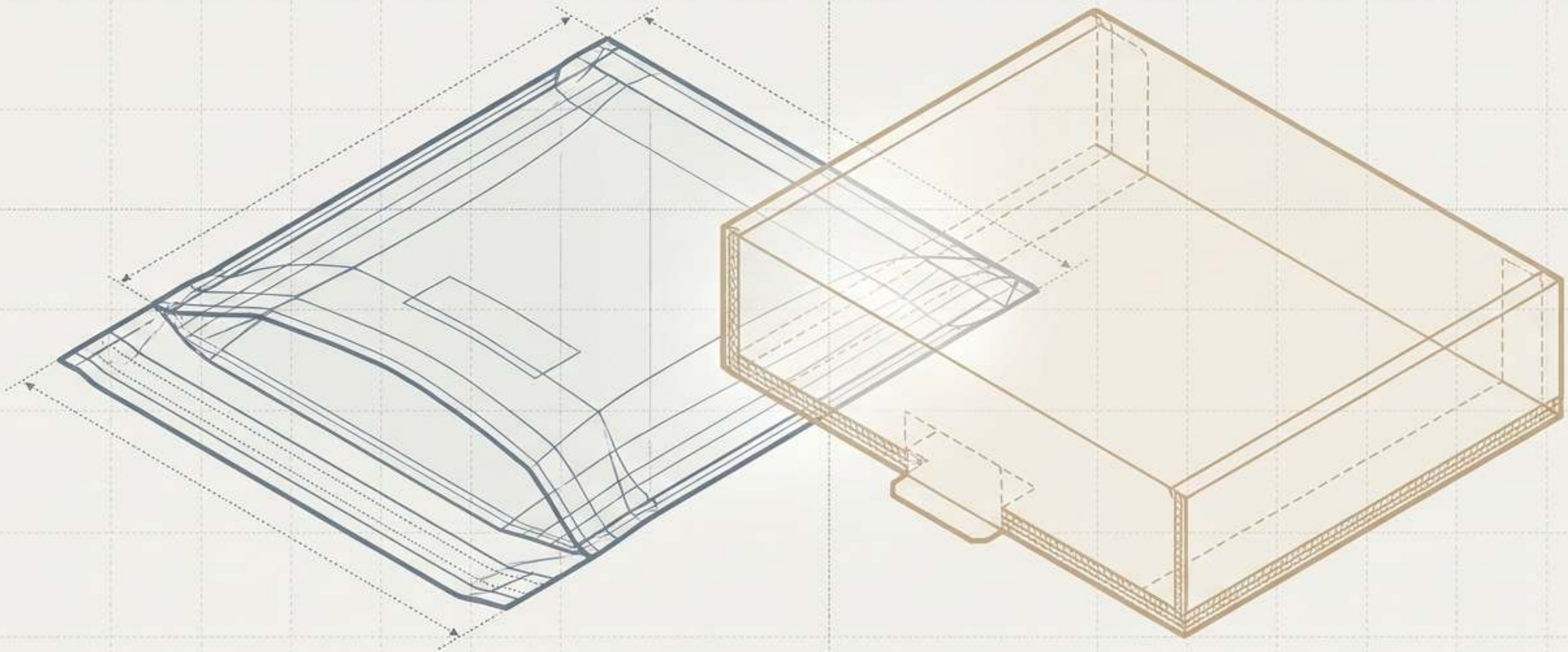

単価の落とし穴

梱包の問題は、フルフィルメントの請求書が届くまでは単純に見えます。



»
潰された第一

潰された第一印象：
構造的なギフトセットに柔軟な袋を使うと製品がへこみ、ブランドが損なわれます。

単価：$0.25 | 数量：100 合計：$25.00

空気を運ぶための支払い：

日常的なTシャツに硬いボックスを使うと段ボール、組立作業、容積重量の費用が発生します。

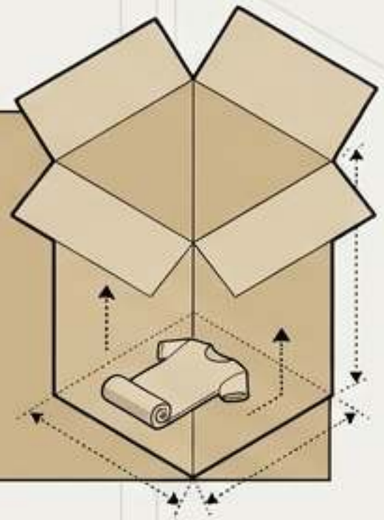

資材の無駄

燃料サーチャージ

組立作業時間

保管料金

容積重量サーチャージ

真のコスト

どちらの失敗も高くつきます。どちらも、単価だけで形式を評価したときに起こります。

ZIGPAC

公平な比較のための5ステップフレームワーク

カタログ写真ではなく実際の製品仕様を用いて、総配送コストと顧客の成果に基づいて梱包を評価しましょう。

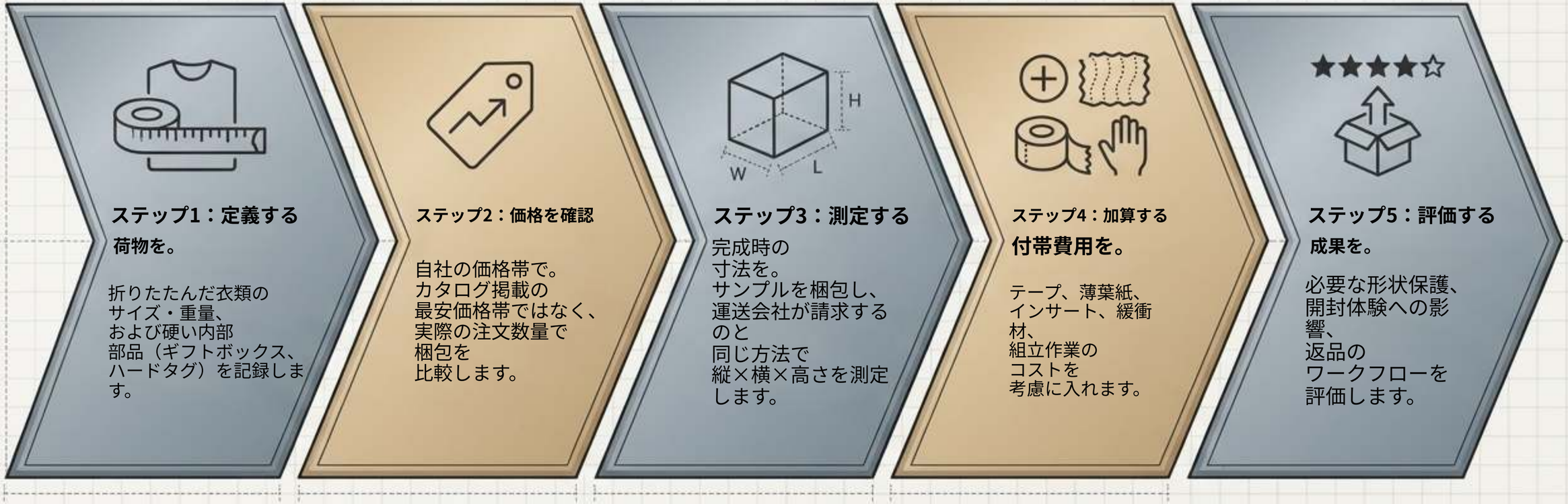

ステップ1：定義する

荷物を。

折りたたんだ衣類の
サイズ・重量、
および硬い内部
部品（ギフトボックス、
ハードタグ）を記録します。

ステップ2：価格を確認

自社の価格帯で。
カタログ掲載の
最安価格帯ではなく、
実際の注文数量で
梱包を
比較します。

ステップ3：測定する

完成時の
寸法を。
サンプルを梱包し、
運送会社が請求するのと
同じ方法で
縦×横×高さを測定します。

ステップ4：加算する

付帯費用を。

テープ、薄葉紙、
インサート、緩衝材、
組立作業の
コストを
考慮に入れます。

ステップ5：評価する

成果を。

必要な形状保護、
開封体験への影響、
返品の
ワークフローを
評価します。



柔軟な候補：

カスタムポリメーラー

日常的なソフトグッズのための、形状に沿う効率性。

衣類にフィット。平らな状態で出荷でき、重量はほぼ増えず、
課金対象の容積を最小限に抑えます。

環境からの保護。湿気や擦れに強く、
雨の多いルートや玄関先への置き配に最適です。

厚さの神話：厚いフィルム（2.0〜3.0 mil）は
重要な引き裂き・突き刺し耐性を高めますが、
柔軟な封筒を保護用ボックスに変えるわけではありません。
押しつぶしに対する構造的保護はゼロです。

最適な用途：折りたたんだTシャツ、パーカー、レギンス、
および大量の日常注文。

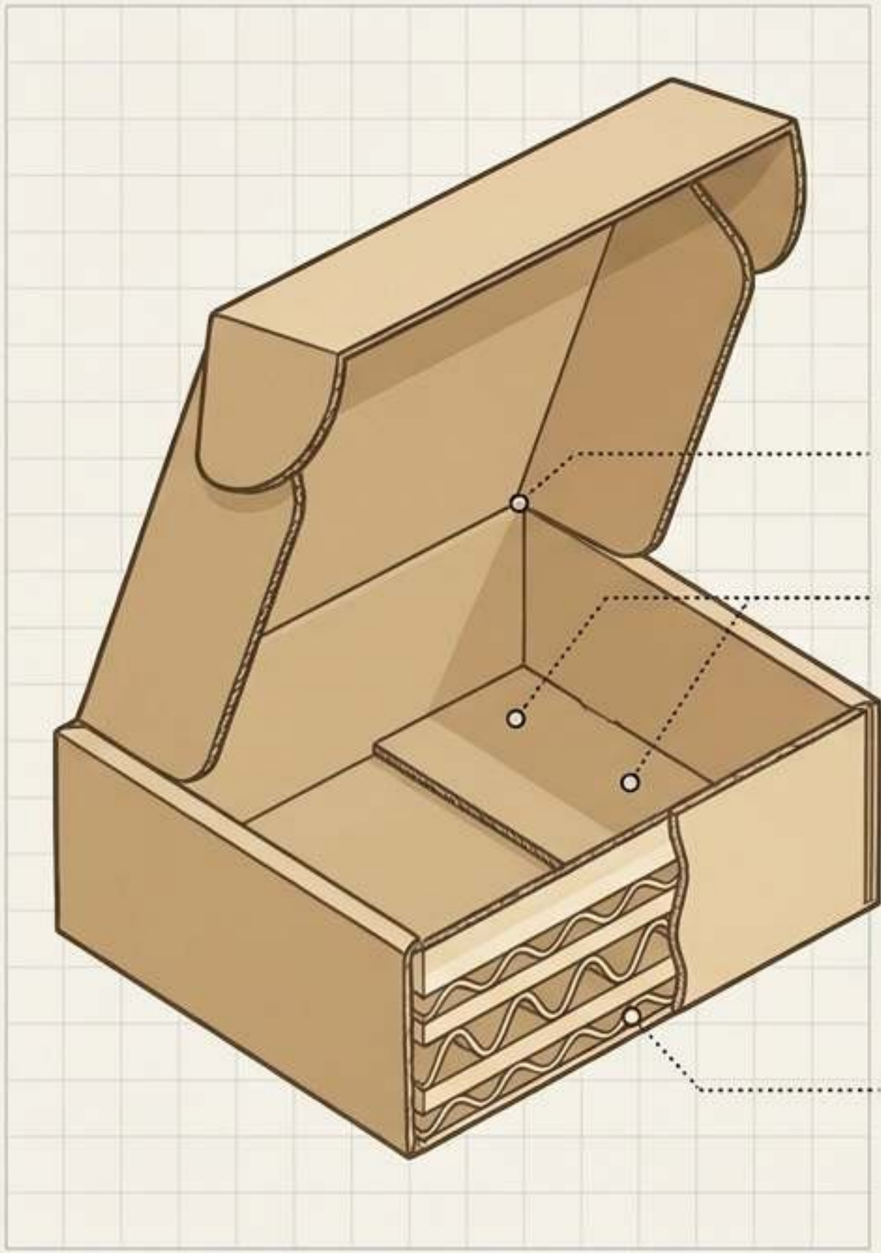

硬質の候補：

段ボール製メーラーボックス

構造的な保護と意図的な演出。

ロールエンド・タックトップ。ヒンジ式の蓋と差し込み式の留めが
意図的でプレミアムな開封体験を生み出します。

フルート設計。Eフルートは薄型で
滑らかな印刷面を備え、Bフルートは
クッション性を高めますが容積がかさみます。

運用上の現実：組み立てが必要。
平らな状態で届きますが、梱包作業台で手作業による折り込み、テープ貼り、多くの場合は詰め物が必要です。

MO LM

最適な用途：ギフトセット、PRキット、立体的なキャップ、セット販売の
アクセサリー、角を美しく保つ必要がある商品。

梱包単価のベースライン

Zigpac 2026年11月の価格帯別料金の比較

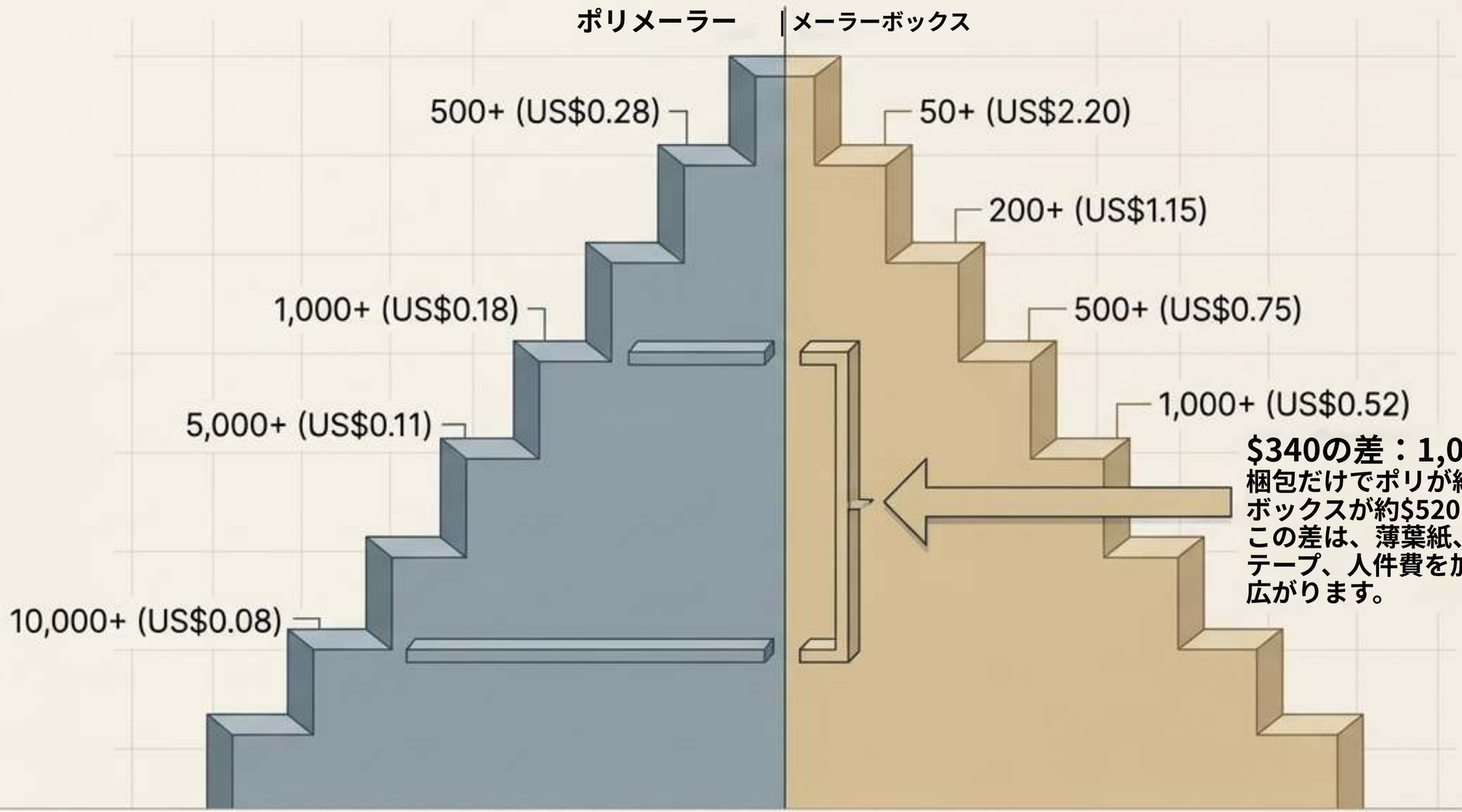

$340の差：1,000個の場合、
梱包だけでポリが約$180、
ボックスが約$520です。
この差は、薄葉紙、
テープ、人件費を加えるとさらに
広がります。

参考価格です。最終価格、MOQ、スケジュールはお見積もりに記載されます。

ZIGPAC

「空気」のペナルティ：容積重量



袋の寸法：14×11×2インチ＝308立方インチ。
（容積重量 約2.2 lb → 3 lbに切り上げ）。

[長さ × 幅 × 高さ]
÷ 運送会社の除数
＝請求重量
（運送会社は実重量と容積重量のいずれか大きい方で請求します）



ボックスの寸法：12×10×4インチ＝480立方インチ。
（容積重量 約3.5 lb → 4 lbに切り上げ）。

要点：薄型の袋は低い料金区分で請求されることが多いです。大きすぎるボックスや厚いフルートボードは、容積重量に基づく送料を即座に増加させます。

ZIGPAC

開封体験とブランド認識

演出のROI（Ipsos / Paper and Packaging Board、2018年）

ポリメーラー





プラスチックよりも紙や段ボールの梱包を
選ぶ可能性が高い消費者。

袋の現実：外側の印刷が唯一のブランド

表示面となり、演出ではなくスピードを重視した
素早く破って開ける体験で終わります。

段ボールボックス





梱包デザインが購買決定に
影響すると考える消費者。

ボックスの利点：外側のみ、内側のみ、または

内外両面の印刷により「蓋を開けて現れる」演出が生まれ、
ギフトやインフルエンサーの開封動画に欠かせません。

返品ワークフロー

サイズ交換を効率的に管理。

デュアルシールの利点

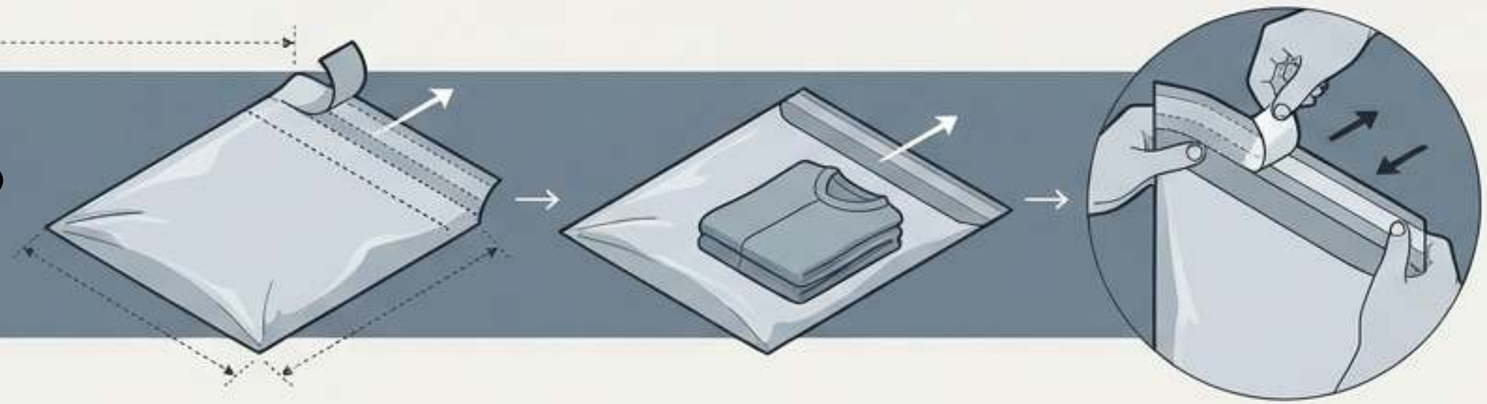

**カスタム返品用ポリメーラーには2本目の粘着テープが付いています。
お客様は元の梱包を簡単に再封できます。
（Zigpac掲載価格帯：500枚以上でUS$0.33から10,000枚以上でUS$0.10まで）。**

ボックスの制約



メーラーボックスも返送できますが、
お客様がフラップを破らずに開封し、梱包テープを持っている必要があります。
テープが1本ないだけで、返品がサポートチケットに変わります。

リサイクルルートとコンプライアンスの現実
素材の行き先と、法的に印刷が許される内容。

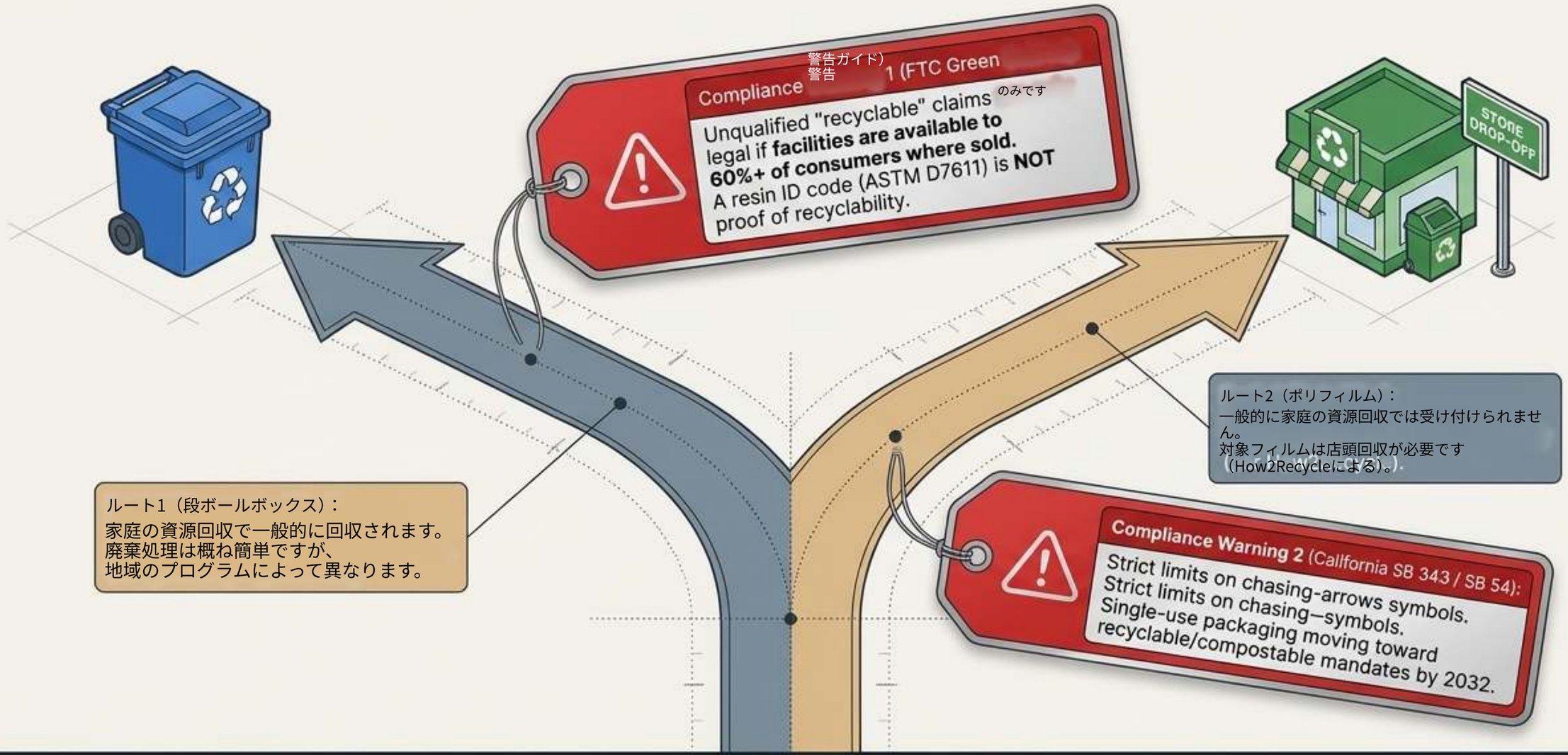

Zigpacポリシー：未検証の環境主張は行いません。書類で法的に裏付けられる内容のみを印刷してください。

マスター診断マトリクス

	ポリメーラー	メーラーボックス
単価（1,000個の価格帯）	US$0.18	US$0.52
送料リスク	低い – 形状に沿う	高い – 固定容積＋課金される空気
保護	湿気・擦れのみ	形状保護・圧壊保護
開封	素早く破って開ける	蓋を開けて現れる演出
返品	スムーズな2本目のテープ	お客様のテープが必要
保管とスピード	省スペースの平積み、詰めて封をするだけ	かさばる保管、折り・詰め・テープ貼り
MOQ（Zigpac）	500	50

（注記：最終的なMOQと価格はお見積もりに記載されます）

SKU判断ツリー

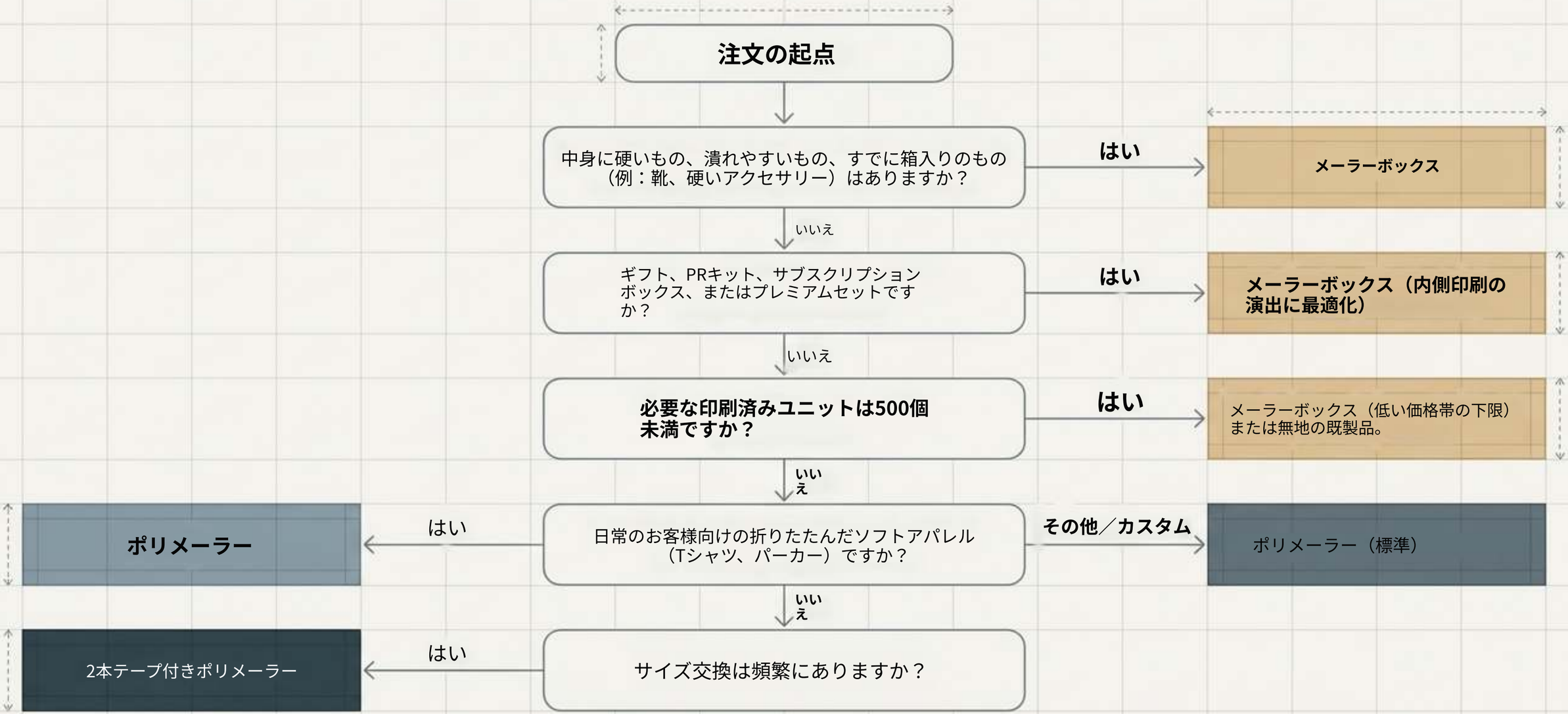
注文の起点
中身に硬いもの、潰れやすいもの、すでに箱入りのもの（例：靴、硬いアクセサリー）はありますか？
はい
メーラーボックス
いいえ
ギフト、PRキット、サブスクリプションボックス、またはプレミアムセットですか？
はい
メーラーボックス（内側印刷の演出に最適化）
いいえ
必要な印刷済みユニットは500個未満ですか？
はい
メーラーボックス（低い価格帯の下限）または無地の既製品。
いいえ
日常のお客様向けの折りたたんだソフトアパレル（Tシャツ、パーカー）ですか？
はい
ポリメーラー
その他／カスタム
ポリメーラー（標準）
いいえ
サイズ交換は頻繁にありますか？
はい
2本テープ付きポリメーラー

「なるほど」の瞬間：ハイブリッドプログラム

優れたアパレルブランドは、1つの形式だけを選びません。注文タイプに合わせて梱包を使い分けます。





戦略：

印刷済みポリメーラーは日常的な折りたたみソフトグッズの注文をカバーし、
単価と送料で大幅な節約を実現します。
印刷済みメーラーボックスは、ギフト、製品発売、PRキット、
プレミアムバンドルなどの小ロット向けに使い、
利益率が開封演出を正当化する場面で活用します。

メリット：

両形式でアートワークを統一することで、
1つのプレミアムブランドとして認識されます。両方を1社のサプライヤー
（Zigpac）で管理すれば、校正サイクルも1回、スケジュールも
1つに統一されます。

次のステップとプロトタイピング

量産前に実際の衣類でテストしましょう。

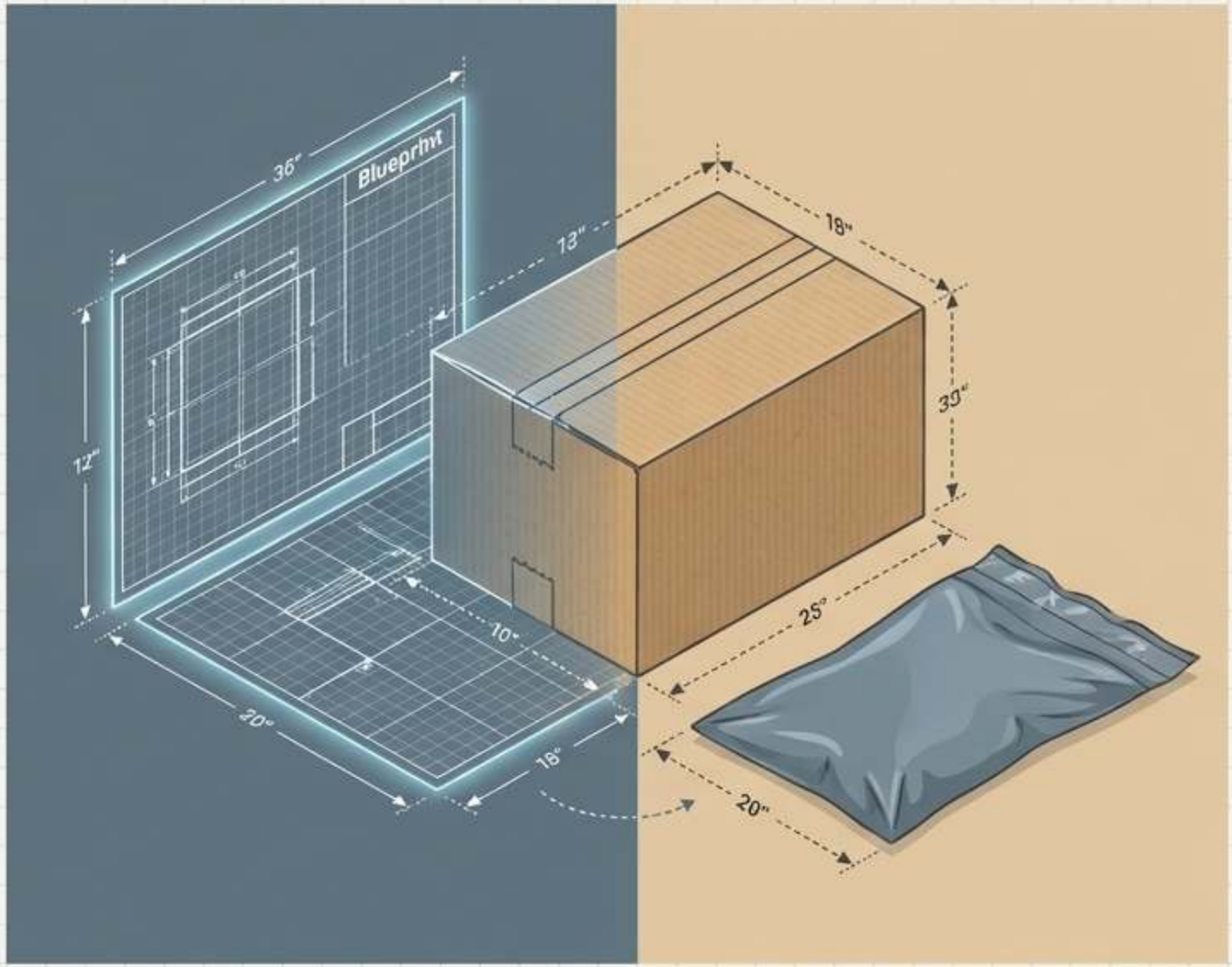

プロトタイピングの流れ
すべての注文に無料のeProofが付きます。Zigpacは実物サンプル（US$5〜$30）を依頼し、実際のアパレルで梱包、折り線、容積重量をテストすることをおすすめします。
標準リードタイムは7〜10日です。

ハイブリッド見積もりのためのアクション項目：

1. 折りたたんだ衣類のサイズと重量を送付。
2. SKUタイプ別の月間注文数量を提供。
3. ブランドのアートワークと配送先の郵便番号を提出。

Zigpacが正確なサイズ、素材、最終MOQ、価格、スケジュールを確認します。

重要なポイント



1. 単価の現実：ポリメーラーは共通するすべての価格帯で単価が大幅に安くなります（例：1,000個以上で$0.18対$0.52）。

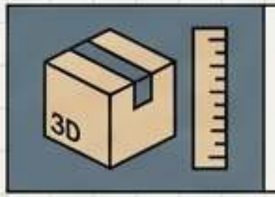

2. 請求重量：送料の節約は、空の梱包材の重量だけでなく、実測した荷物の容積（容積重量）に大きく左右されます。

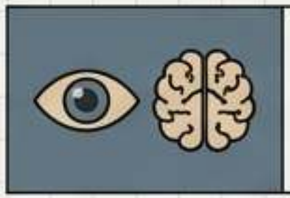

3. 購買時の認識：梱包デザインはブランド認識に大きく影響し、プレミアムな開封体験には一般的に板紙が好まれます。



4. 異なるリサイクル：フィルム（店頭回収）と段ボール（家庭の資源回収）はまったく異なるリサイクルルートをたどります。



5. 表示のコンプライアンス：無条件の「リサイクル可能」表示は厳しく規制されています（FTC 60%ルール）。書類で裏付けられる内容のみを印刷してください。