의류 배송용 폴리 메일러 vs. 메일러 박스
Zigpac 구매자를 위한 완벽 가이드

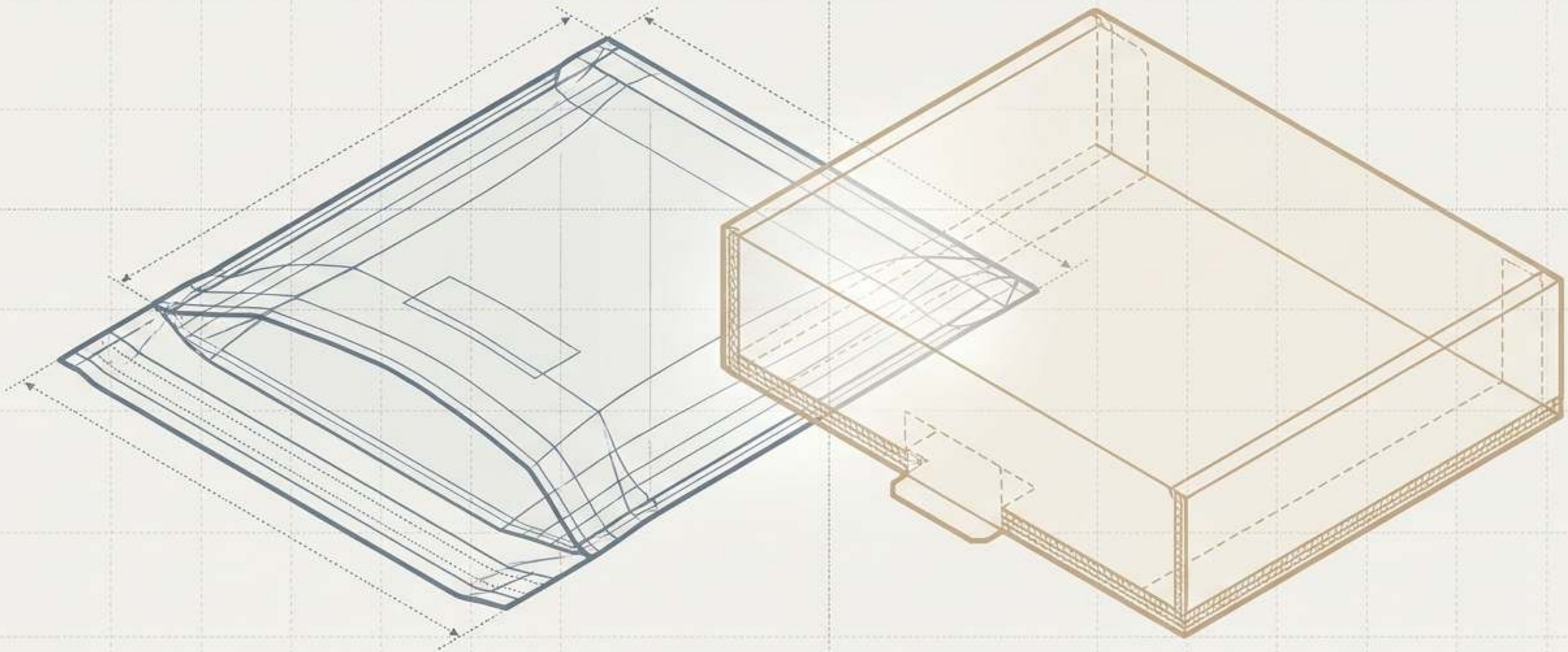

단가의 함정

포장 문제는 풀필먼트 청구서가 도착하기 전까지는 단순해 보입니다.



찌그러진 첫

찌그러진 첫 인상:

구조적인 선물 세트에 유연한 봉투를 사용하면 제품이 찌그러지고 브랜드가 손상됩니다.

단가: $0.25 | 수량: 100 합계: $25.00

공기를 배송하는 비용:

일상용 티셔츠에
견고한 박스를 사용하면
골판지,
조립 인건비,
부피 무게에 대한
비용이 발생합니다.

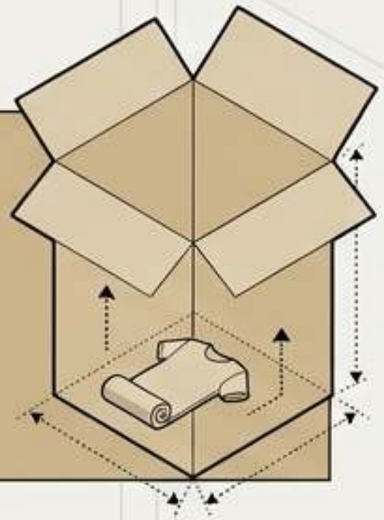

자재
낭비

조립
작업 시간

유류
할증료

부피
무게
할증료

보관
수수료

실제 비용

두 가지 실수 모두 비쌉니다. 둘 다 단가만으로 포장 형식을 평가할 때 발생합니다.

ZIGPAC

공정한 비교를 위한 5단계 프레임워크

카탈로그 사진이 아닌 실제 제품 사양을 바탕으로, 총 배송 비용과 고객 결과를 기준으로 포장을 평가하세요.



1단계: 정의하기

소포.

접은 의류의
크기와 무게,
그리고 단단한 내부
구성품(선물 박스,
하드 태그)을 기록하세요.



2단계: 가격 확인

해당 구간에서.
카탈로그에 표시된
최저 구간이 아닌
실제 주문
수량 기준으로
포장을 비교하세요.

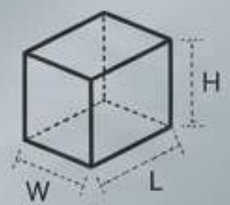

3단계: 측정하기

완성 시
치수.
샘플을 포장하고
운송사가 청구하는
방식 그대로
가로x세로x높이를 측
정하세요.



4단계: 추가하기

부대 비용.

테이프, 박엽지,
인서트, 완충재,
조립 인건비의
비용을
반영하세요.



5단계: 평가하기

결과.

필요한 형태 보호,
언박싱 효과,
반품
워크플로를
평가하세요.



유연한 후보:

맞춤 폴리 메일러

일상용 소프트 굿즈를 위한, 형태에 맞는 효율성.

의류에 밀착. 납작하게 배송되고 무게가 거의 늘지 않으며 청구 부피를 최소화합니다.

환경 보호. 습기와 긁힘에 강해 비가 잦은 경로와 문 앞 배송에 이상적입니다.

두께에 대한 오해: 더 두꺼운 필름(2.0~3.0 mil)은 중요한 인열 및 천공 저항성을 높이지만, 유연한 봉투를 보호용 박스로 바꾸지는 못합니다. 눌림에 대한 구조적 보호는 전혀 없습니다.

추천 용도: 접은 티셔츠, 후디, 레깅스,
그리고 대량의 일상 주문.

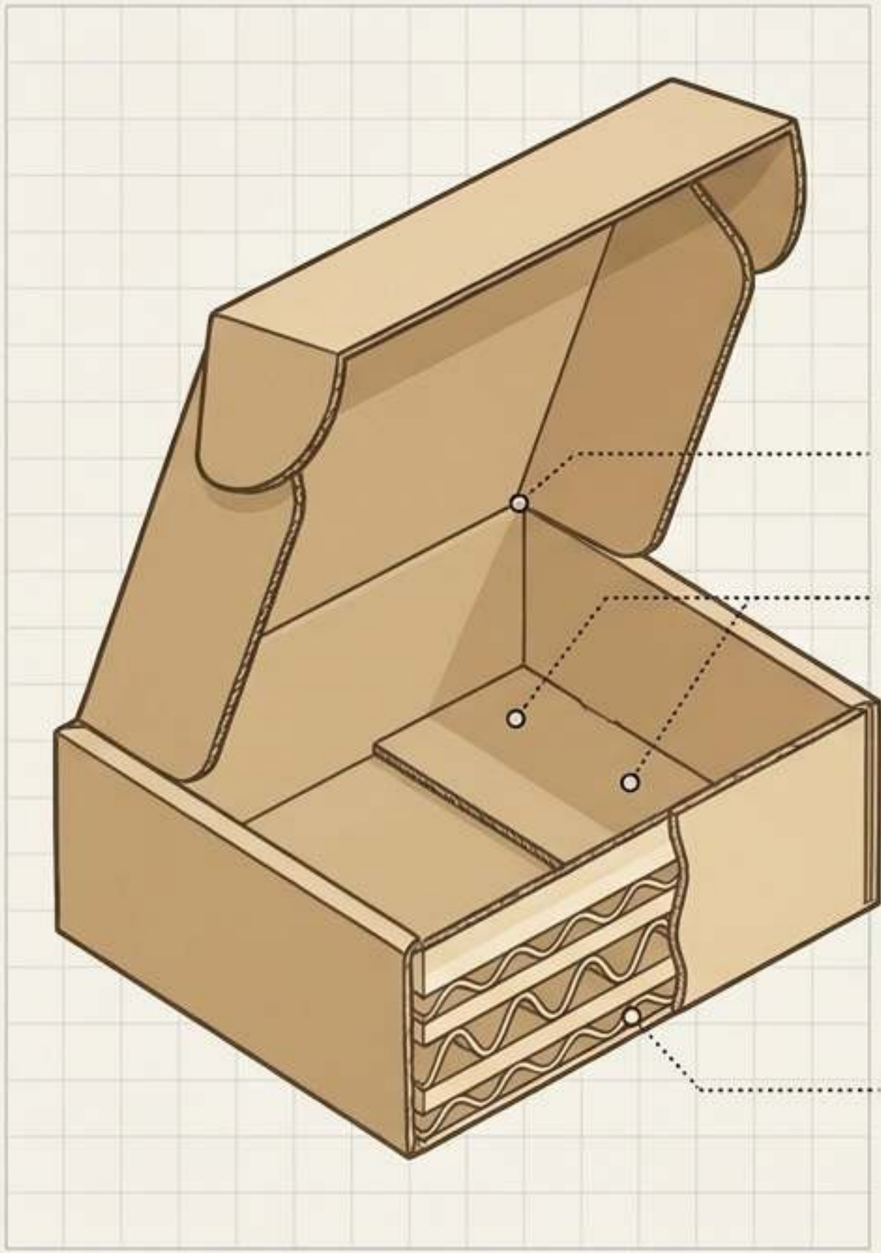

견고한 후보:

골판지 메일러 박스

구조적 보호와 의도된 연출.

롤엔드 턱탑. 경첩식 뚜껑과 끼움식 마감이 의도적이고 프리미엄한 언박싱 과정을 만듭니다.

골 설계. E골은 더 얇은 두께에 매끄러운 인쇄면을 제공하고, B골은 완충성을 더하지만 부피가 커집니다.

운영 현실: 조립 필요.
납작한 상태로 배송되지만 포장 작업대에서 수작업 접기, 테이핑, 그리고 종종 완충재 충전이 필요합니다.

MO LM

추천 용도: 선물 세트, PR 키트, 형태가 있는 캡, 묶음 액세서리, 모서리를 깨끗하게 유지해야 하는 제품.

포장 단가 기준선

Zigpac 2026년 11월 구간별 가격 비교

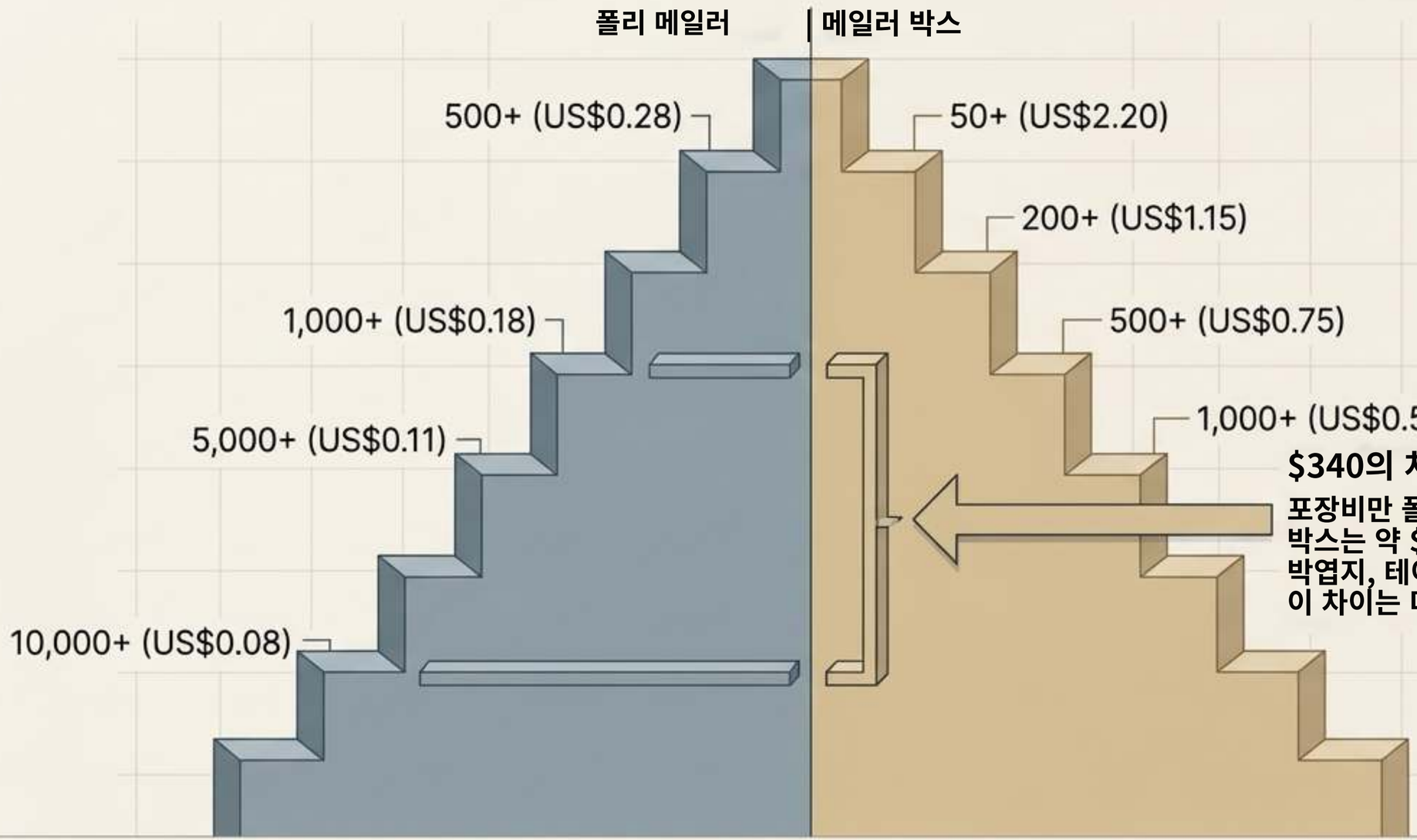

$340의 차이: 1,000개 기준,

포장비만 폴리는 약 $180,
박스는 약 $520입니다.
박엽지, 테이프, 인건비를 더하면
이 차이는 더 커집니다.

예시 가격 - 최종 가격, MOQ, 일정은 견적서에 명시됩니다.

'공기' 페널티: 부피 무게



봉투 규격: 14x11x2인치 = 308세제곱인치.
(부피 무게 약 2.2 lb -> 3 lb로 올림).

[길이 x 너비 x 높이]
÷ 운송사 나눗수
= 청구 무게
(운송사는 실제 무게와 부피 무게 중
더 큰 값으로 청구합니다)



박스 규격: 12x10x4인치 = 480세제곱인치.
(부피 무게 약 3.5 lb -> 4 lb로 올림).

핵심: 더 슬림한 봉투는 종종 낮은 구간으로 청구됩니다. 과대 박스나 더 두꺼운 B골 판지는 부피 무게 기준 배송비를 즉시 증가시킵니다.

ZIGPAC

언박싱 & 브랜드 인식

연출의 ROI (Ipsos / Paper and Packaging Board, 2018)

폴리 메일러





플라스틱보다 종이나 판지 포장을
선택할 가능성이 더 높은 소비자.

봉투의 현실: 외부 인쇄가 유일한 브랜드

표면이 되며, 연출이 아닌 속도에 최적화된
빠르게 뜯어 여는 경험으로 끝납니다.

골판지 박스





포장 디자인이 구매 결정에
영향을 준다고 동의하는 소비자.

박스의 장점: 외부 전용, 내부 전용 또는 전체

내외부 인쇄로 '뚜껑을 열면 드러나는' 연출이 만들어지며,
선물과 인플루언서 언박싱 영상에 필수적입니다.

반품 워크플로

사이즈 교환을 효율적으로 관리하기.

이중 실링의 장점

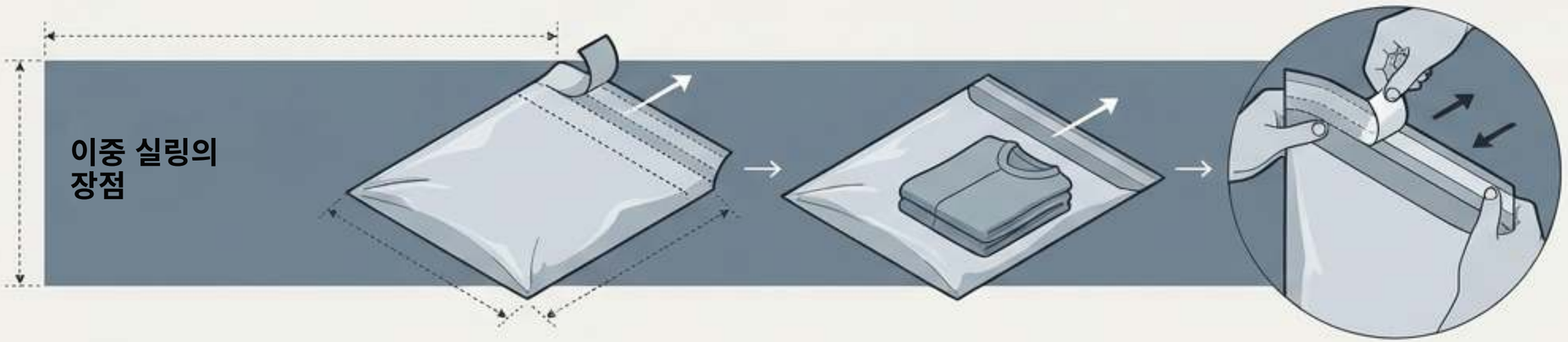

맞춤 반품용 폴리 메일러에는 두 번째 접착 스트립이 있습니다. 고객이 원래 포장을 손쉽게 다시 밀봉합니다. (Zigpac 공시 구간: 500개 이상 US$0.33부터 10,000개 이상 US$0.10까지).

박스의 한계

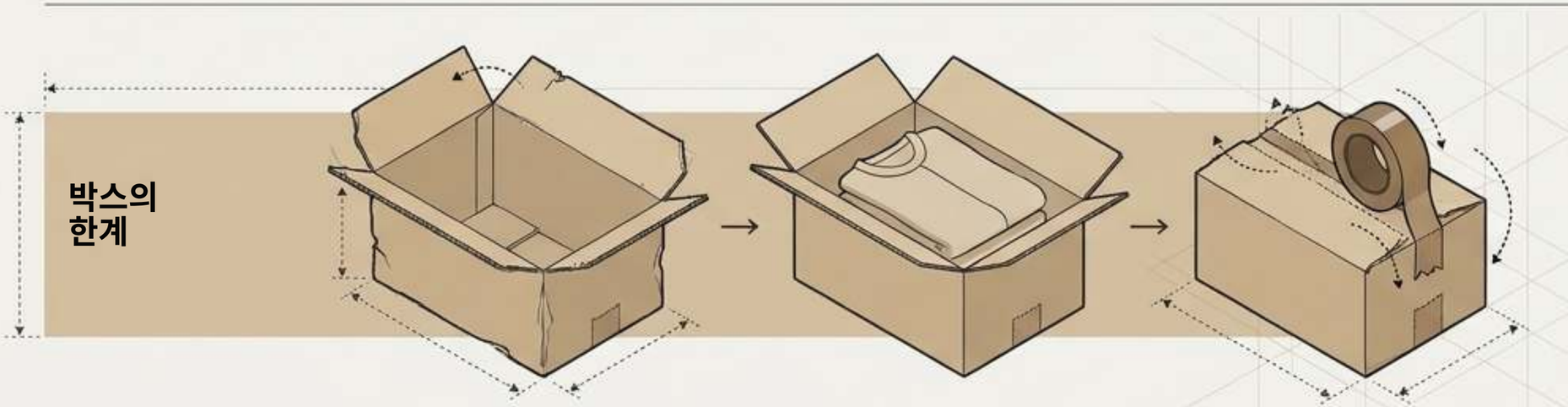

메일러 박스도 반송할 수 있지만, 고객이 플랩을 찢지 않고 개봉해야 하며 포장 테이프를 갖고 있어야 합니다. 테이프 한 줄이 없으면 반품이 고객 지원 문의로 바뀝니다.

재활용 경로 & 규정 준수 현실
소재가 어디로 가는지, 그리고 법적으로 인쇄할 수 있는 내용.



Zigpac 정책: 검증되지 않은 친환경 주장은 하지 않습니다. 문서로 법적으로 뒷받침되는 내용만 인쇄하세요.

마스터 진단 매트릭스

	폴리 메일러	메일러 박스
단가 (1,000개 구간)	US$0.18	US$0.52
배송비 노출	낮음 - 형태에 맞춤	높음 - 고정 부피 + 청구되는 공기
보호	습기/긁힘만	형태 및 눌림 보호
언박싱	빠르게 뜯어 열기	뚜껑을 열면 드러나는 연출
반품	간편한 두 번째 스트립	고객 테이프 필요
보관 & 속도	공간 절약형 평면 적재, 넣고 밀봉	부피 큰 보관, 접기-충전-테이핑
MOQ (Zigpac)	500	50

(고지: 최종 MOQ 및 가격은 견적서에 명시됩니다)

ZIGPAC

SKU 결정 트리

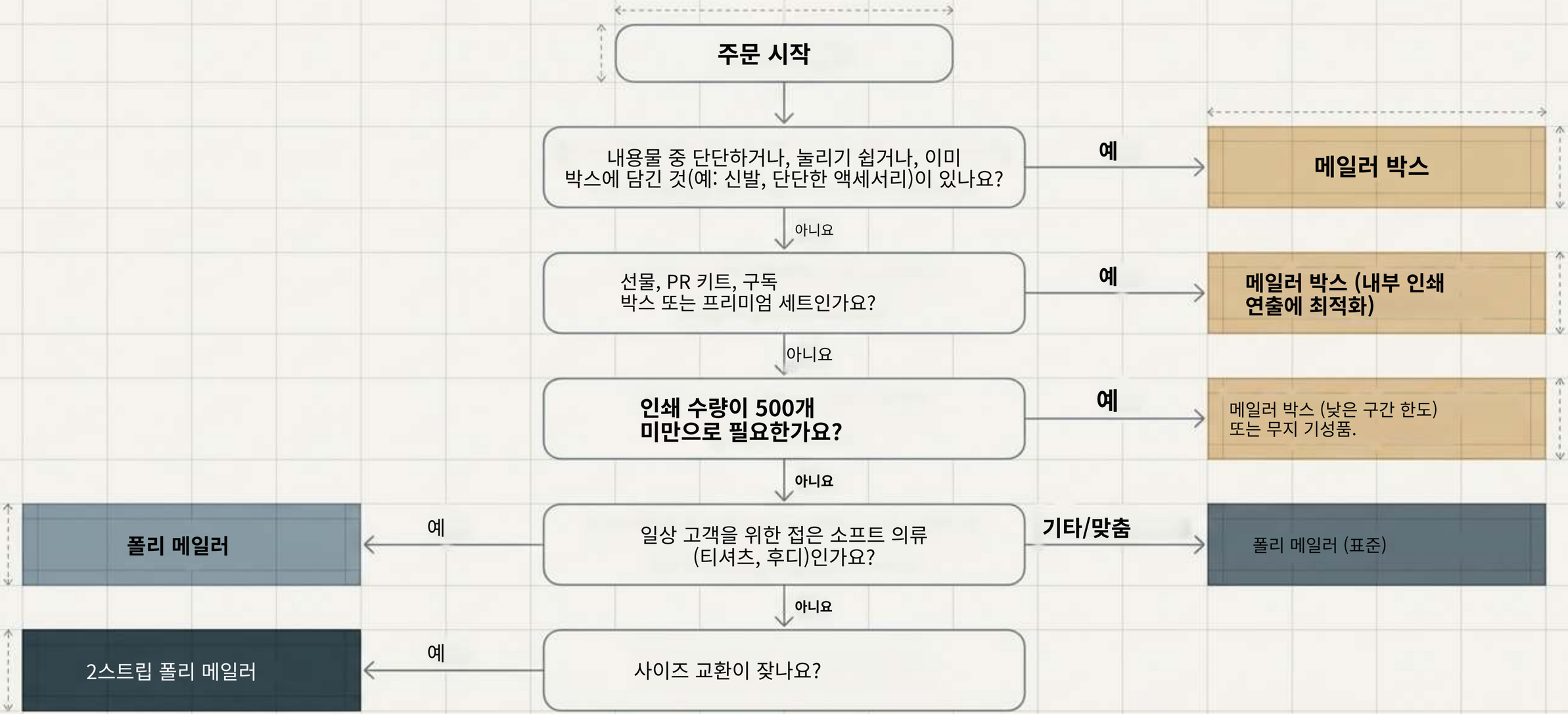

ZIGPAC

'아하' 순간: 하이브리드 프로그램

최고의 의류 브랜드는 한 가지 형식만 선택하지 않습니다. 주문 유형에 맞춰 포장을 선택합니다.





전략:

인쇄된 폴리 메일러는 일상적인 접은 소프트 굿즈 주문을 담당하여 단가와 배송비에서 큰 절감을 실현합니다.
인쇄된 메일러 박스는 선물, 신제품 출시, PR 키트, 프리미엄 번들 등 소량 생산에 사용하며, 마진이 언박싱 연출을 정당화하는 경우에 적합합니다.

효과:

두 형식 전반에 아트워크를 일관되게 유지하면 하나의 프리미엄 브랜드로 인식됩니다. 두 가지를 하나의 공급업체(Zigpac)에서 관리하면 교정 주기 한 번, 통합된 일정 하나로 진행됩니다.

다음 단계 & 프로토타이핑

대량 생산 전에 실제 의류로 테스트하세요.

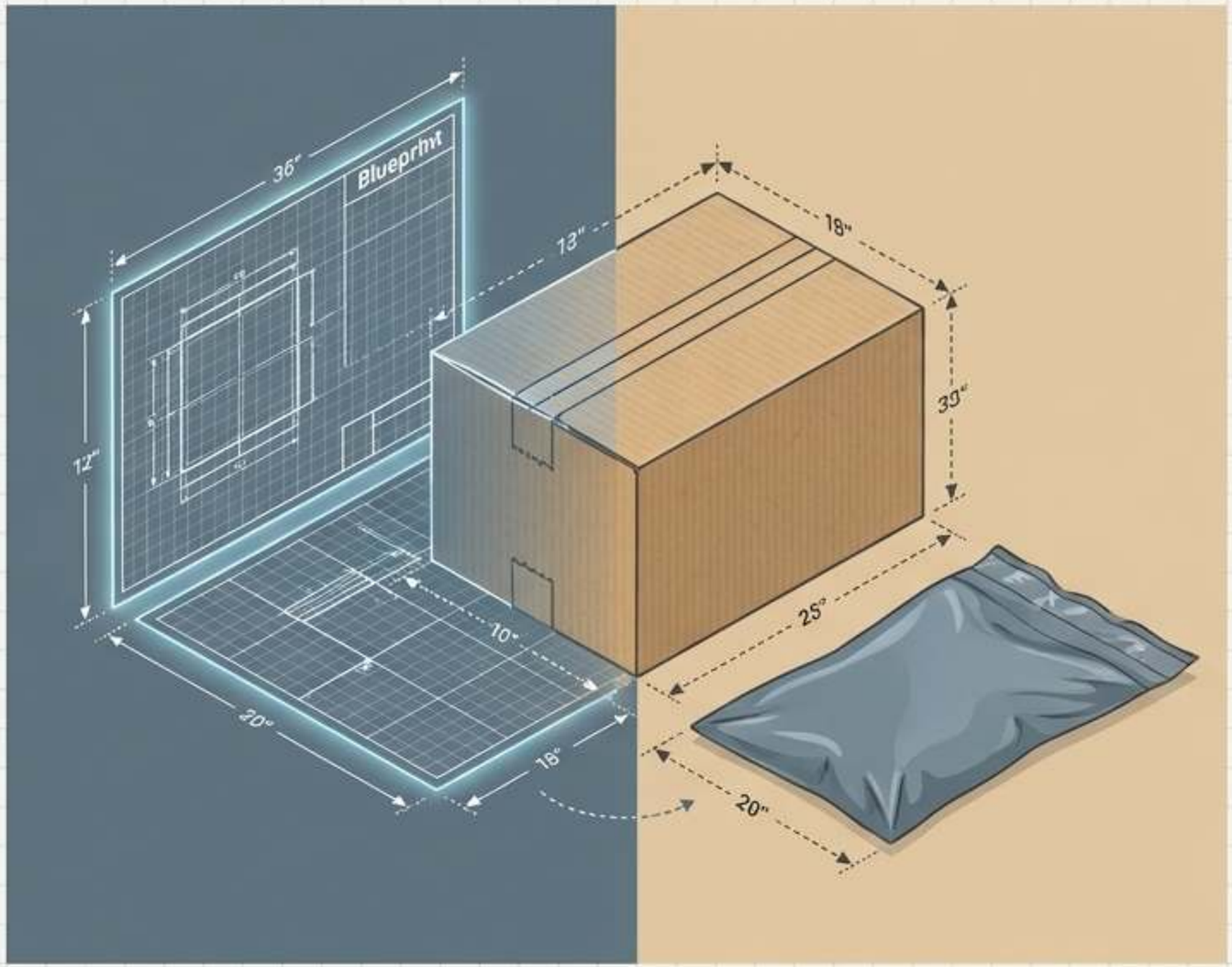

프로토타이핑 경로
모든 주문에 무료 eProof가 제공됩니다. Zigpac은
실물 샘플(US$5-$30)을 요청하여
실제 의류로 포장, 접는 선, 부피
무게를 테스트할 것을 권장합니다.
표준 리드 타임은 7-10일입니다.

하이브리드 견적을 위한 실행 항목:

1. 접은 의류의 크기와 무게를 보내주세요.
2. SKU 유형별 월간 주문량을 제공해주세요.
3. 브랜드 아트워크와 배송지 우편번호를 제출해주세요.

Zigpac이 정확한 크기, 소재,
최종 MOQ, 가격, 일정을 확인해드립니다.

핵심 요약



1. 단가 현실: 폴리 메일러는 모든 공통 구간에서 개당 비용이 훨씬 저렴합니다 (예: 1,000개 이상에서 $0.18 vs $0.52).

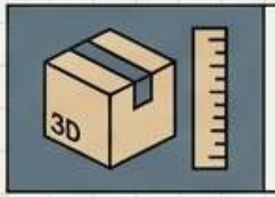

2. 청구 무게: 배송비 절감은 빈 포장재 무게뿐 아니라 측정된 소포 부피(부피 무게)에 크게 좌우됩니다.

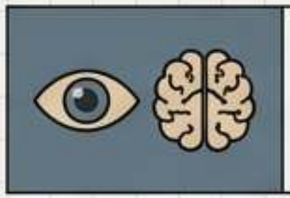

3. 구매 인식: 포장 디자인은 브랜드 인식에 큰 영향을 미치며, 프리미엄 언박싱에는 일반적으로 판지가 선호됩니다.

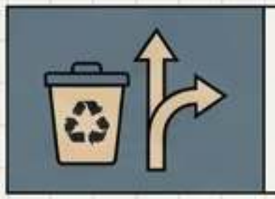

4. 서로 다른 재활용: 필름(매장 수거)과 골판지(가정 분리수거)는 완전히 다른 재활용 경로를 따릅니다.



5. 표시 규정 준수: 조건 없는 '재활용 가능' 표시는 엄격하게 규제됩니다(FTC 60% 규칙). 문서로 입증할 수 있는 내용만 인쇄하세요.