Koperta foliowa czy pudełko wysyłkowe do wysyłki odzieży? Kompletny przewodnik kupującego Zigpac

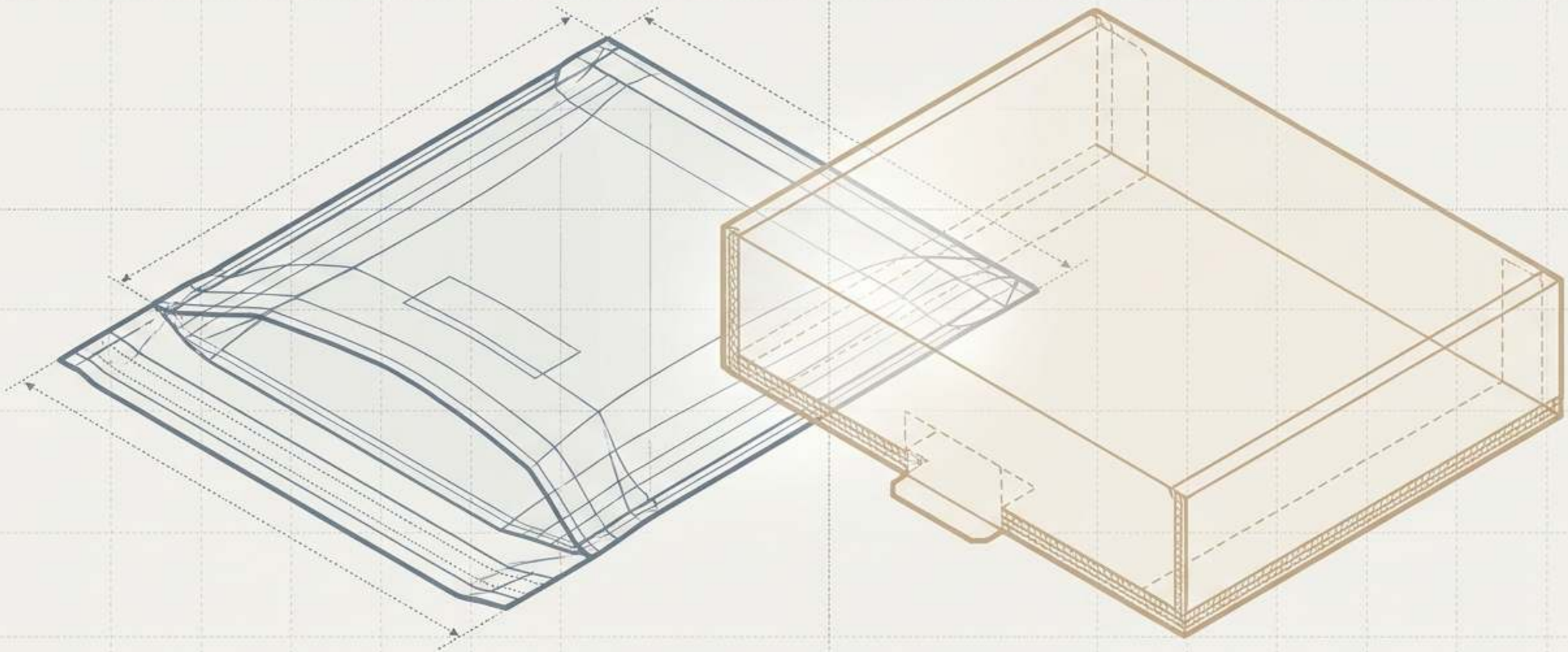

PUŁAPKA KOSZTU JEDNOSTKOWEGO

Kwestia opakowania wydaje się prosta, dopóki nie nadejdą faktury za fulfillment.



»
ZGNIECIONE PIERWSZE

ZGNIECIONE PIERWSZE

WRAŻENIA:

Używanie elastycznych toreb do sztywnych zestawów upominkowych kończy się wgniecionymi produktami i szkodą dla marki.

KOSZT JEDNOSTKOWY: $0,25 | ILOŚĆ: 100 RAZEM: $25,00

PŁACENIE ZA WYSYŁKĘ POWIETRZA:

Używanie sztywnych pudełek do codziennych T-shirtów generuje opłaty za tekturę falistą, pracę przy montażu oraz wagę gabarytową.

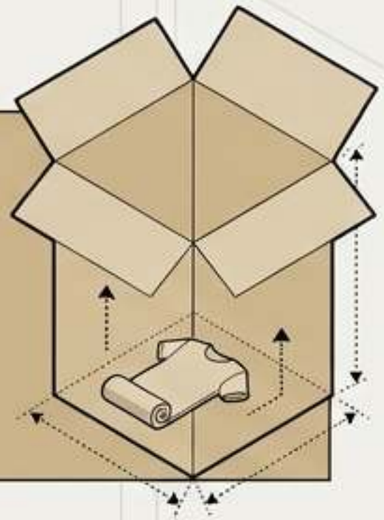

Odpady materiałowe

Godziny pracy przy montażu

Dopłaty paliwowe

Dopłaty za wagę gabarytową

Opłaty magazynowe

PRAWDZIWY KOSZT

OBA BŁĘDY SĄ KOSZTOWNE. OBA ZDARZAJĄ SIĘ, GDY FORMATY OCENIA SIĘ WYŁĄCZNIE NA PODSTAWIE CENY JEDNOSTKOWEJ.

ZIGPAC

5-ETAPOWE RAMY UCZCIWEGO PORÓWNANIA

Oceniaj opakowania na podstawie całkowitego kosztu dostawy i efektu dla klienta, korzystając z rzeczywistych specyfikacji produktu, a nie zdjęć z katalogu.



KROK 1: ZDEFINIUJ PRZESYŁKĘ.

Zapisz rozmiar złożonej odzieży, wagę oraz wszelkie sztywne elementy wewnętrzne (pudełka upominkowe, twarde metki).



KROK 2: WYCEŃ NA SWOIM PROGU.

Porównuj opakowania przy rzeczywistym wolumenie zamówień, a nie przy najniższym progu z katalogu.

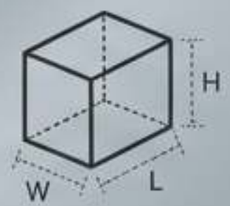

KROK 3: ZMIERZ GOTOWE WYMIARY.

Zapakuj próbkę i zmierz DxSxW dokładnie tak, jak przewoźnik ją rozliczy.



KROK 4: DODAJ DODATKI.

Uwzględnij koszt taśmy, bibuły, wkładek, wypełniaczy oraz pracy przy montażu.



KROK 5: OCEŃ EFEKT.

Oceń wymaganą ochronę kształtu, wrażenie przy rozpakowaniu oraz procesy zwrotów.

ZIGPAC



.o Plombujące zamknięcie klejowe

Wielowarstwowa **Folia koekstrudowana (np. 2,5 mil)**

o Wytrzymałe zgrzewane narożniki

ELASTYCZNY KANDYDAT:

KOPERTA FOLIOWA NA ZAMÓWIENIE

Wydajność dopasowana do kształtu dla codziennych artykułów miękkich.

Dopasowuje się do odzieży. Wysyłana na płasko, dodaje znikomą wagę i minimalizuje rozliczaną objętość.

Ochrona przed warunkami. Odporna na wilgoć i otarcia, idealna na deszczowe trasy i dostawy pod drzwi.

MIT GRUBOŚCI: Grubsza folia (2,0 do 3,0 mil) znacznie zwiększa odporność na rozdarcie i przebicie, ale NIE zamienia elastycznej koperty w ochronne pudełko. Zero ochrony konstrukcyjnej przed zgnieceniem.

NAJLEPSZE DO: złożonych T-shirtów, bluz z kapturem, leggins

oraz dużych wolumenów codziennych zamówień.

ZIGPAC

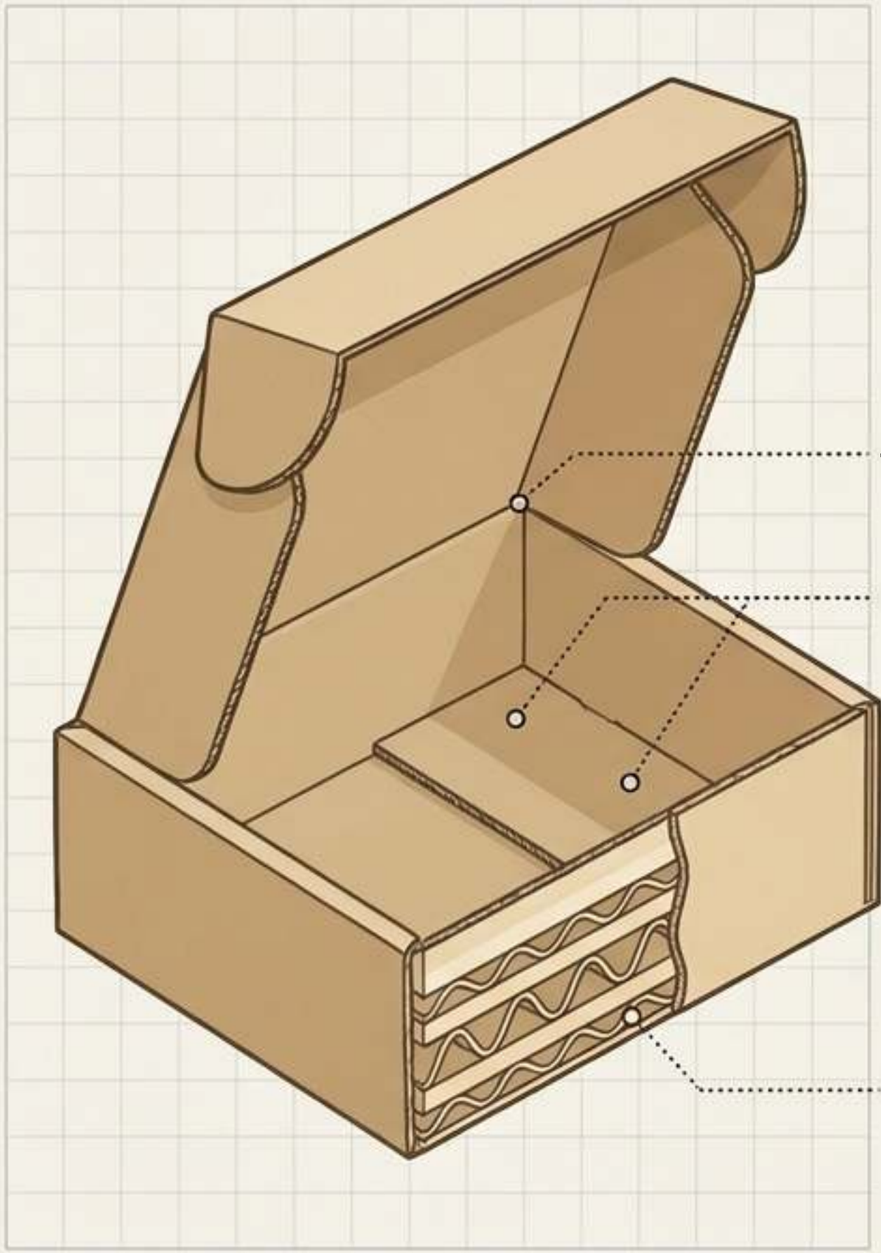

SZTYWNY KANDYDAT:

PUDEŁKO WYSYŁKOWE Z TEKTURY FALISTEJ

Ochrona konstrukcyjna i przemyślana prezentacja.

Zawijane boki i wsuwana klapa. Zawiasowe wieko i wsuwane zamknięcia tworzą przemyślany, premium proces rozpakowania.

Konstrukcja fali. Fala E ma cieńszy profil z gładką powierzchnią do druku; fala B zapewnia amortyzację, ale zwiększa objętość.

RZECZYWISTOŚĆ OPERACYJNA: Wymaga składania. Dostarczane na płasko, ale wymaga ręcznego składania, oklejania taśmą i często wypełniacza na stanowisku pakowania.

MO LM

NAJLEPSZE DO: zestawów upominkowych, zestawów PR, sztywnych czapek, zestawów akcesoriów i produktów wymagających nienagannych narożników.

ZIGPAC

Bazowy koszt jednostkowy opakowania

Porównanie cen progowych Zigpac z listopada 2026

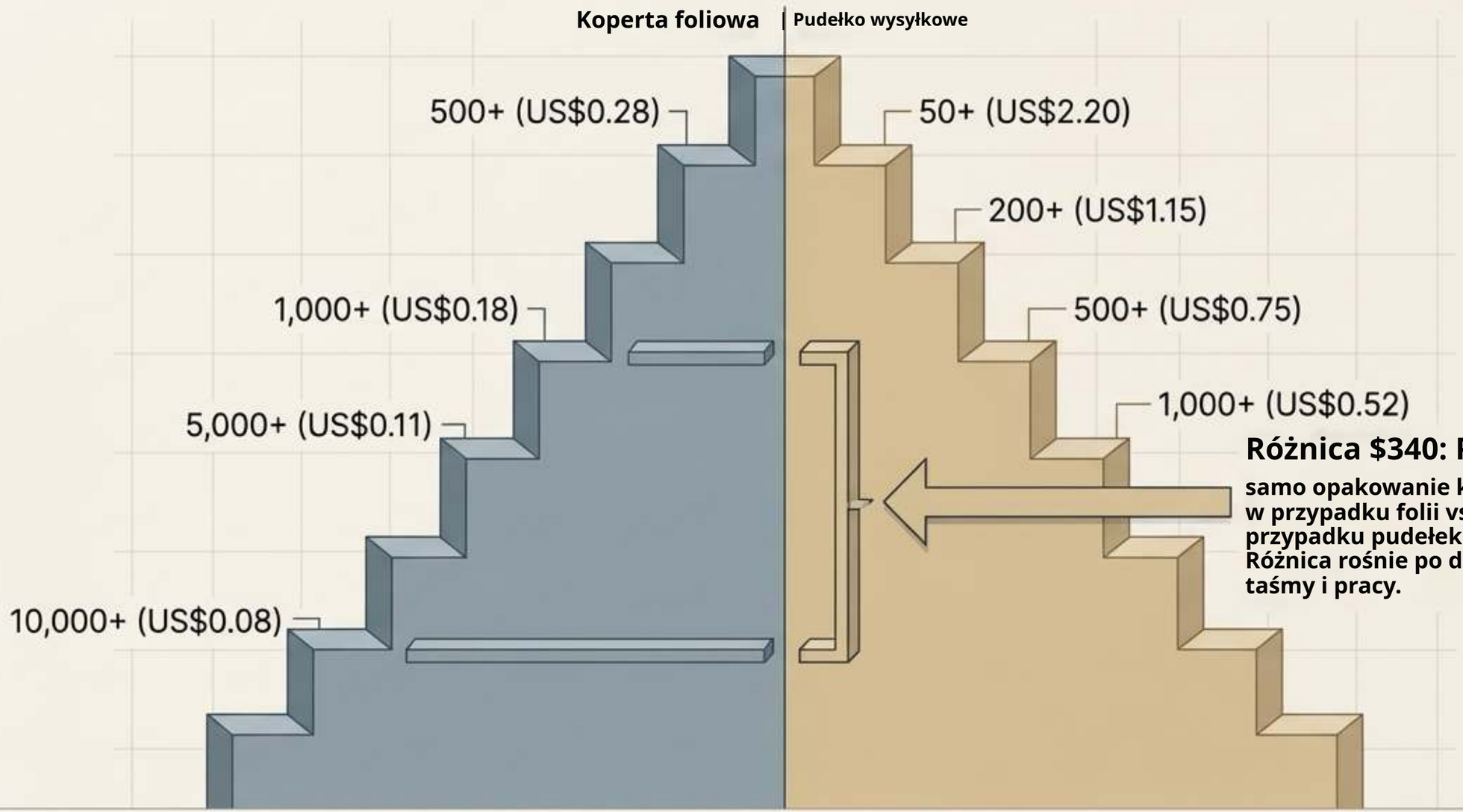

Różnica $340: Przy 1000 sztuk

samo opakowanie kosztuje ~$180 w przypadku folii vs. ~$520 w przypadku pudełek.
Różnica rośnie po doliczeniu bibuły, taśmy i pracy.

Ceny poglądowe - ostateczna cena, MOQ i harmonogram w Twojej ofercie.

ZIGPAC

Kara za „powietrze”: waga gabarytowa



[Długość x Szerokość x Wysokość]

÷ Dzielnik przewoźnika

= Waga rozliczeniowa

(Przewoźnicy naliczają wyższą z wag: rzeczywistej lub gabarytowej)

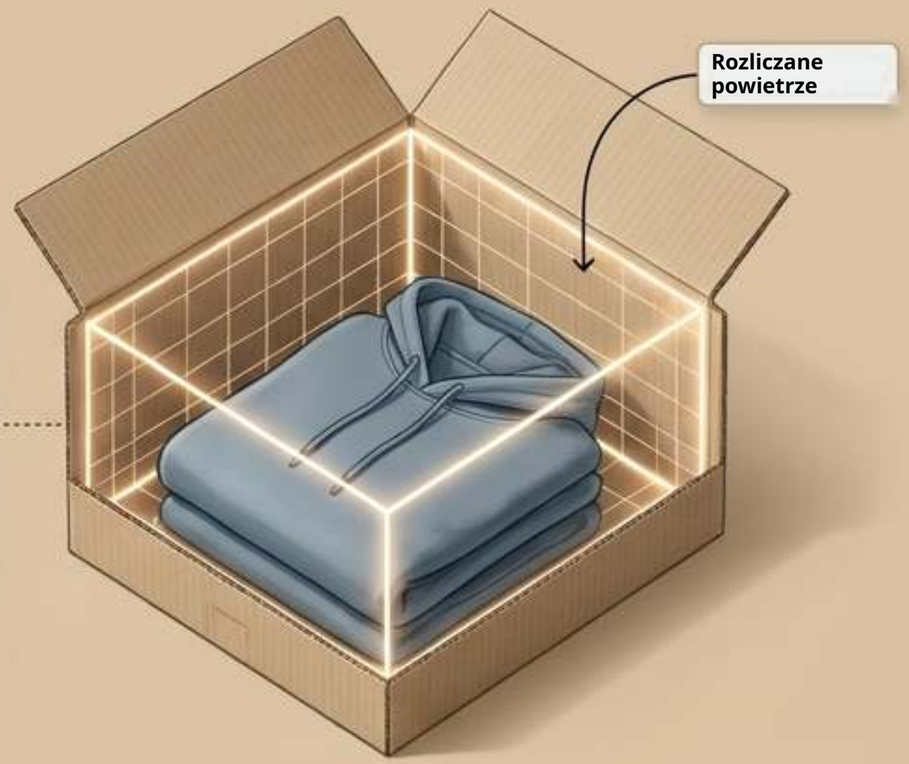

Profil torby: 14x11x2 cale = 308 cali sześciennych.
(Ok. 2,2 lb wagi gabarytowej -> zaokrąglenie do 3 lb).

Profil pudełka: 12x10x4 cale = 480 cali sześciennych.
(Ok. 3,5 lb wagi gabarytowej -> zaokrąglenie do 4 lb).

Wniosek: Smuklejsza torba często jest rozliczana w niższym progu. Za duże pudełko lub grubsza tektura z falą B natychmiast podnosi koszt wysyłki według wagi końcowej.

ZIGPAC

Rozpakowanie i postrzeganie marki

Zwrot z inwestycji w prezentację (Ipsos / Paper and Packaging Board, 2018)

Koperta foliowa





Konsumenci, którzy chętniej wybierają opakowania papierowe lub kartonowe zamiast plastikowych.

Rzeczywistość torby: Nadruk zewnętrzny stanowi jedyną

powierzchnię marki, a całość kończy się szybkim rozerwaniem zoptymalizowanym pod
kątem szybkości, nie widowiska.

Pudełko z tektury falistej





Konsumenci, którzy zgadzają się, że projekt opakowania
wpływa na ich decyzje zakupowe.

Przewaga pudełka: Nadruk tylko zewnętrzny, tylko wewnętrzny lub pełny

wewnętrzny i zewnętrzny tworzy sekwencję „otwórz wieko i odkryj” kluczową dla prezentów i filmów unboxingowych influencerów.

Proces zwrotów

Sprawna obsługa wymian rozmiarów.

Przewaga podwójnego zamknięcia

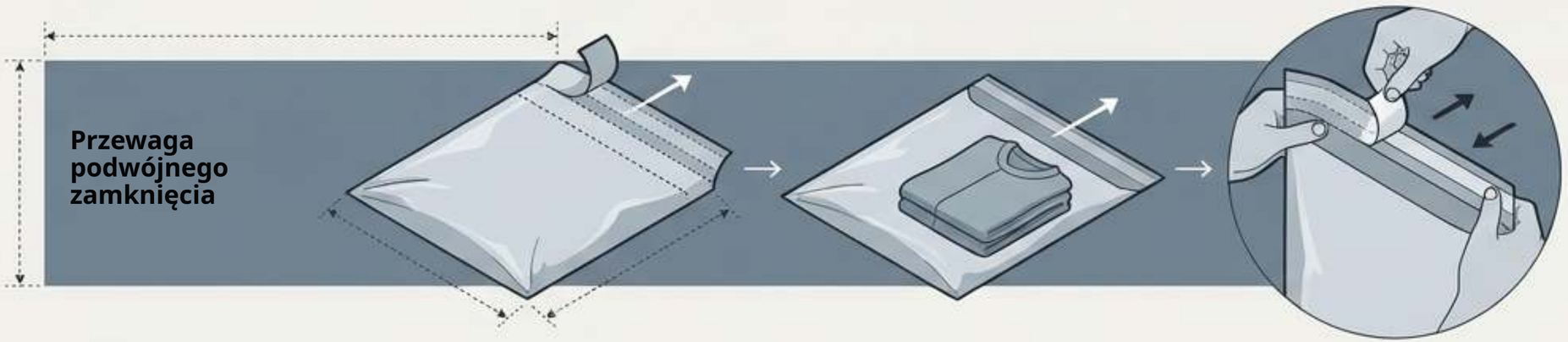

**Zwrotne koperty foliowe na zamówienie
mają drugi pasek klejący.
Klient bez wysiłku ponownie zamyka oryginalne opakowanie.
(Progi z cennika Zigpac: od US$0,33 przy
500+ do US$0,10 przy 10 000+).**

Ograniczenie pudełka

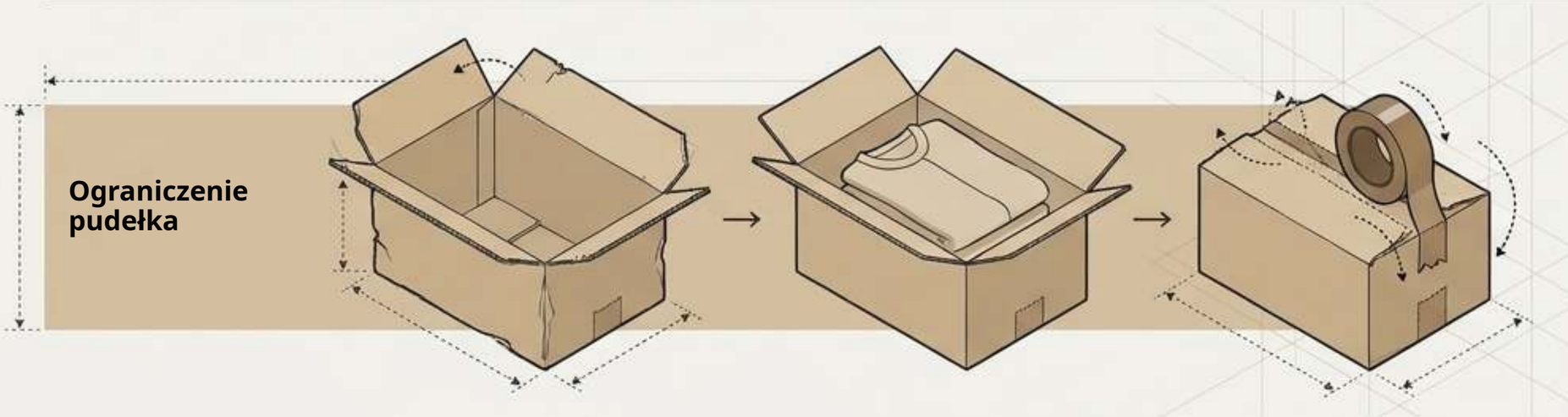

Pudełka wysyłkowe mogą wrócić, ale
klient musi je otworzyć
bez rozdarcia klap i
mieć własną taśmę pakową.
Brak paska taśmy zamienia zwrot
w zgłoszenie do obsługi klienta.

Ścieżki recyklingu i realia zgodności
Dokąd trafiają materiały i co wolno legalnie drukować.



Polityka Zigpac: Żadnych niezweryfikowanych deklaracji ekologicznych. Drukuj tylko to, co Twoja dokumentacja prawnie potwierdza.

Główna macierz diagnostyczna

	Koperta foliowa	Pudełko wysyłkowe
Koszt jednostkowy (próg 1k)	US$0.18	US$0.52
Narażenie na koszty wysyłki	Niska - dopasowuje się do kształtu	Wysoka - stała objętość + rozliczane powietrze
Ochrona	Tylko wilgoć/otarcia	Ochrona kształtu i przed zgnieceniem
Rozpakowanie	Szybkie rozerwanie	Widowisko „otwórz wieko i odkryj”
Zwroty	Bezproblemowy 2. pasek	Wymaga taśmy klienta
Magazynowanie i szybkość	Oszczędne płaskie stosy, wypełnij i zamknij	Dużo miejsca w magazynie, złóż-wypełnij-oklej
MOQ (Zigpac)	500	50

(Zastrzeżenie: ostateczne MOQ i ceny w Twojej ofercie.)

Drzewo decyzyjne SKU

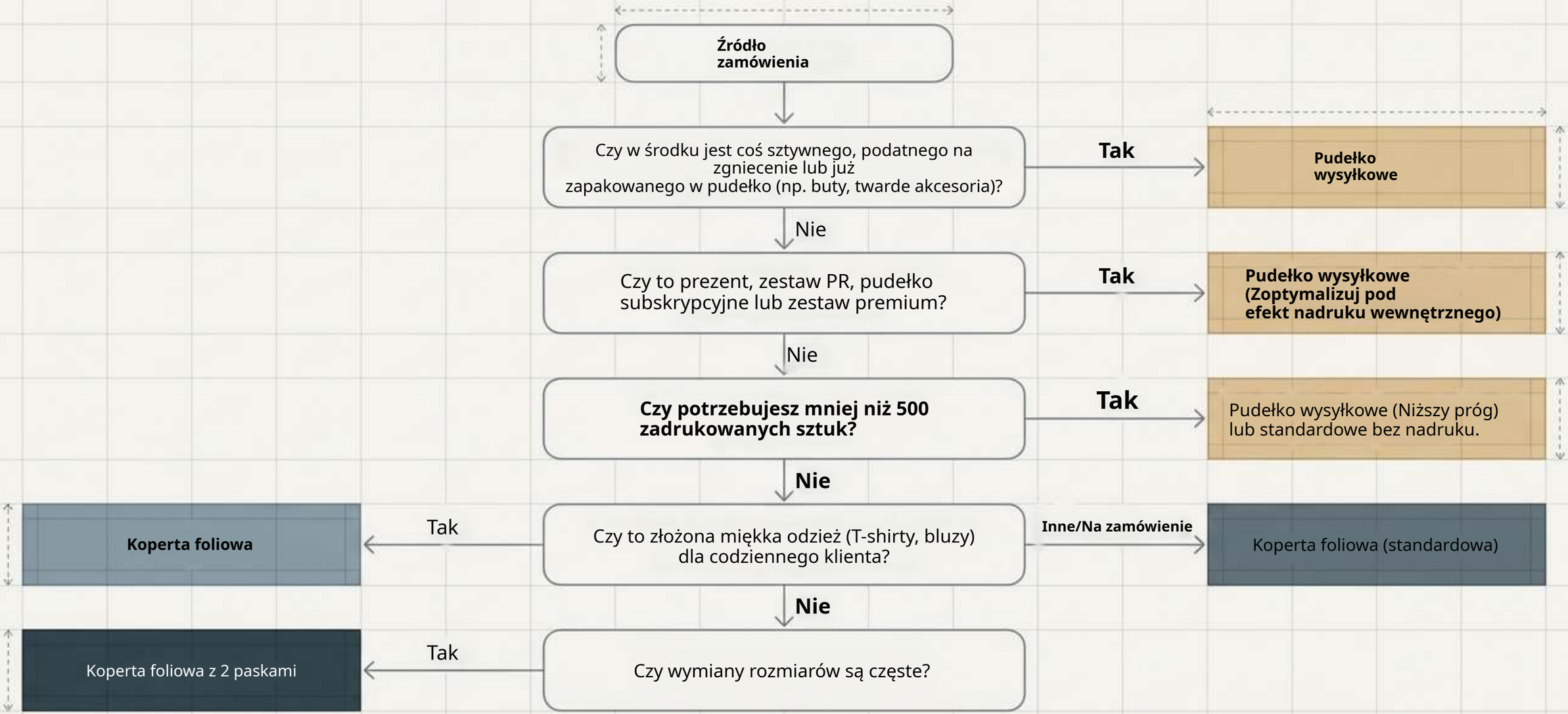

ZIGPAC

Moment „aha”: program hybrydowy

Najlepsze marki odzieżowe nie wybierają tylko jednego formatu. Dopasowują opakowanie do rodzaju zamówienia.





Strategia:

**Zadrukowane koperty foliowe obsługują codzienne zamówienia złożonych artykułów miękkich,
zapewniając ogromne oszczędności na koszcie jednostkowym i wysyłce w skali.
Zadrukowane pudełka wysyłkowe są zarezerwowane dla mniejszych serii prezentów,
premier produktów, zestawów PR i pakietów premium, gdzie
marża uzasadnia widowiskowe rozpakowanie.**

Korzyść:

**Spójna grafika w obu formatach sprawia, że odbierane są jako jedna marka premium. Zarządzanie obydwoma przez jednego dostawcę
(Zigpac) zapewnia jeden cykl proofów i jeden wspólny harmonogram.**

Kolejne kroki i prototypowanie

Przetestuj swoją rzeczywistą odzież przed produkcją seryjną.

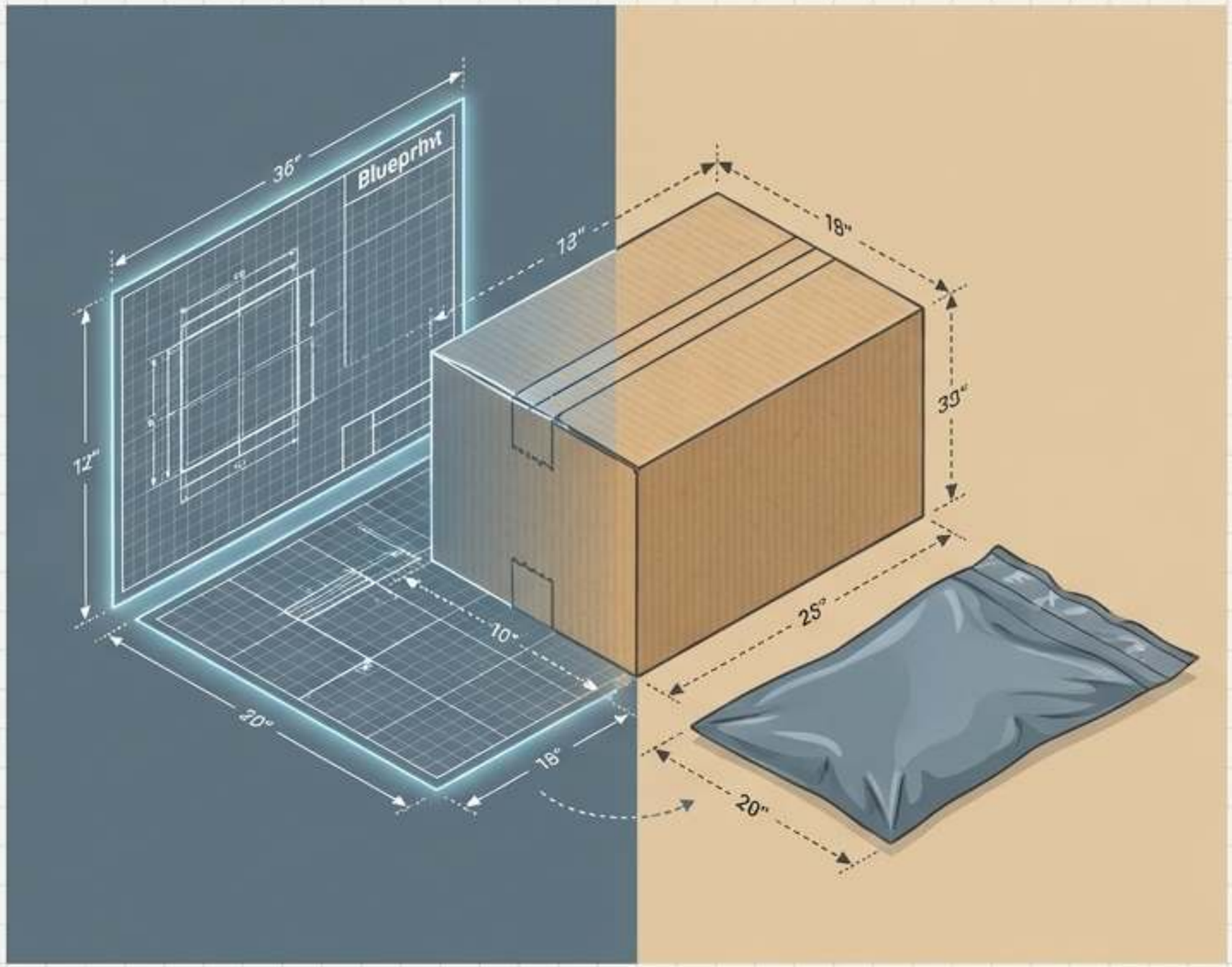

Ścieżka prototypowania
Każde zamówienie otrzymuje bezpłatny eProof. Zigpac
zaleca zamówienie fizycznych próbek (US$5-$30), aby przetestować pakowanie, linie zgięcia i wagę
gabarytową z Twoją rzeczywistą odzieżą. Standardowy czas realizacji to 7-10 dni.

Działania do wyceny hybrydowej:

1. Prześlij rozmiar i wagę złożonej odzieży.
2. Podaj miesięczny wolumen zamówień w podziale na typy SKU.
3. Prześlij grafiki marki i kody pocztowe miejsc docelowych.

Zigpac potwierdzi dokładny rozmiar, materiał, ostateczne MOQ, cenę i harmonogram.

Najważniejsze wnioski



1. Realia kosztu jednostkowego: Koperty foliowe są znacznie tańsze w przeliczeniu na sztukę w każdym wspólnym progu (np. $0,18 vs $0,52 przy 1000+).

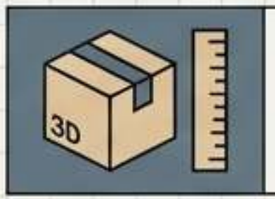

2. Waga rozliczeniowa: Oszczędności na wysyłce zależą głównie od zmierzonej objętości przesyłki (wagi gabarytowej), a nie tylko od wagi pustego opakowania.

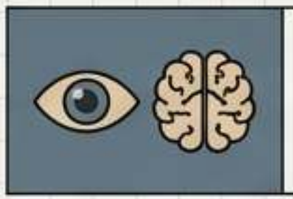

3. Postrzeganie przy zakupie: Projekt opakowania silnie wpływa na postrzeganie marki, a do premium rozpakowania zwykle preferowany jest karton.



4. Różne ścieżki recyklingu: Folia (oddanie w sklepie) i tektura falista (zbiórka przydomowa) podlegają zupełnie różnym ścieżkom recyklingu.



5. Zgodność deklaracji: Bezwarunkowe deklaracje „nadaje się do recyklingu” są ściśle regulowane (zasada FTC 60%). Drukuj tylko to, czego Twoja dokumentacja może bronić.