Envelope de Segurança vs. Caixa Mailer para Envio de Vestuário
O Guia Completo do Comprador Zigpac

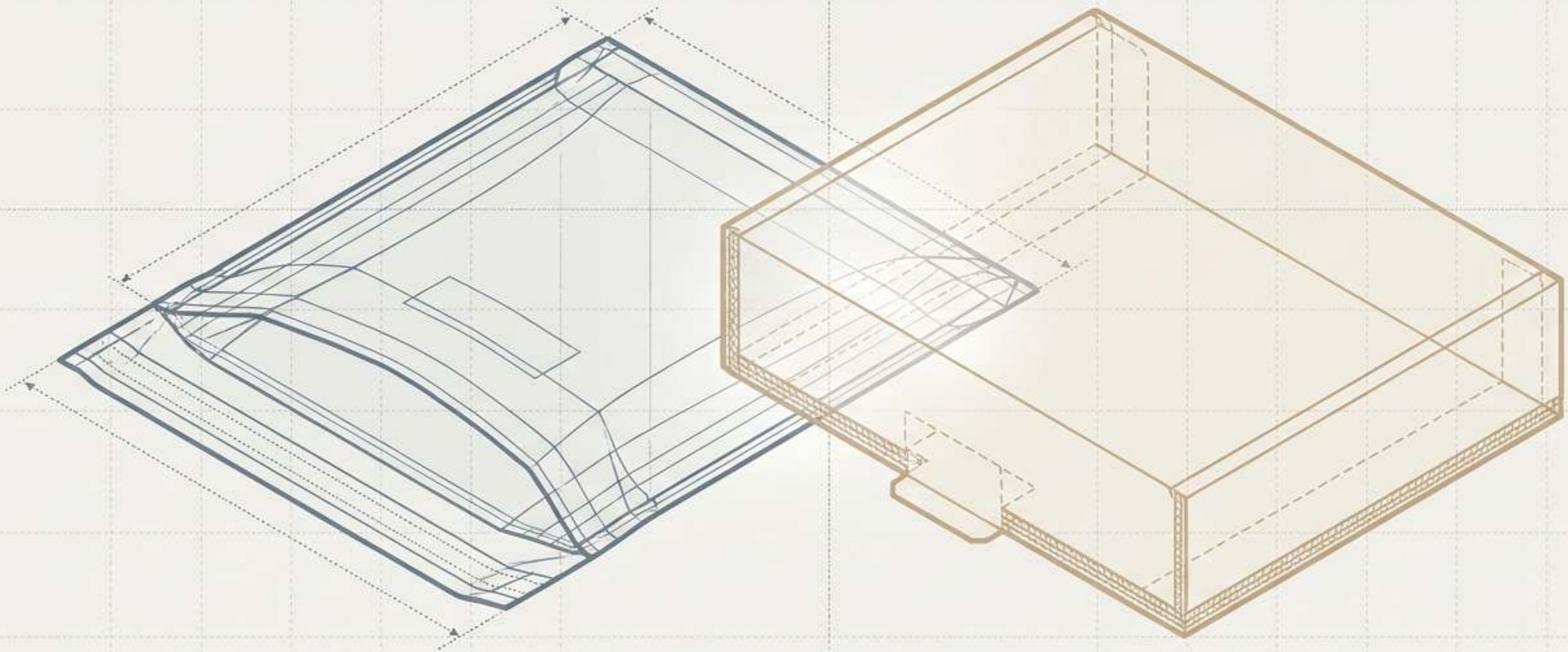

A ARMADILHA DO CUSTO UNITÁRIO

A questão da embalagem parece simples até chegarem as faturas de fulfillment.



»
PRIMEIRAS IMPRESSÕES

PRIMEIRAS IMPRESSÕES

ARRUINADAS:
Usar envelopes flexíveis para kits de presente estruturados resulta em produtos amassados e danos à marca.

CUSTO UNITÁRIO: $0.25 | QTD: 100 TOTAL: $25.00

PAGANDO PARA ENVIAR AR:

Usar caixas rígidas para camisetas do dia a dia gera custos com papelão ondulado, mão de obra de montagem e peso dimensional.

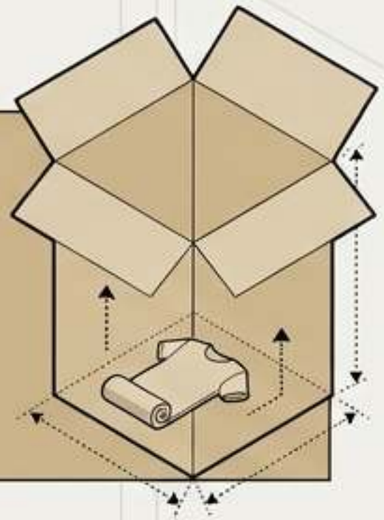

Desperdício de Material

Horas de Montagem

Sobretaxas de Combustível

Sobretaxas de Peso Dimensional

Taxas de Armazenagem

CUSTO REAL

OS DOIS ERROS SAEM CAROS. AMBOS ACONTECEM QUANDO OS FORMATOS SÃO AVALIADOS APENAS PELO PREÇO UNITÁRIO.

ZIGPAC

A ESTRUTURA DE COMPARAÇÃO JUSTA EM 5 ETAPAS

Avalie a embalagem pelo custo total entregue e pelo resultado para o cliente, usando especificações reais do produto, não fotos de catálogo.

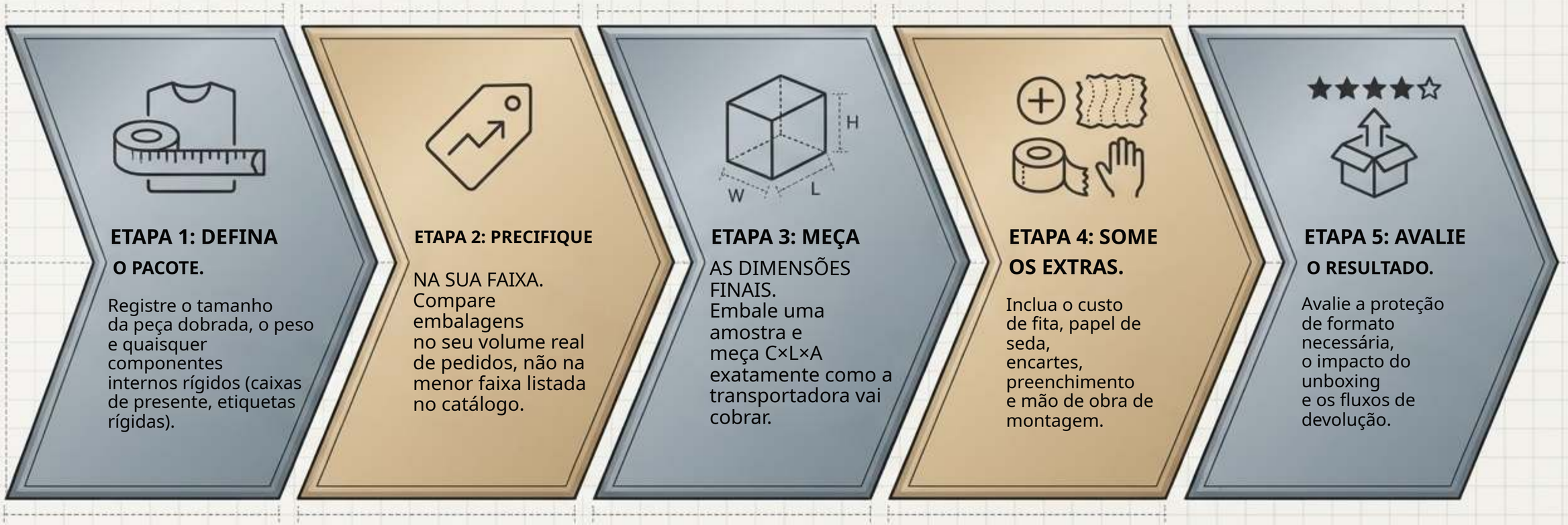

ETAPA 1: DEFINA

O PACOTE.

Registre o tamanho da peça dobrada, o peso e quaisquer componentes internos rígidos (caixas de presente, etiquetas rígidas).

ETAPA 2: PRECIFIQUE

NA SUA FAIXA.
Compare embalagens no seu volume real de pedidos, não na menor faixa listada no catálogo.

ETAPA 3: MEÇA

AS DIMENSÕES FINAIS.
Embale uma amostra e meça C×L×A exatamente como a transportadora vai cobrar.

ETAPA 4: SOME

OS EXTRAS.

Inclua o custo de fita, papel de seda, encartes, preenchimento e mão de obra de montagem.

ETAPA 5: AVALIE

O RESULTADO.

Avalie a proteção de formato necessária, o impacto do unboxing e os fluxos de devolução.



O CONCORRENTE FLEXÍVEL:

ENVELOPE DE SEGURANÇA PERSONALIZADO

Eficiência que se ajusta ao formato para produtos macios do dia a dia.

Ajusta-se à peça. É enviado plano, acrescenta peso insignificante e minimiza o volume cobrado.

Defesa ambiental. Resiste à umidade e a arranhões, ideal para rotas chuvosas e entregas na porta.

O MITO DA ESPESSURA: Um filme mais espesso (2.0 a 3.0 mil) acrescenta resistência vital a rasgos e perfurações, mas NÃO transforma um envelope flexível em uma caixa protetora.
Zero proteção estrutural contra esmagamento.

IDEAL PARA: camisetas dobradas, moletons, leggings e pedidos diários em alto volume.

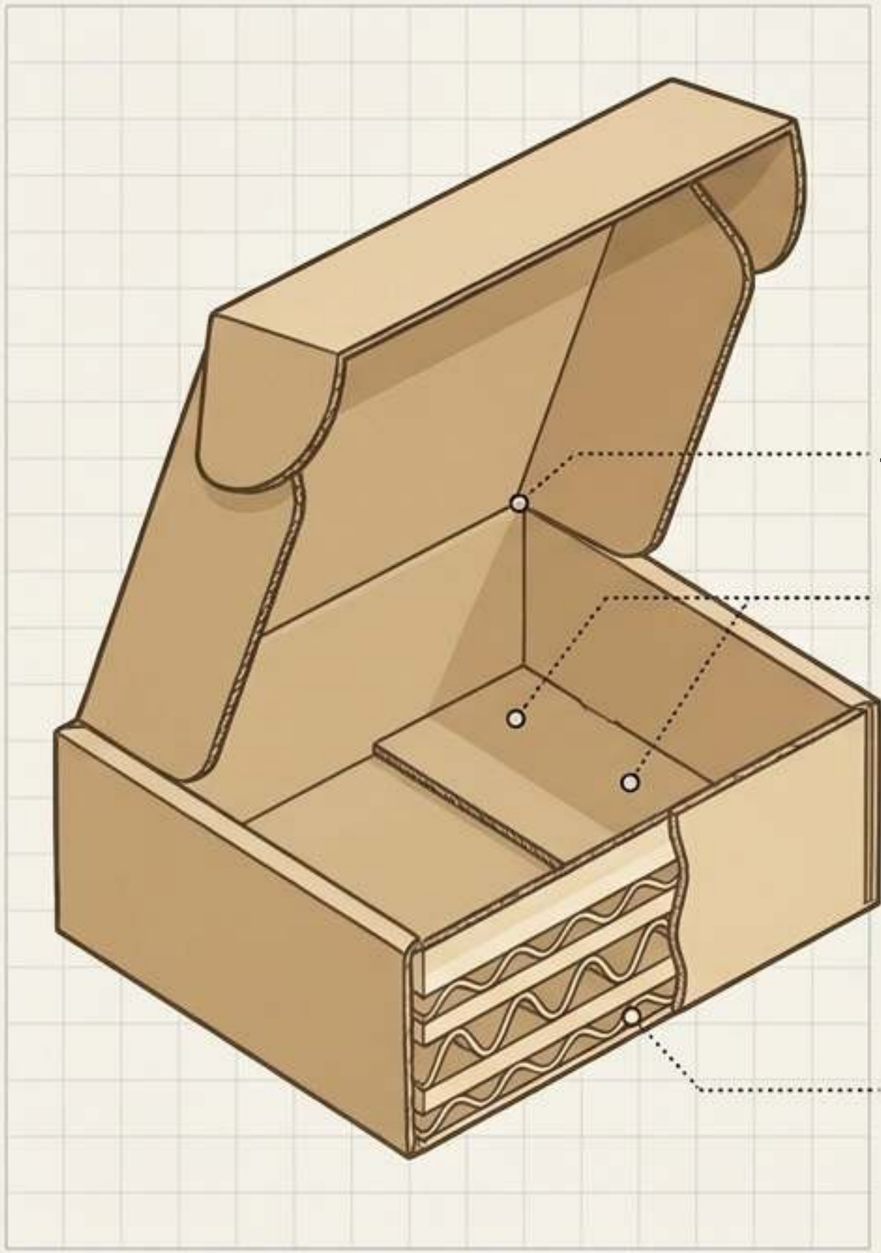

O CONCORRENTE RÍGIDO:

CAIXA MAILER DE PAPELÃO ONDULADO

Proteção estrutural e apresentação planejada.

Roll-End Tuck-Top. Tampa articulada e abas de encaixe criam uma sequência de unboxing planejada e premium.

**Engenharia da Onda. A onda E oferece um perfil mais fino
com superfície de impressão lisa; a onda B acrescenta amortecimento, mas aumenta o volume.**

REALIDADE OPERACIONAL: exige montagem. Entregue plana, mas exige dobra manual, fita e, muitas vezes, preenchimento na estação de embalagem.

MO LM

**IDEAL PARA: kits de presente, kits de PR, bonés estruturados, acessórios
em conjunto e itens que exigem cantos impecáveis.**

ZIGPAC

A Linha de Base do Custo Unitário da Embalagem

Comparação de Preços por Faixa da Zigpac – Novembro de 2026



A diferença de $340: com 1.000 peças, só a embalagem custa ~$180 em envelopes vs. ~$520 em caixas. Essa diferença aumenta quando papel de seda, fita e mão de obra são incluídos.

Preços ilustrativos - preço final, MOQ e prazo no seu orçamento.

ZIGPAC

A Penalidade do "Ar": Peso Dimensional



Perfil do Envelope: 14x11x2 polegadas = 308 polegadas cúbicas.
(Aprox. 2.2 lb de peso dimensional -> arredonda para 3 lb).

[Comprimento x Largura x Altura]

÷ Divisor da Transportadora
= Peso Cobrado
(As transportadoras cobram o maior entre o peso real e o dimensional)



Perfil da Caixa: 12x10x4 polegadas = 480 polegadas cúbicas.
(Aprox. 3.5 lb de peso dimensional -> arredonda para 4 lb).

Conclusão: um envelope mais fino costuma ser cobrado em uma faixa menor. Uma caixa grande demais ou um papelão mais espesso de onda B aumenta imediatamente o frete pelo peso final.

ZIGPAC

Unboxing e Percepção da Marca

O ROI da Apresentação (Ipsos / Paper and Packaging Board, 2018)

Envelope de Segurança





Consumidores mais propensos a escolher embalagens de papel ou papelão em vez de plástico.

A Realidade do Envelope: a impressão externa é a única
superfície da marca, terminando em uma abertura rápida por rasgo otimizada para
velocidade, não para espetáculo.

Caixa de Papelão Ondulado





Consumidores que concordam que o design da embalagem
influencia suas decisões de compra.

A Vantagem da Caixa: impressão só externa, só interna ou
interna e externa cria uma sequência de "abrir a tampa e revelar" essencial para presentes e vídeos de unboxing de influenciadores.

O Fluxo de Devoluções

Gerenciando trocas de tamanho com eficiência.

A Vantagem do Fecho Duplo

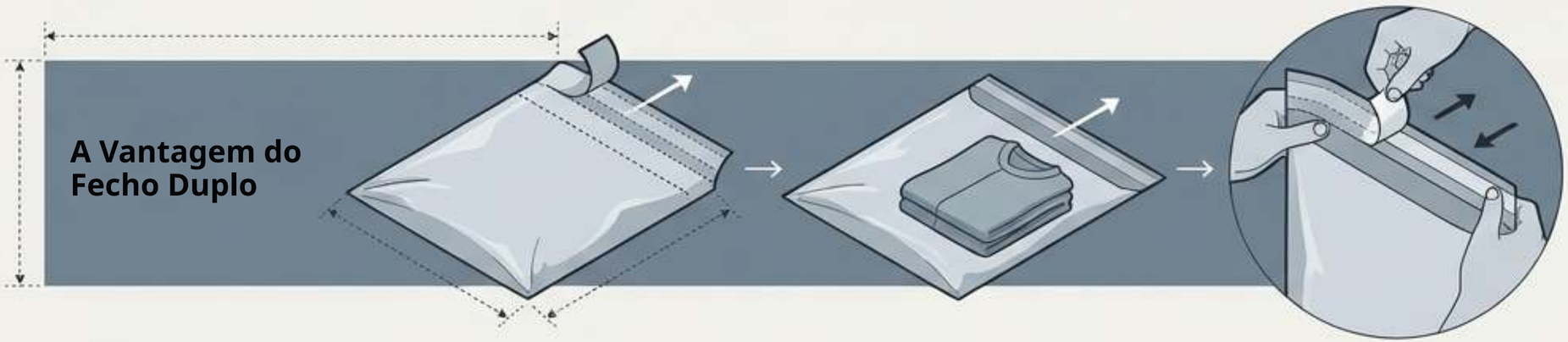

Envelopes de Segurança Personalizados Retornáveis têm uma segunda fita adesiva. O cliente fecha novamente a embalagem original sem esforço. (Faixas listadas da Zigpac de US$0.33 com 500+ até US$0.10 com 10.000+).

A Limitação da Caixa

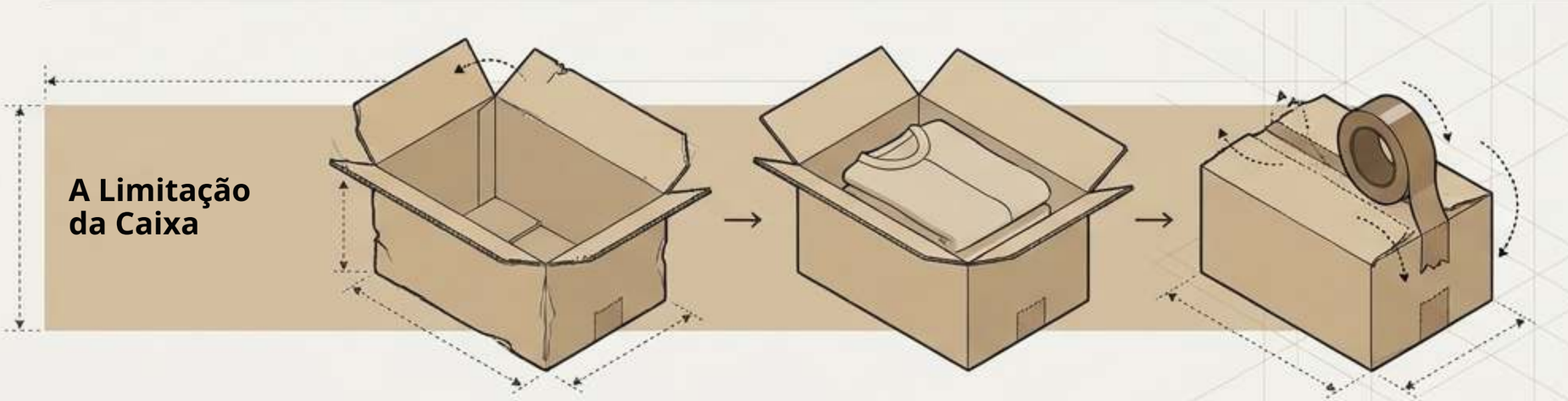

Caixas mailer podem voltar, mas exigem que o cliente as abra sem rasgar as abas e que tenha fita de embalagem. A falta de uma tira de fita transforma a devolução em um chamado de suporte.

Rotas de Reciclagem e a Realidade da Conformidade
Para onde vão os materiais e o que você pode imprimir legalmente.



Política da Zigpac: nada de alegações ecológicas não verificadas. Imprima apenas o que sua documentação sustenta legalmente.

A Matriz de Diagnóstico Mestre

	Envelope de Segurança	Caixa Mailer
Custo Unitário (faixa de 1k)	US$0.18	US$0.52
Exposição ao Frete	Baixa - ajusta-se ao formato	Alta - volume fixo + ar cobrado
Proteção	Apenas umidade/arranhões	Proteção de formato e contra esmagamento
Unboxing	Abertura rápida por rasgo	Espetáculo de abrir e revelar
Devoluções	2ª fita sem complicação	Exige fita do cliente
Armazenagem e Velocidade	Pilhas planas que economizam espaço, encher e selar	Armazenagem volumosa, dobrar-preencher-fechar com fita
MOQ (Zigpac)	500	50

(Nota de isenção: MOQ e preços finais no seu orçamento)

A Árvore de Decisão por SKU

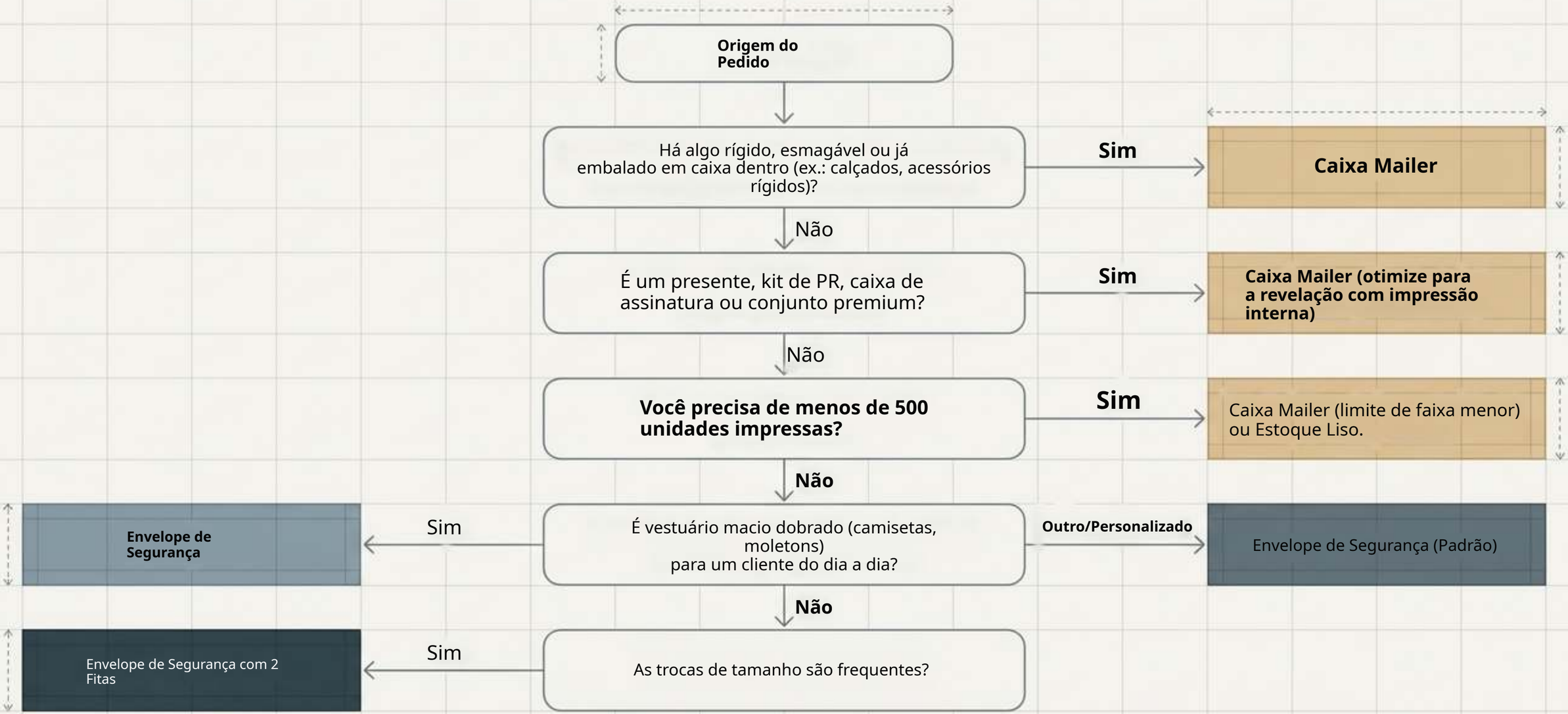

O "Momento Eureca": O Programa Híbrido

As melhores marcas de vestuário não escolhem apenas um formato. Elas adequam a embalagem ao tipo de pedido.





A Estratégia:y

**Envelopes de Segurança Impressos atendem os pedidos diários de produtos macios dobrados,
gerando enormes economias no custo unitário e no frete em escala.
Caixas Mailer Impressas ficam reservadas para tiragens menores de presentes,
lançamentos de produtos, kits de PR e conjuntos premium, onde a margem justifica o espetáculo do unboxing.**

O Benefício:

**Manter a arte consistente nos dois formatos transmite uma única marca premium. Gerenciar ambos com um só fornecedor
(Zigpac) garante um único ciclo de provas e um cronograma unificado.**

Próximos Passos e Prototipagem

Teste suas peças reais antes da produção em massa.

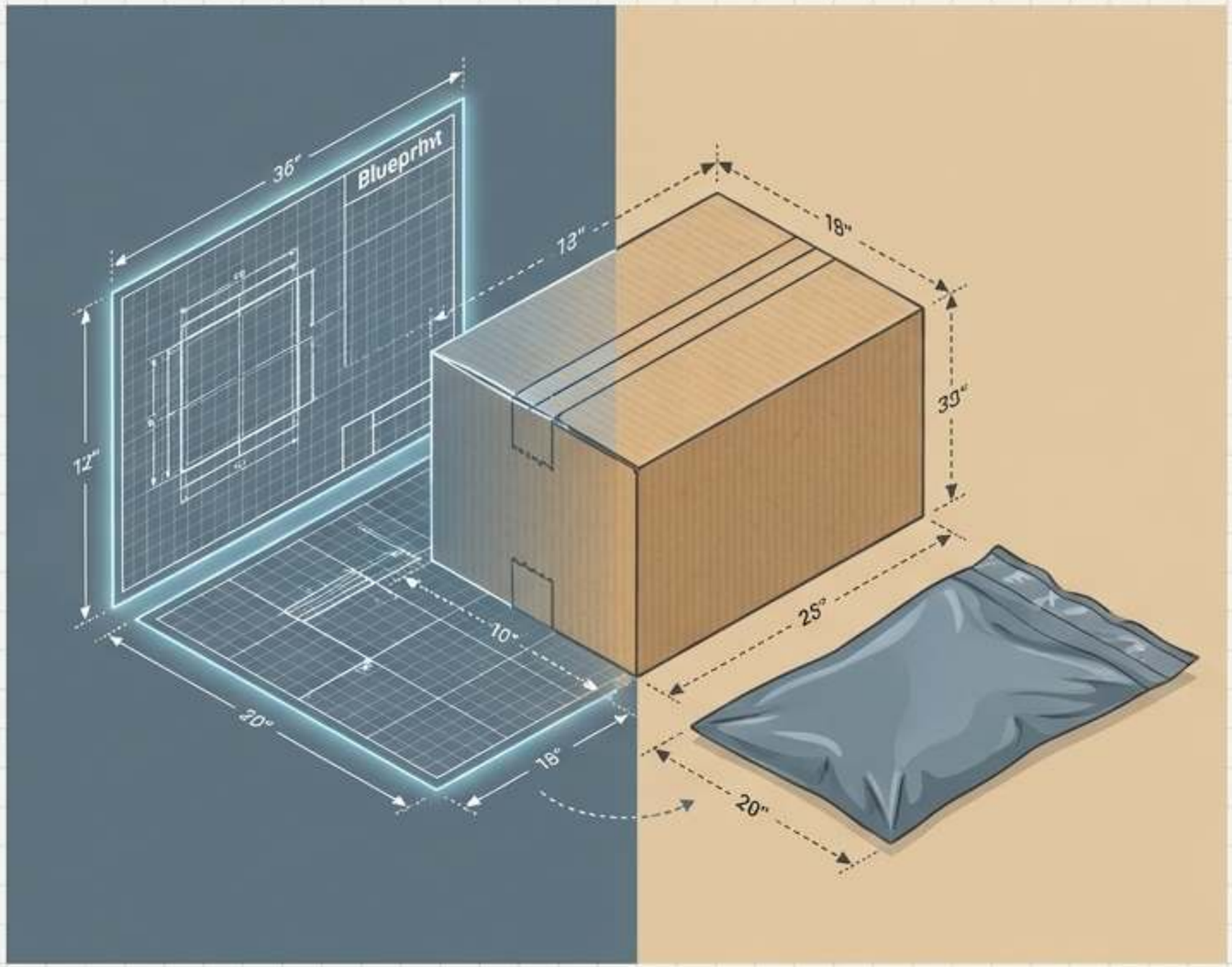

Caminho de Prototipagem
Todo pedido recebe uma eProof gratuita. A Zigpac recomenda solicitar amostras físicas (US$5-$30) para testar embalagem, linhas de dobra e peso dimensional com suas peças reais. O prazo padrão de produção é de 7-10 dias.

Ações para um Orçamento Híbrido:

1. Envie o tamanho e o peso da peça dobrada.
2. Informe o volume mensal de pedidos dividido por tipo de SKU.
3. Envie a arte da marca e os CEPs de destino.

A Zigpac confirmará o tamanho exato, o material, o MOQ final, o preço e o prazo.

Principais Conclusões

1. Realidade do Custo Unitário: envelopes de segurança custam bem menos por unidade em todas as faixas em comum (ex.: $0.18 vs $0.52 com 1.000+).

2. Peso Cobrado: a economia no frete depende muito do volume medido do pacote (peso dimensional), não apenas do peso da embalagem vazia.

3. Percepção na Compra: o design da embalagem influencia fortemente a percepção da marca, com o papelão geralmente preferido para um unboxing premium.

4. Reciclagem Divergente: filme (entrega em lojas) e papelão ondulado (coleta porta a porta) seguem rotas de reciclagem totalmente diferentes.

5. Conformidade das Alegações: alegações de "reciclável" sem qualificação são rigorosamente regulamentadas (regra dos 60% da FTC). Imprima apenas o que sua documentação pode comprovar.