ถุงไปรษณีย์พลาสติก (Poly Mailer) เทียบกับกล่องไปรษณีย์ (Mailer Box) สำหรับจัดส่งเสื้อผ้า คู่มือฉบับสมบูรณ์สำหรับผู้ซื้อของ Zigpac

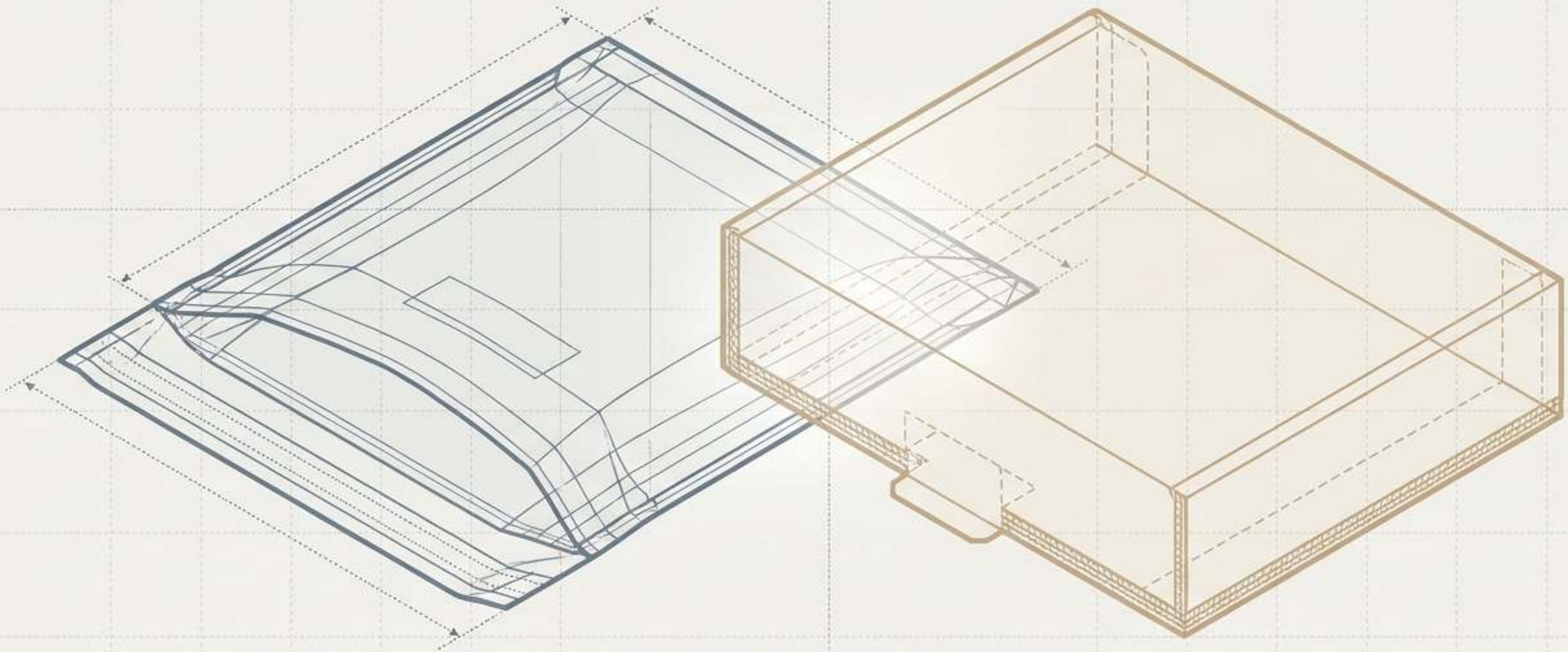

กับดักต้นทุนต่อหน่วย

คำถามเรื่องบรรจุภัณฑ์ดูเหมือนง่าย จนกว่าใบแจ้งหนี้ค่าบริการฟูลฟิลเมนต์จะมาถึง



» บุบเสียหาย

บุบเสียหาย

ความประทับใจแรก:
การใช้ถุงแบบยืดหยุ่น
กับชุดของขวัญที่มี
โครงสร้าง
ส่งผลให้
สินค้าบุบ
และแบรนด์เสียหาย

ต้นทุนต่อหน่วย: $0.25 | จำนวน: 100 รวม: $25.00

จ่ายเงินเพื่อส่งอากาศ:

การใช้กล่องแข็ง
สำหรับเสื้อยืดทั่วไป
ทำให้เกิดค่าใช้จ่าย
ด้านกระดาษลูกฟูก
ค่าแรงประกอบ และ
น้ำหนักตามปริมาตร

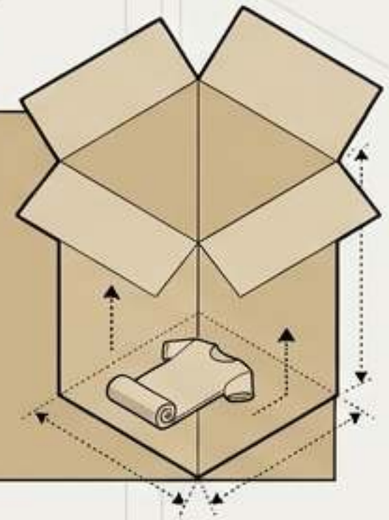

ของเสีย
จากวัสดุ

ชั่วโมง
แรงงานประกอบ

ค่าธรรมเนียม
น้ำมันเชื้อเพลิง

ค่าธรรมเนียม
น้ำหนัก
ตามปริมาตร

ค่า
จัดเก็บ

ต้นทุนที่แท้จริง

ความผิดพลาดทั้งสองแบบมีราคาแพง และทั้งสองเกิดขึ้นเมื่อประเมินรูปแบบบรรจุภัณฑ์จากราคาต่อหน่วยเพียงอย่างเดียว

ZIGPAC

กรอบการเปรียบเทียบอย่างเป็นธรรม 5 ขั้นตอน

ประเมินบรรจุภัณฑ์จากต้นทุนรวมเมื่อส่งถึงมือและผลลัพธ์ต่อลูกค้า โดยใช้สเปกสินค้าจริง ไม่ใช่ภาพจากแคตตาล็อก

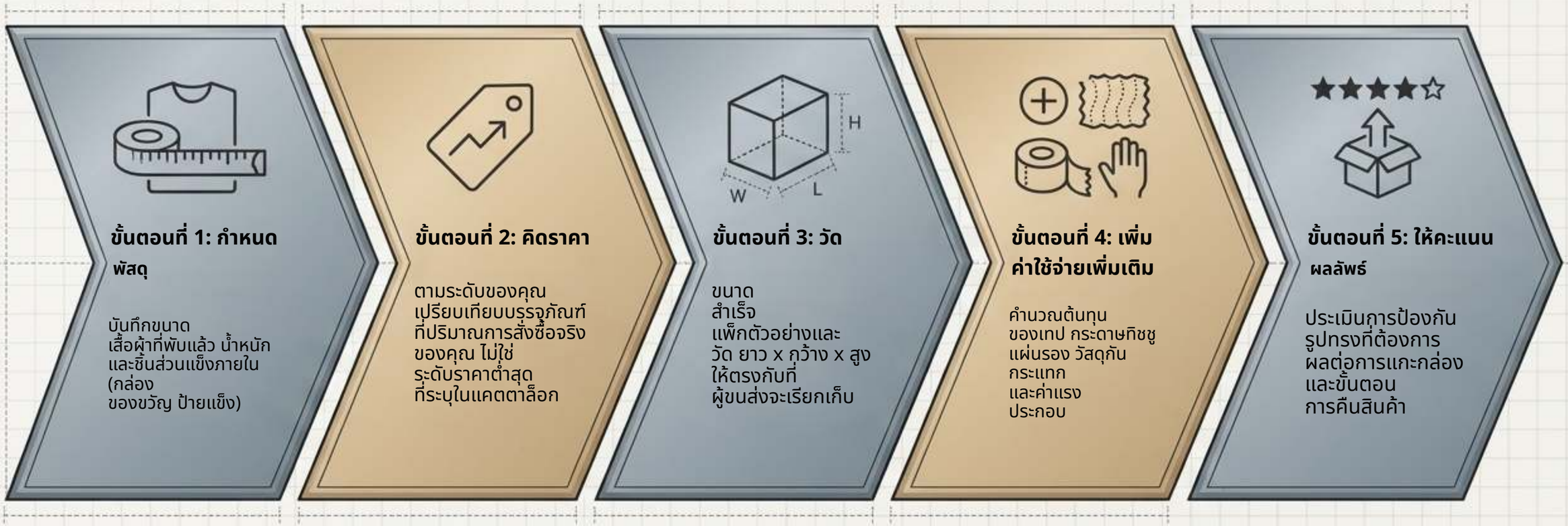

ขั้นตอนที่ 1: กำหนด
พัสดุ

บันทึกขนาด
เสื้อผ้าที่พับแล้ว น้ำหนัก
และชิ้นส่วนแข็งภายใน
(กล่อง
ของขวัญ ป้ายแข็ง)

ขั้นตอนที่ 2: คิดราคา

ตามระดับของคุณ
เปรียบเทียบบรรจุภัณฑ์
ที่ปริมาณการสั่งซื้อจริง
ของคุณ ไม่ใช่
ระดับราคาต่ำสุด
ที่ระบุในแคตตาล็อก

ขั้นตอนที่ 3: วัด

ขนาด
สำเร็จ
แพ็กตัวอย่างและ
วัด ยาว x กว้าง x สูง
ให้ตรงกับที่
ผู้ขนส่งจะเรียกเก็บ

ขั้นตอนที่ 4: เพิ่ม
ค่าใช้จ่ายเพิ่มเติม

คำนวณต้นทุน
ของเทป กระดาษทิชชู
แผ่นรอง วัสดุกัน
กระแทก
และค่าแรง
ประกอบ

ขั้นตอนที่ 5: ให้คะแนน
ผลลัพธ์

ประเมินการป้องกัน
รูปทรงที่ต้องการ
ผลต่อการแกะกล่อง
และขั้นตอน
การคืนสินค้า



ผู้ท้าชิงแบบยืดหยุ่น:

ถุงไปรษณีย์พลาสติกสั่งทำ (Custom Poly Mailer)

ประสิทธิภาพแบบแนบพอดีสำหรับสินค้าเนื้อนุ่มทั่วไป

แนบพอดีกับเสื้อผ้า จัดส่งแบบแบน เพิ่มน้ำหนักน้อยมาก และลดปริมาตรที่ถูกเรียกเก็บเงิน

ป้องกันสภาพแวดล้อม ทนความชื้นและ รอยขีดข่วน เหมาะกับเส้นทางที่ฝนตกและการวางพัสดุหน้าบ้าน

ความเชื่อผิดเรื่องความหนา: ฟิล์มที่หนากว่า (2.0 ถึง 3.0 mil) ช่วยเพิ่มความทนทานต่อการฉีกขาดและการเจาะทะลุที่สำคัญ แต่ ไม่ได้ทำให้ซองแบบยืดหยุ่นกลายเป็นกล่องป้องกัน ไม่มีการป้องกันเชิงโครงสร้างต่อแรงกดทับเลย

เหมาะสำหรับ: เสื้อยืดพับ เสื้อฮู้ด เลกกิ้ง
และคำสั่งซื้อทั่วไปปริมาณสูง

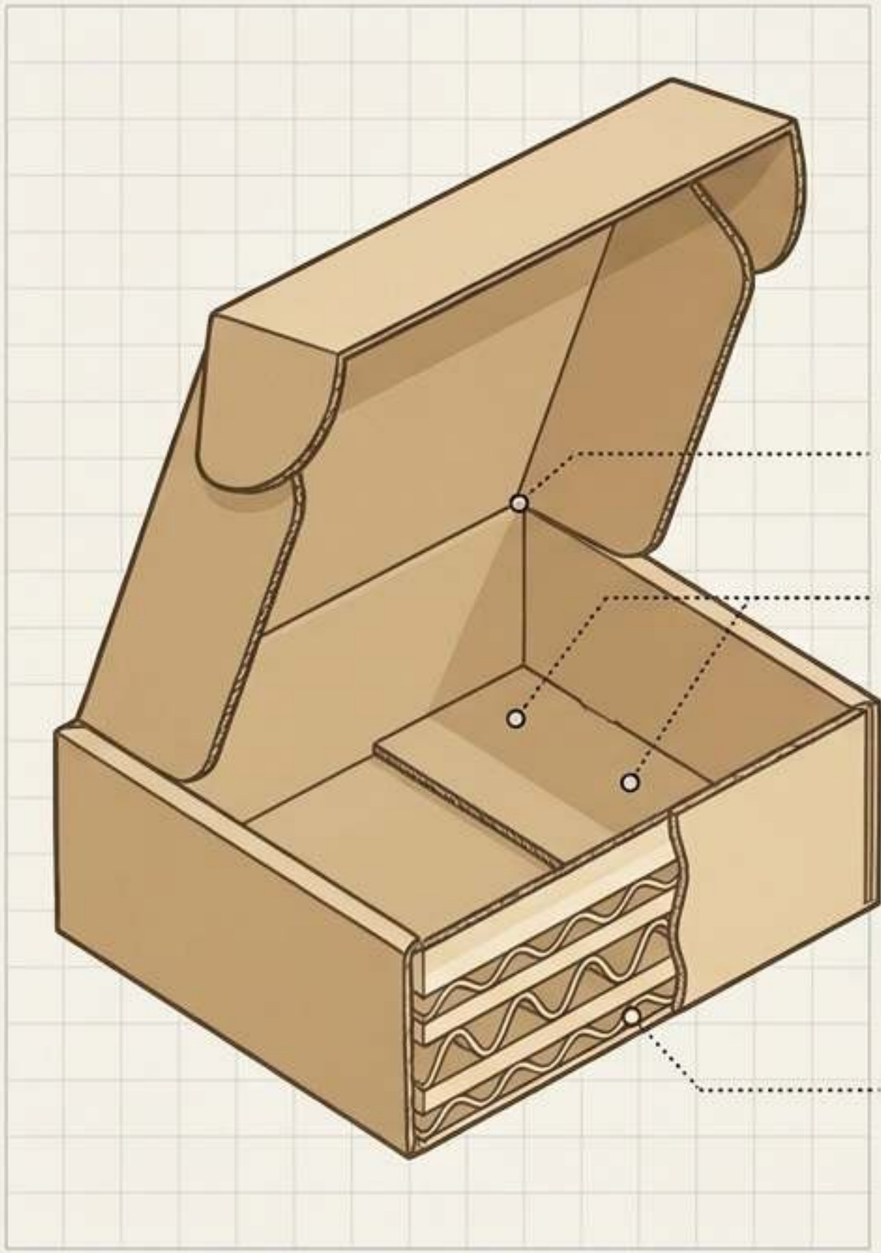

ผู้ท้าชิงแบบแข็ง:

กล่องไปรษณีย์กระดาษลูกฟูก (Corrugated Mailer Box)

การป้องกันเชิงโครงสร้างและการนำเสนออย่างตั้งใจ

แบบ Roll-End Tuck-Top ฝาแบบบานพับและลิ้นสอด สร้างลำดับการแกะกล่องระดับพรีเมียมอย่างตั้งใจ

วิศวกรรมลอนกระดาษ ลอน E ให้โปรไฟล์บางกว่า พร้อมพื้นผิวพิมพ์ที่เรียบ ส่วนลอน B เพิ่ม การกันกระแทกแต่เพิ่มปริมาตร

ความเป็นจริงด้านการปฏิบัติงาน: ต้องประกอบ จัดส่งแบบแบนแต่ต้องพับและติดเทปด้วยมือ และมักต้องใช้วัสดุกันกระแทกที่สถานีแพ็ก

MO LM

เหมาะสำหรับ: ชุดของขวัญ ชุด PR หมวกทรงแข็ง เครื่องประดับแบบชุด และสินค้าที่ต้องการมุมสมบูรณ์ไร้ตำหนิ

เกณฑ์พื้นฐานต้นทุนบรรจุภัณฑ์ต่อหน่วย

เปรียบเทียบราคาตามระดับของ Zigpac เดือนพฤศจิกายน 2026

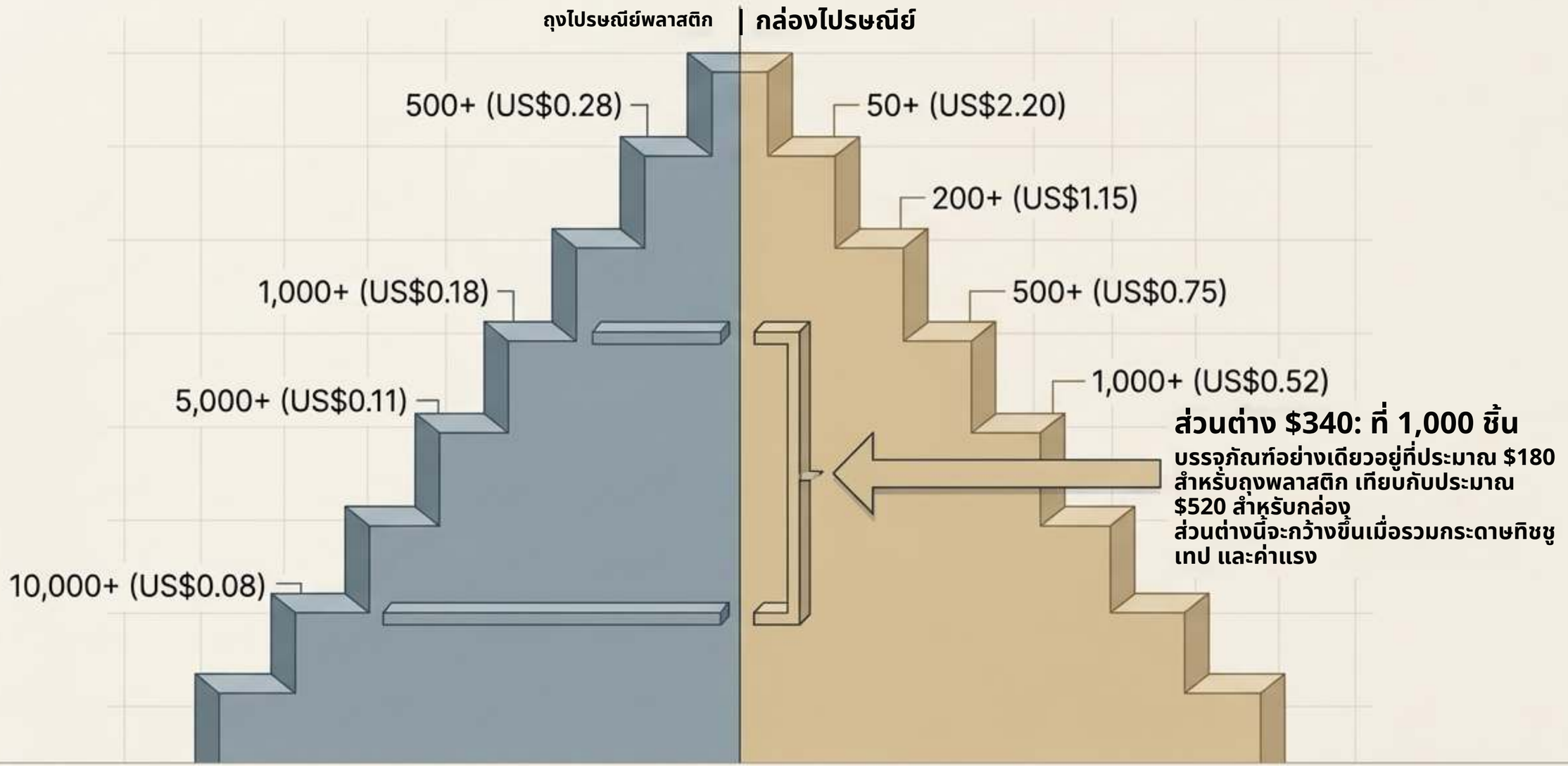

ส่วนต่าง $340: ที่ 1,000 ชิ้น

บรรจุภัณฑ์อย่างเดียวอยู่ที่ประมาณ $180 สำหรับถุงพลาสติก เทียบกับประมาณ $520 สำหรับกล่อง
ส่วนต่างนี้จะกว้างขึ้นเมื่อรวมกระดาษทิชชู เทป และค่าแรง

ราคาเพื่อเป็นตัวอย่าง - ราคาสุดท้าย MOQ และกำหนดการระบุในใบเสนอราคาของคุณ

ZIGPAC

บทลงโทษจาก “อากาศ”: น้ำหนักตามปริมาตร



[ยาว x กว้าง x สูง]

÷ ตัวหารของผู้ขนส่ง
= น้ำหนักที่เรียกเก็บ
(ผู้ขนส่งเรียกเก็บตามค่าที่มากกว่าระหว่าง
น้ำหนักจริงกับน้ำหนักตามปริมาตร)



ขนาดถุง: 14x11x2 นิ้ว = 308 ลูกบาศก์นิ้ว
(น้ำหนักตามปริมาตรประมาณ 2.2 lb -> ปัดเป็น 3 lb)

ขนาดกล่อง: 12x10x4 นิ้ว = 480 ลูกบาศก์นิ้ว
(น้ำหนักตามปริมาตรประมาณ 3.5 lb -> ปัดเป็น 4 lb)

ข้อสรุป: ถุงที่บางกว่ามักถูกเรียกเก็บในระดับที่ต่ำกว่า กล่องที่ใหญ่เกินหรือ
กระดาษลอน B ที่หนากว่าจะเพิ่มค่าไปรษณีย์ตามน้ำหนักสุดท้ายทันที

ZIGPAC

การแกะกล่องและการรับรู้แบรนด์

ผลตอบแทนจากการนำเสนอ (Ipsos / Paper and Packaging Board, 2018)

ถุงไปรษณีย์พลาสติก





ผู้บริโภคที่มีแนวโน้มเลือกบรรจุภัณฑ์
กระดาษหรือกระดาษแข็งมากกว่าพลาสติก

ความเป็นจริงของถุง: การพิมพ์ด้านนอกเป็นพื้นผิวแบรนด์

เพียงหนึ่งเดียว จบด้วยการฉีกเปิดอย่างรวดเร็วที่เน้น
ความเร็ว ไม่ใช่การแสดง

กล่องกระดาษลูกฟูก





ผู้บริโภคที่เห็นด้วยว่าการออกแบบบรรจุภัณฑ์
มีผลต่อการตัดสินใจซื้อของตน

ข้อได้เปรียบของกล่อง: การพิมพ์ด้านนอกอย่างเดียว ด้านในอย่างเดียว หรือทั้ง
ด้านในและด้านนอก สร้างลำดับ “เปิดฝาและเผยโฉม”
ซึ่งสำคัญสำหรับของขวัญและวิดีโอแกะกล่องของอินฟลูเอนเซอร์

ขั้นตอนการคืนสินค้า

จัดการการเปลี่ยนไซซ์อย่างมีประสิทธิภาพ

ข้อได้เปรียบของแถบกาวคู่

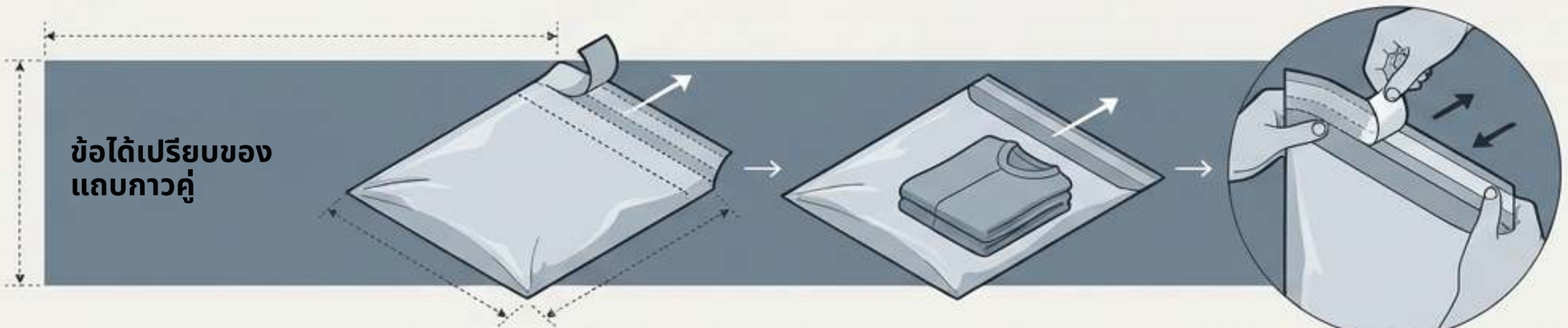

ถุงไปรษณีย์พลาสติกแบบส่งคืนได้สั่งทำมีแถบกาวเส้นที่สอง ลูกค้าปิดผนึกบรรจุภัณฑ์เดิมซ้ำได้อย่างง่ายดาย (ระดับราคาที่ Zigpac ระบุเริ่มจาก US$0.33 ที่ 500+ ลดลงเหลือ US$0.10 ที่ 10,000+)

ข้อจำกัดของกล่อง

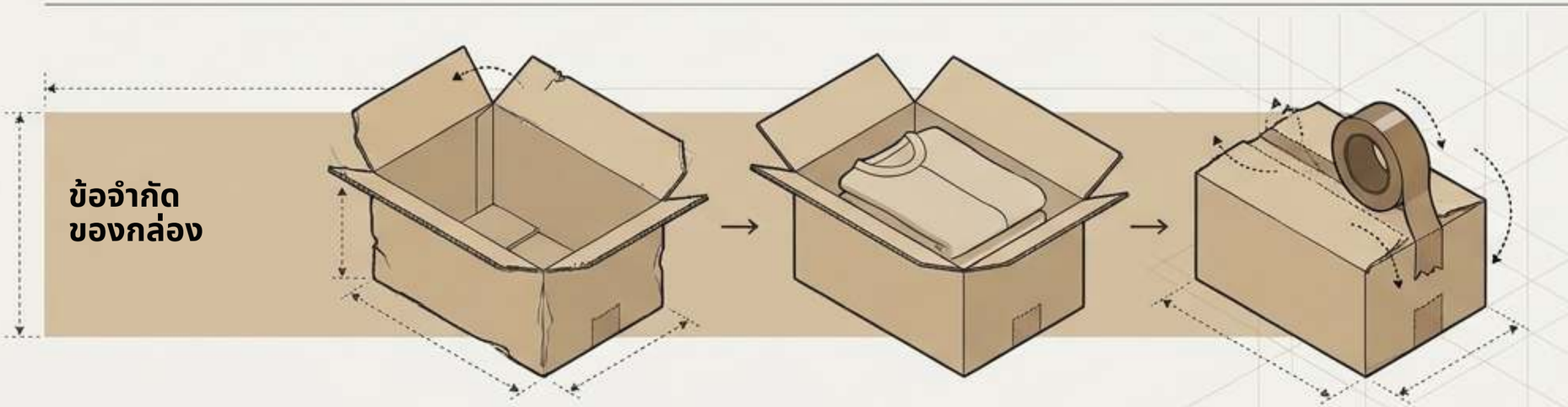

กล่องไปรษณีย์ส่งกลับได้ แต่ลูกค้าต้องเปิดกล่องโดยไม่ฉีกลิ้นกล่อง และต้องมีเทปแพ็กของเอง หากไม่มีเทป การคืนสินค้าจะกลายเป็นคำขอความช่วยเหลือ

เส้นทางรีไซเคิลและความเป็นจริงด้านการปฏิบัติตามกฎหมาย
วัสดุไปที่ไหน และคุณได้รับอนุญาตตามกฎหมายให้พิมพ์อะไร



นโยบายของ Zigpac: ไม่มีการกล่าวอ้างด้านสิ่งแวดล้อมที่ไม่ได้รับการยืนยัน พิมพ์เฉพาะสิ่งที่เอกสารของคุณรองรับตามกฎหมาย

เมทริกซ์การวิเคราะห์หลัก

	ถุงไปรษณีย์พลาสติก	กล่องไปรษณีย์
ต้นทุนต่อหน่วย (ระดับ 1k)	US$0.18	US$0.52
ความเสี่ยงด้านค่าไปรษณีย์	ต่ำ - แนบตามรูปทรง	สูง - ปริมาตรคงที่ + อากาศที่ถูกเรียกเก็บ
การป้องกัน	เฉพาะความชื้น/รอยขีดข่วน	ป้องกันรูปทรงและแรงกดทับ
การแกะกล่อง	ฉีกเปิดได้รวดเร็ว	การแสดงแบบเปิดฝาและเผยโฉม
การคืนสินค้า	แถบที่ 2 ใช้งานราบรื่น	ลูกค้าต้องมีเทป
การจัดเก็บและความเร็ว	ซ้อนแบนประหยัดพื้นที่, ใส่ของและปิดผนึก	จัดเก็บเปลืองพื้นที่, พับ-ใส่วัสดุ-ติดเทป
MOQ (Zigpac)	500	50

(หมายเหตุข้อจำกัดความรับผิดชอบ: MOQ และราคาสุดท้ายระบุในใบเสนอราคาของคุณ)

ZIGPAC

แผนผังการตัดสินใจตาม SKU



“ช่วงเวลาอ๋อ”: โปรแกรมแบบผสม

แบรนด์เสื้อผ้าที่ดีที่สุดไม่ได้เลือกเพียงรูปแบบเดียว แต่จับคู่บรรจุภัณฑ์ให้เหมาะกับประเภทคำสั่งซื้อ





กลยุทธ์:

ถุงไปรษณีย์พลาสติกพิมพ์ลายรองรับคำสั่งซื้อสินค้าเนื้อนุ่มแบบพับทั่วไป
ช่วยประหยัดต้นทุนต่อหน่วยและค่าไปรษณีย์ได้มหาศาลเมื่อมีปริมาณมาก
กล่องไปรษณีย์พิมพ์ลายสงวนไว้สำหรับของขวัญล็อตเล็ก
การเปิดตัวสินค้า ชุด PR และชุดพรีเมียม ซึ่ง
อัตรากำไรคุ้มค่ากับการแสดงตอนแกะกล่อง

ประโยชน์:

การใช้อาร์ตเวิร์กที่สอดคล้องกันในทั้งสองรูปแบบทำให้ดูเป็น
แบรนด์พรีเมียมเดียวกัน การจัดการทั้งสองผ่านซัพพลายเออร์รายเดียว
(Zigpac) ทำให้มีรอบตรวจปฐมฟเดียวและกำหนดการ
ที่รวมเป็นหนึ่งเดียว

ขั้นตอนถัดไปและการทำต้นแบบ

ทดสอบกับเสื้อผ้าจริงของคุณก่อนการผลิตจำนวนมาก

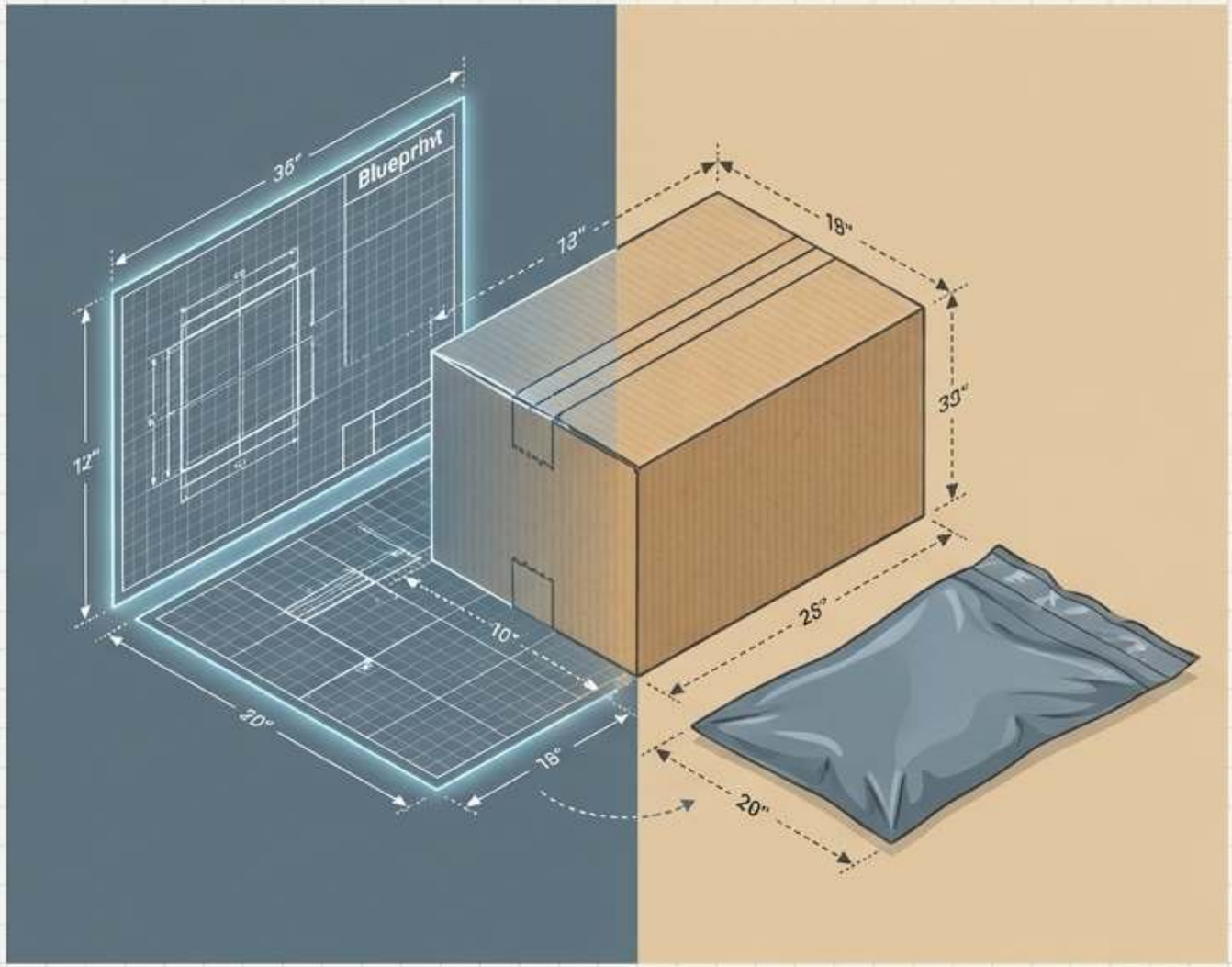

เส้นทางการทำต้นแบบ
ทุกคำสั่งซื้อได้รับ eProof ฟรี Zigpac
แนะนำให้ขอตัวอย่างจริง
(US$5-$30) เพื่อทดสอบการแพ็ก รอยพับ และน้ำหนัก
ตามปริมาตรกับเสื้อผ้าจริงของคุณ
ระยะเวลาผลิตมาตรฐานคือ 7-10 วัน

รายการที่ต้องทำสำหรับใบเสนอราคาแบบผสม:

1. **ส่งขนาดและน้ำหนักของเสื้อผ้าที่พับแล้ว**
2. **ระบุปริมาณคำสั่งซื้อรายเดือนแยกตามประเภท SKU**
3. **ส่งอาร์ตเวิร์กของแบรนด์และรหัสไปรษณีย์ปลายทาง**

Zigpac จะยืนยันขนาด วัสดุ
MOQ สุดท้าย ราคา และกำหนดการที่แน่นอน

ประเด็นสำคัญ



1. ความจริงของต้นทุนต่อหน่วย: ถุงไปรษณีย์พลาสติกมีต้นทุนต่อหน่วยต่ำกว่ามากในทุกระดับที่เทียบกันได้ (เช่น $0.18 เทียบกับ $0.52 ที่ 1,000+)

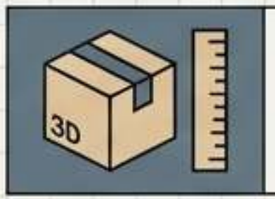

2. น้ำหนักที่เรียกเก็บ: การประหยัดค่าไปรษณีย์ขึ้นอยู่กับปริมาตรพัสดุที่วัดได้เป็นอย่างมาก (น้ำหนักตามปริมาตร) ไม่ใช่แค่น้ำหนักบรรจุภัณฑ์เปล่า

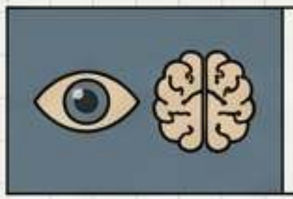

3. การรับรู้ในการซื้อ: การออกแบบบรรจุภัณฑ์มีอิทธิพลอย่างมากต่อการรับรู้แบรนด์ โดยทั่วไปกระดาษแข็งเป็นที่นิยมมากกว่าสำหรับการแกะกล่องระดับพรีเมียม



4. การรีไซเคิลที่แตกต่างกัน: ฟิล์ม (จุดรับในร้านค้า) และกระดาษลูกฟูก (เก็บหน้าบ้าน) ใช้เส้นทางการรีไซเคิลที่แตกต่างกันโดยสิ้นเชิง



5. การปฏิบัติตามข้อกำหนดการกล่าวอ้าง: การกล่าวอ้างว่า “รีไซเคิลได้” แบบไม่มีเงื่อนไขถูกควบคุมอย่างเข้มงวด (กฎ 60% ของ FTC) พิมพ์เฉพาะสิ่งที่เอกสารของคุณสามารถยืนยันได้

ZIGPAC