Túi poly mailer so với hộp mailer khi vận chuyển quần áo Cẩm nang toàn diện dành cho người mua của Zigpac

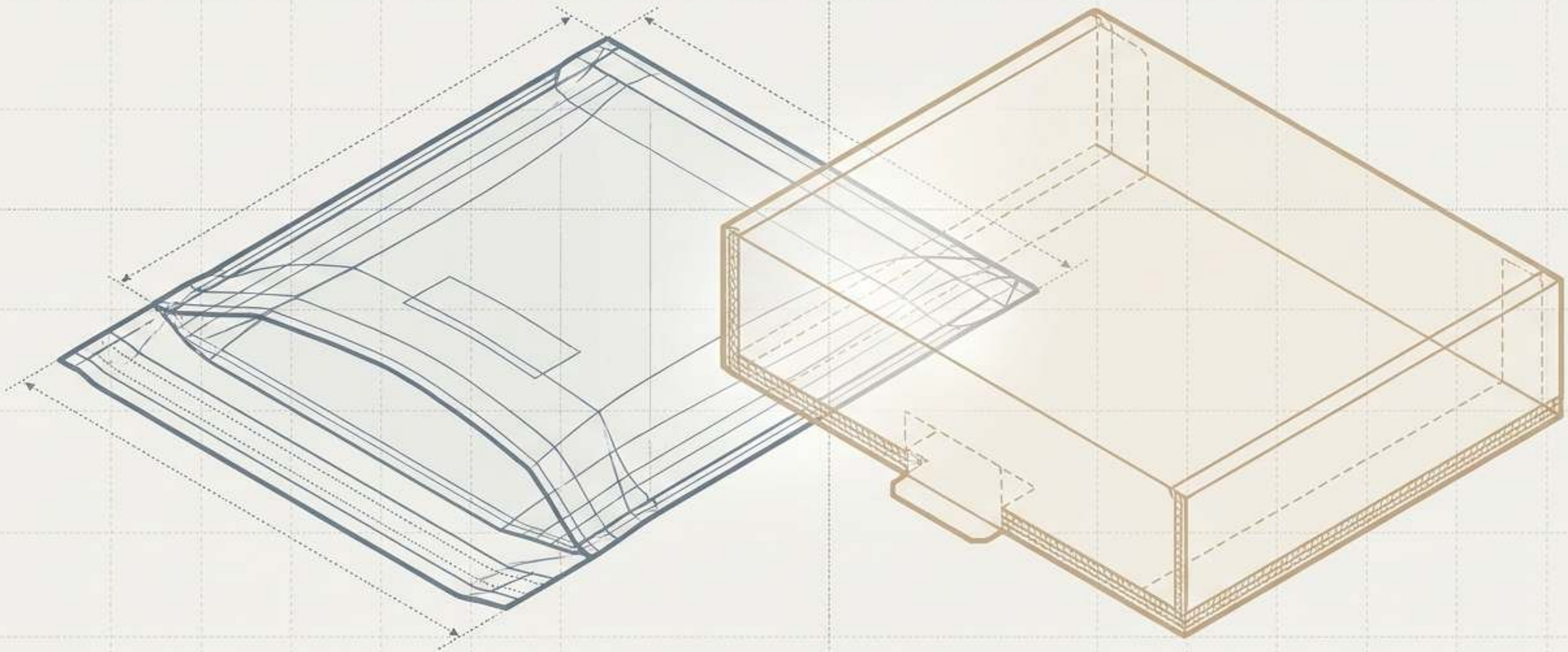

BẪY CHI PHÍ ĐƠN VỊ

Câu hỏi về bao bì có vẻ đơn giản cho đến khi hóa đơn xử lý đơn hàng được gửi đến.



»
BỊ ĐÈ BẸP

BỊ ĐÈ BẸP

ẤN TƯỢNG ĐẦU TIÊN:

Dùng túi mềm cho bộ quà tặng có cấu trúc dẫn đến sản phẩm bị móp và tổn hại thương hiệu.

ĐƠN GIÁ: $0.25 | SL: 100 TỔNG: $25.00

TRẢ TIỀN ĐỂ VẬN CHUYỂN KHÔNG KHÍ:

Dùng hộp cứng cho áo thun hằng ngày phát sinh phí cho bìa carton sóng, nhân công lắp ráp và trọng lượng thể tích.

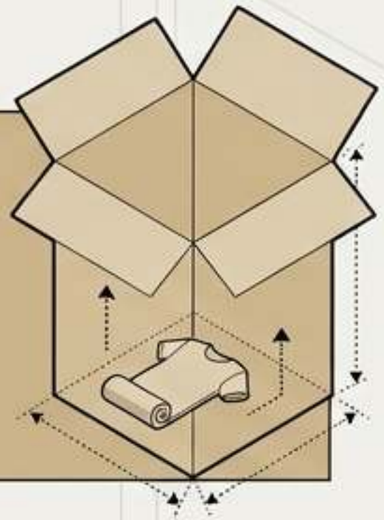

Lãng phí vật liệu

Giờ công lắp ráp

Phụ phí nhiên liệu

Phụ phí trọng lượng thể tích

Phí lưu kho

CHI PHÍ THỰC

CẢ HAI SAI LẦM ĐỀU TỐN KÉM. CẢ HAI ĐỀU XẢY RA KHI CÁC ĐỊNH DẠNG CHỈ ĐƯỢC ĐÁNH GIÁ DỰA TRÊN ĐƠN GIÁ.

ZIGPAC

KHUNG SO SÁNH CÔNG BẰNG 5 BƯỚC

Đánh giá bao bì dựa trên tổng chi phí giao hàng và kết quả với khách hàng, sử dụng thông số sản phẩm thực, không phải ảnh catalog.

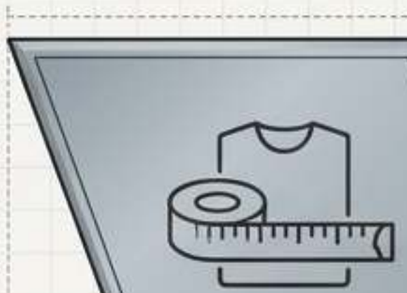

BƯỚC 1: XÁC ĐỊNH KIỆN HÀNG.

Ghi lại kích thước quần áo đã gấp, trọng lượng và mọi thành phần cứng bên trong (hộp quà, thẻ treo cứng).



BƯỚC 2: BÁO GIÁ THEO MỨC CỦA BẠN.

So sánh bao bì theo khối lượng đặt hàng thực tế, không phải mức giá thấp nhất niêm yết trong catalog.

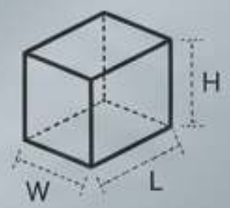

BƯỚC 3: ĐO KÍCH THƯỚC HOÀN THIỆN.

Đóng gói một mẫu và đo DxRxC đúng như cách hãng vận chuyển tính phí.



BƯỚC 4: CỘNG THÊM CÁC CHI PHÍ PHỤ.

Tính cả chi phí băng keo, giấy lụa, miếng lót, vật liệu chèn và nhân công lắp ráp.



BƯỚC 5: CHẤM ĐIỂM KẾT QUẢ.

Đánh giá khả năng bảo vệ hình dạng cần thiết, tác động khi mở hộp và quy trình đổi trả.

ZIGPAC



ỨNG VIÊN LINH HOẠT:

TÚI POLY MAILER IN THEO YÊU CẦU

Hiệu quả ôm sát cho hàng mềm hằng ngày.

**Ôm theo quần áo. Vận chuyển dạng phẳng, tăng trọng lượng không đáng kể
và giảm thiểu thể tích tính phí.**

**Bảo vệ khỏi môi trường. Chống ẩm và
trầy xước, lý tưởng cho tuyến đường mưa và giao hàng trước hiên nhà.**

**QUAN NIỆM SAI VỀ ĐỘ DÀY: Màng dày hơn (2.0 đến 3.0 mil) tăng thêm khả năng chống rách và chống đâm thủng quan trọng, nhưng
KHÔNG biến phong bì mềm thành hộp bảo vệ.
Không có khả năng bảo vệ cấu trúc nào trước lực đè ép.**

PHÙ HỢP NHẤT CHO: Áo thun gấp, áo hoodie, quần legging, và các đơn hàng hằng ngày số lượng lớn.

ZIGPAC

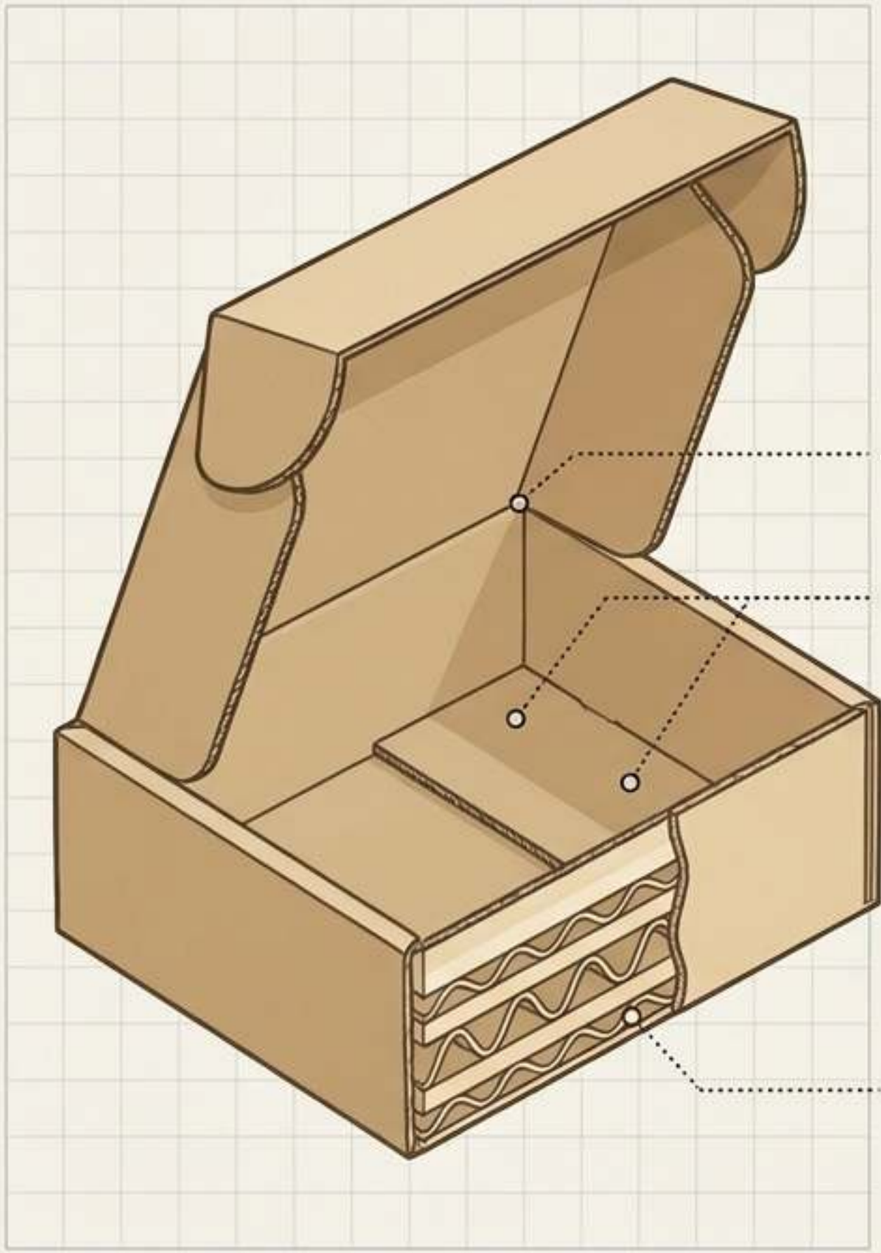

ỨNG VIÊN CỨNG:

HỘP MAILER CARTON SÓNG

Bảo vệ cấu trúc và trình bày có chủ đích.

Kiểu Roll-End Tuck-Top. Nắp bản lề và nắp gài tạo nên trình tự mở hộp cao cấp, có chủ đích.

Kỹ thuật sóng giấy. Sóng E có độ dày mỏng hơn với bề mặt in mịn; sóng B tăng độ đệm nhưng làm tăng thể tích.

THỰC TẾ VẬN HÀNH: Cần lắp ráp.
Giao dạng phẳng nhưng cần gấp, dán băng keo thủ công và thường cần vật liệu chèn tại trạm đóng gói.

MO LM

PHÙ HỢP NHẤT CHO: Bộ quà tặng, bộ PR, mũ có form cứng, phụ kiện theo bộ
và các sản phẩm cần góc cạnh nguyên vẹn.

Mức cơ sở chi phí đơn vị bao bì

So sánh giá theo mức của Zigpac tháng 11/2026

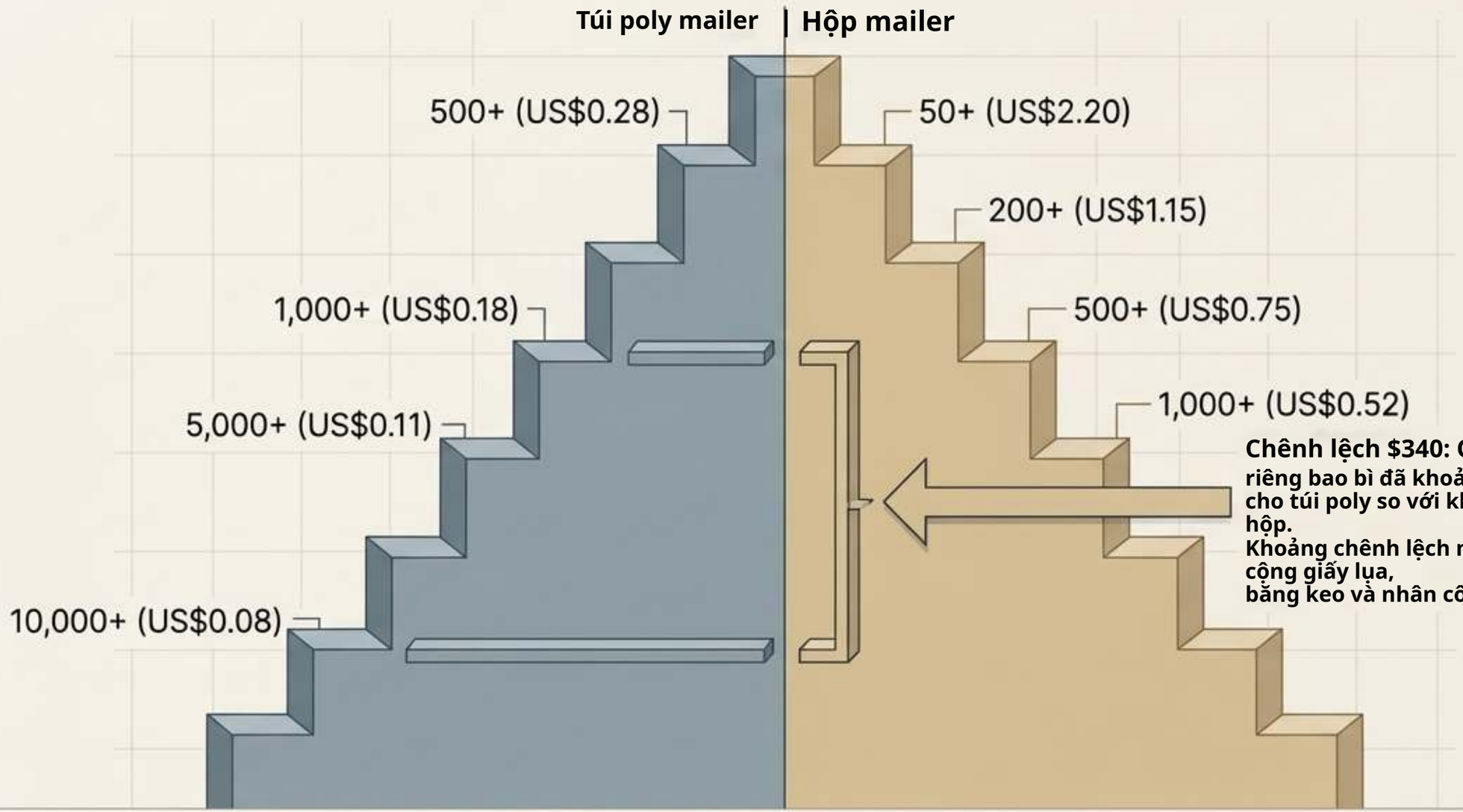

Chênh lệch $340: Ở mức 1,000 chiếc, riêng bao bì đã khoảng $180 cho túi poly so với khoảng $520 cho hộp.
Khoảng chênh lệch này tăng lên khi cộng giấy lụa, băng keo và nhân công.

Giá minh họa - giá cuối cùng, MOQ và lịch trình theo báo giá của bạn.

ZIGPAC

Khoản phạt “không khí”: Trọng lượng thể tích



Kích thước túi: 14x11x2 inch = 308 inch khối.
(Trọng lượng thể tích khoảng 2.2 lb -> làm tròn thành 3 lb).

[Dài x Rộng x Cao]

÷ Hệ số chia của hãng vận chuyển
= Trọng lượng tính phí
(Hãng vận chuyển tính theo giá trị lớn hơn giữa trọng lượng thực và trọng lượng thể tích)



Kích thước hộp: 12x10x4 inch = 480 inch khối.
(Trọng lượng thể tích khoảng 3.5 lb -> làm tròn thành 4 lb).

Kết luận: Túi mỏng hơn thường được tính phí ở mức thấp hơn. Hộp quá khổ hoặc bìa sóng B dày hơn sẽ lập tức làm tăng cước phí theo trọng lượng cuối cùng.

ZIGPAC

Trải nghiệm mở hộp & nhận thức thương hiệu

ROI của khâu trình bày (Ipsos / Paper and Packaging Board, 2018)

Túi poly mailer





Người tiêu dùng có xu hướng chọn bao bì giấy hoặc bìa cứng hơn nhựa.

Thực tế của túi: Bản in bên ngoài là bề mặt thương hiệu

duy nhất, kết thúc bằng trải nghiệm xé mở nhanh, tối ưu cho tốc độ, không phải sự trình diễn.

Hộp carton sóng





Người tiêu dùng đồng ý rằng thiết kế bao bì ảnh hưởng đến quyết định mua hàng của họ.

Lợi thế của hộp: In chỉ bên ngoài, chỉ bên trong hoặc in toàn bộ

cả trong lẫn ngoài tạo ra trình tự “mở nắp và hé lộ”
rất quan trọng cho quà tặng và video mở hộp của người có ảnh hưởng.

Quy trình đổi trả

Quản lý đổi size hiệu quả.

Lợi thế hai dải keo

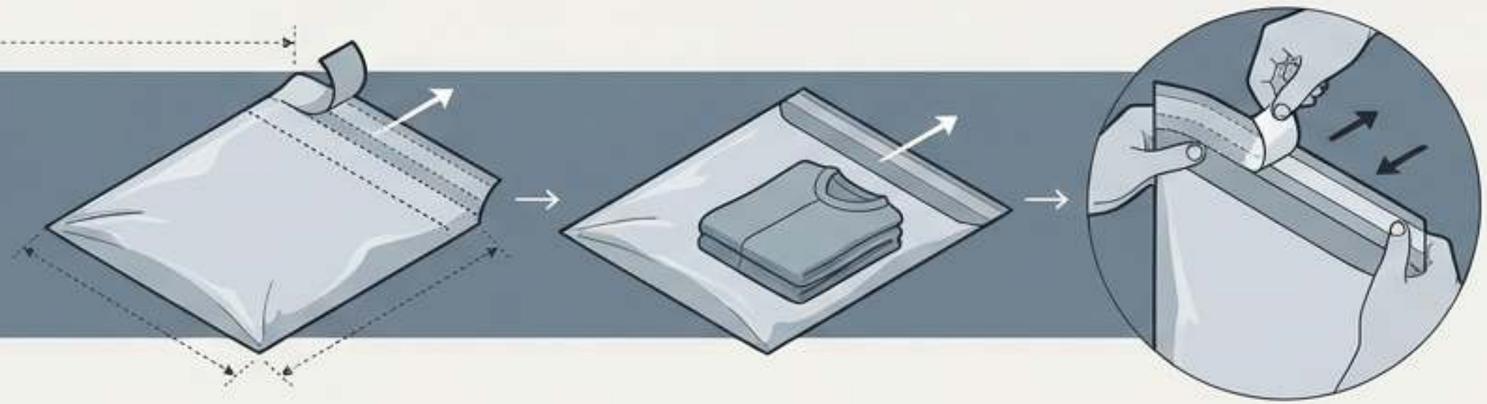

Túi poly mailer có thể gửi trả theo yêu cầu có dải keo thứ hai. Khách hàng dán lại bao bì gốc một cách dễ dàng. (Các mức giá niêm yết của Zigpac từ US$0.33 ở mức 500+ giảm xuống US$0.10 ở mức 10,000+).

Hạn chế của hộp



Hộp mailer có thể gửi trả, nhưng yêu cầu khách hàng mở hộp mà không làm rách tai hộp và phải có sẵn băng keo đóng gói. Thiếu một dải băng keo sẽ biến việc đổi trả thành một yêu cầu hỗ trợ.

Con đường tái chế & thực tế tuân thủ
Vật liệu đi về đâu và bạn được phép in những gì theo luật.

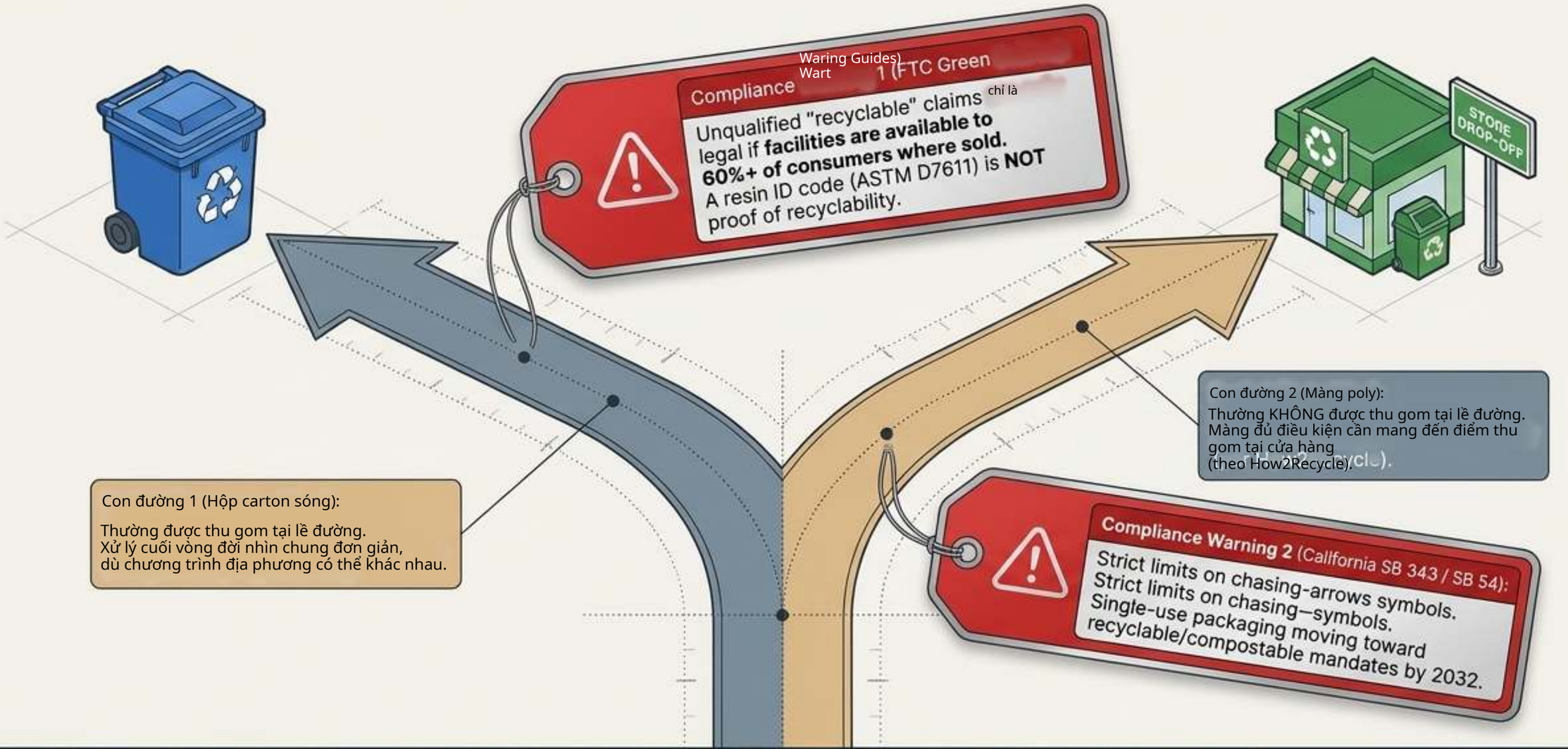

Chính sách của Zigpac: Không đưa ra tuyên bố môi trường chưa được xác minh. Chỉ in những gì tài liệu của bạn hỗ trợ hợp pháp.

Ma trận chẩn đoán tổng thể

	Túi poly mailer	Hộp mailer
Đơn giá (mức 1k)	US$0.18	US$0.52
Mức độ ảnh hưởng cước phí	Thấp - ôm theo hình dạng	Cao - thể tích cố định + không khí bị tính phí
Bảo vệ	Chỉ chống ẩm/trầy xước	Bảo vệ hình dạng & chống đè ép
Mở hộp	Xé mở nhanh	Trình diễn mở nắp và hé lộ
Đổi trả	Dải keo thứ 2 tiện lợi	Khách hàng cần có băng keo
Lưu kho & tốc độ	Xếp phẳng tiết kiệm diện tích, cho hàng vào và dán kín	Lưu kho cồng kềnh, gấp-chèn-dán
MOQ (Zigpac)	500	50

(Lưu ý miễn trừ: MOQ và giá cuối cùng theo báo giá của bạn.)

Cây quyết định theo SKU



“Khoảnh khắc Aha”: Chương trình kết hợp

Các thương hiệu thời trang hàng đầu không chỉ chọn một định dạng. Họ chọn bao bì phù hợp với từng loại đơn hàng.





Chiến lược:

**Túi poly mailer in ấn đảm nhận các đơn hàng hàng mềm gấp gọn hằng ngày,
tiết kiệm lớn về đơn giá và cước phí khi mở rộng quy mô.
Hộp mailer in ấn dành cho các lô nhỏ quà tặng,
ra mắt sản phẩm, bộ PR và gói cao cấp, nơi
biên lợi nhuận xứng đáng với trải nghiệm mở hộp.**

Lợi ích:

**Giữ thiết kế đồng nhất trên cả hai định dạng tạo cảm nhận về một thương hiệu cao cấp duy nhất. Quản lý cả hai qua một nhà cung cấp
(Zigpac) đảm bảo một chu kỳ duyệt mẫu và một lịch trình thống nhất.**

Bước tiếp theo & làm mẫu

Thử nghiệm với quần áo thực tế của bạn trước khi sản xuất hàng loạt.

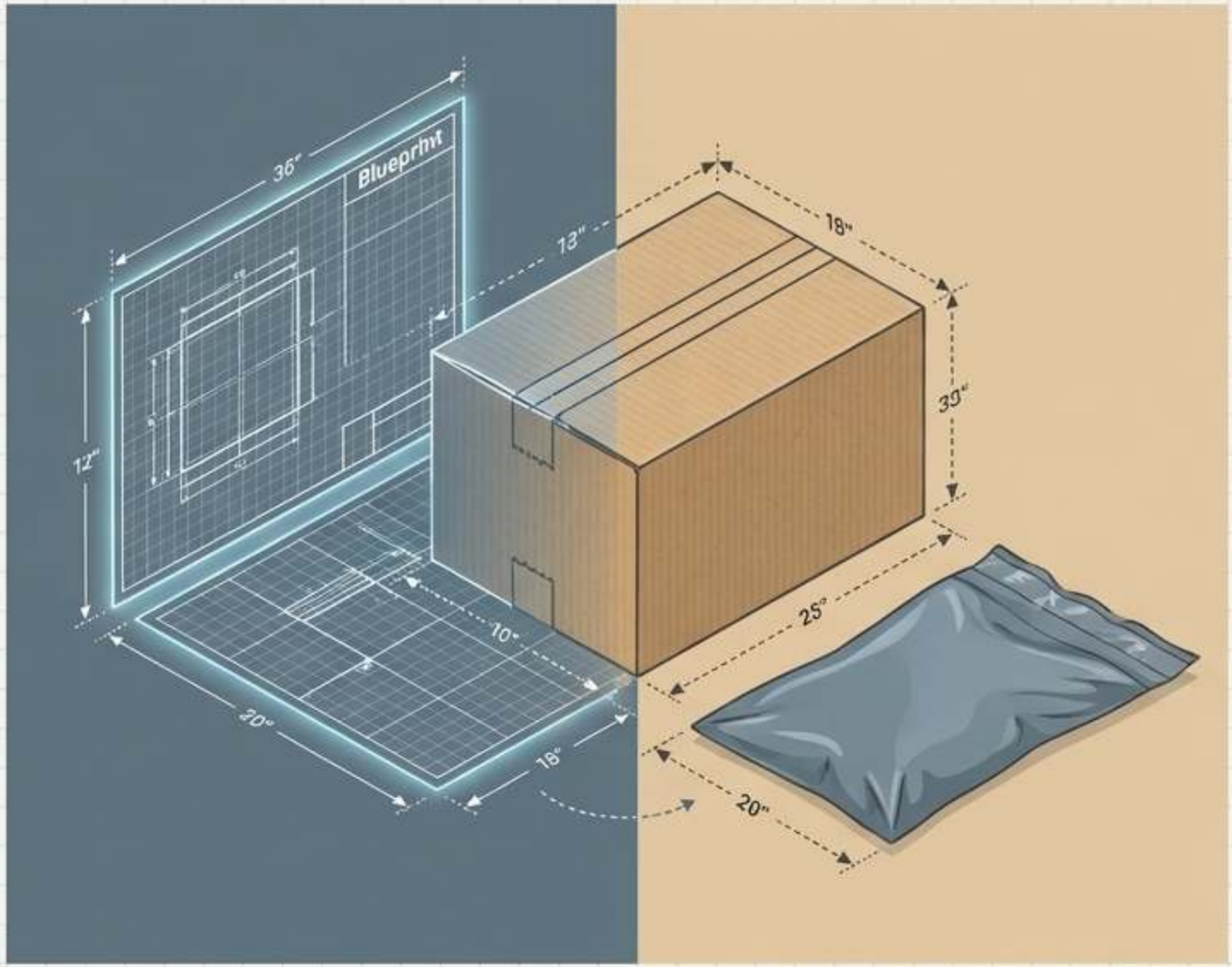

Quy trình làm mẫu
Mọi đơn hàng đều nhận eProof miễn phí.
Zigpac
khuyến nghị yêu cầu mẫu thực tế
(US$5-$30) để thử đóng gói, đường gấp và trọng lượng
thể tích với quần áo thực tế của bạn.
Thời gian sản xuất tiêu chuẩn là 7-10 ngày.

Việc cần làm để nhận báo giá kết hợp:

1. Gửi kích thước & trọng lượng quần áo đã gấp.
2. Cung cấp khối lượng đơn hàng hằng tháng chia theo loại SKU.
3. Gửi thiết kế thương hiệu và mã bưu chính nơi nhận.

Zigpac sẽ xác nhận chính xác kích thước, vật liệu, MOQ cuối cùng, giá và lịch trình.

Điểm chính cần nhớ



1. Thực tế đơn giá: Túi poly mailer có đơn giá thấp hơn đáng kể ở mọi mức giá chung (vd: $0.18 so với $0.52 ở mức 1,000+).

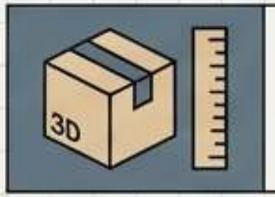

2. Trọng lượng tính phí: Tiết kiệm cước phí phụ thuộc nhiều vào thể tích kiện hàng đo được (trọng lượng thể tích), không chỉ trọng lượng bao bì rỗng.

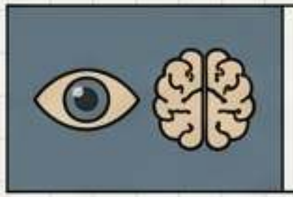

3. Nhận thức khi mua: Thiết kế bao bì ảnh hưởng mạnh đến nhận thức thương hiệu, với bìa giấy thường được ưa chuộng cho trải nghiệm mở hộp cao cấp.

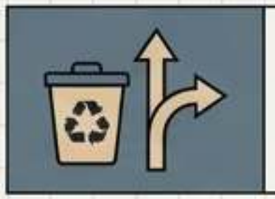

4. Tái chế khác biệt: Màng (điểm thu gom tại cửa hàng) và carton sóng (lề đường) đi theo các con đường tái chế hoàn toàn khác nhau.



5. Tuân thủ tuyên bố: Các tuyên bố “có thể tái chế” không kèm điều kiện được quản lý chặt chẽ (quy tắc 60%
của FTC). Chỉ in những gì tài liệu của bạn có thể chứng minh.

ZIGPAC