الأبعاد: نسبة العرض إلى الارتفاع 16:9

هندسة دبابيس المينا المخصصة

مرجع فني للمشترين لمطابقة المينا الصلبة والناعمة مع أهداف منتجات العلامة التجارية.

المادة: سبيكة النيكل الأسود والذهب المصقول

العملية: هندسة المينا

المقياس: I/1 دراسة معمارية

ZIGPAC

الصور تُخفي الواقع الملموس لدبابيس المينا

التوقع الرقمي



تمثيل متجهي ثنائي الأبعاد.
نعومة مثالية.
انعدام الأبعاد.

الواقع المادي



المينا الصلبة.
سطح مستوٍ.
انعكاس عالٍ.
تشطيب مصقول.

المينا الناعمة.
تعبئة غائرة.
حواف معدنية بارزة.
ظلال ثلاثية الأبعاد.

يواجه معظم المشترين سؤال الصلبة مقابل الناعمة على صفحة مورّد تعرض صورتين جذابتين وفرقًا في السعر. ورد الفعل المعتاد هو اختيار المينا الصلبة لأنها تبدو فاخرة، أو المينا الناعمة لأنها أرخص.

رؤية: لا يأخذ أي من الاختصارين في الاعتبار التصميم أو **الجمهور أو موعد الفعالية. لا تستطيع الصورة الرقمية نقل توتر السطح أو مقاومة الخدش أو الجداول الزمنية للإنتاج.**

ZIGPAC

التكاليف المتراكمة للتخمين الخاطئ



قيمة غير متوافقة

قد يرفض المشترون خط منتجات تجميعية مصنوعًا من المينا الناعمة لتوفير المال إذ يتوقعون تحديدًا وجهًا مستويًا لامعًا.





مواعيد فعاليات فائتة

قد يفوت طلب معرض تجاري موعد شحنه الحاسم لأن البنية المصقولة للمينا الصلبة تخضع لجدول إنتاج قياسي أطول.

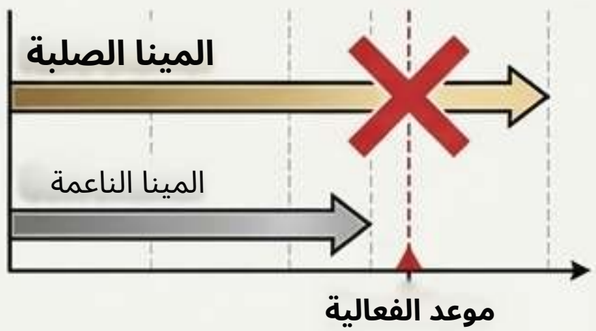



تصميم متضرر

الشعار ذو الخطوط الرفيعة الدقيقة قد يفقد تلك الخطوط بالكامل عندما يمر دبوس المينا الصلبة بمرحلة الصقل النهائية.

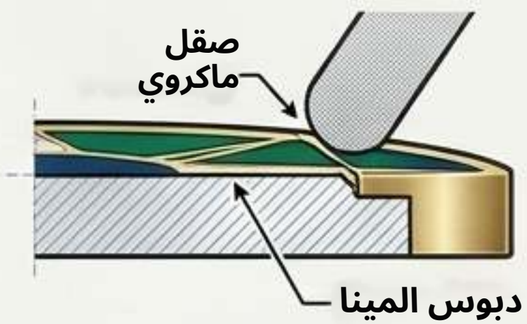

ZIGPAC

كل دبوس يبدأ بالأساس المعدني نفسه تمامًا

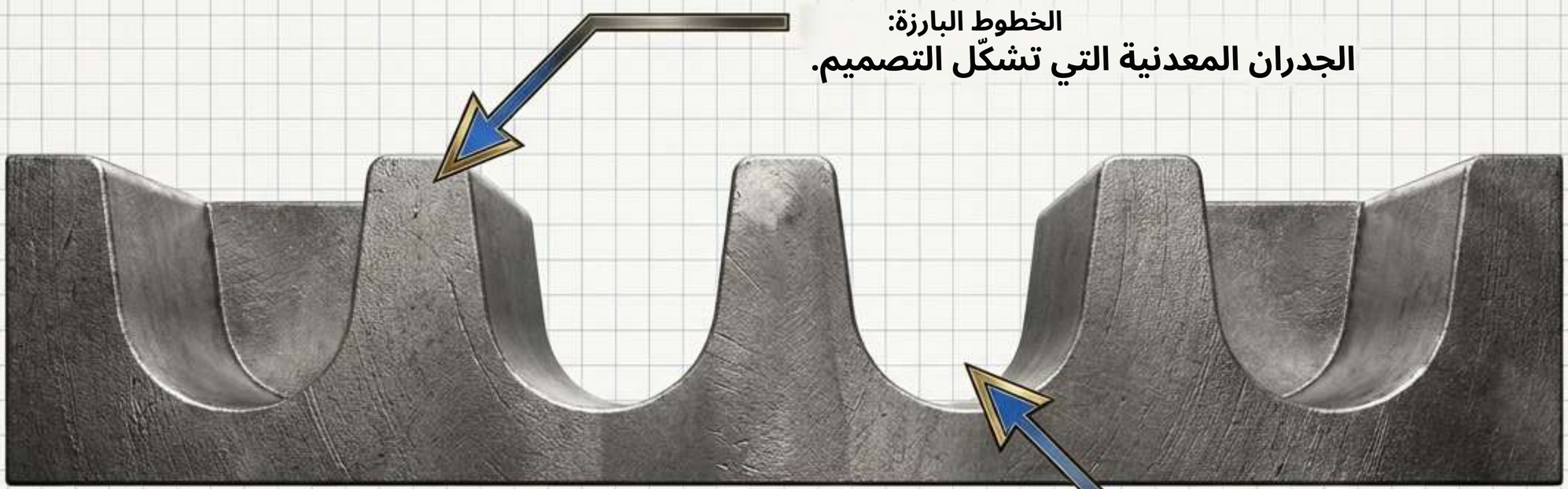

الفرق الوحيد بين المينا الصلبة والناعمة هو مدى امتلاء
هذه الخلايا الغائرة باللون، وما يحدث للمعدن بعد ذلك.

ZIGPAC

المينا الصلبة: تعبئة كاملة وصقل مستوٍ

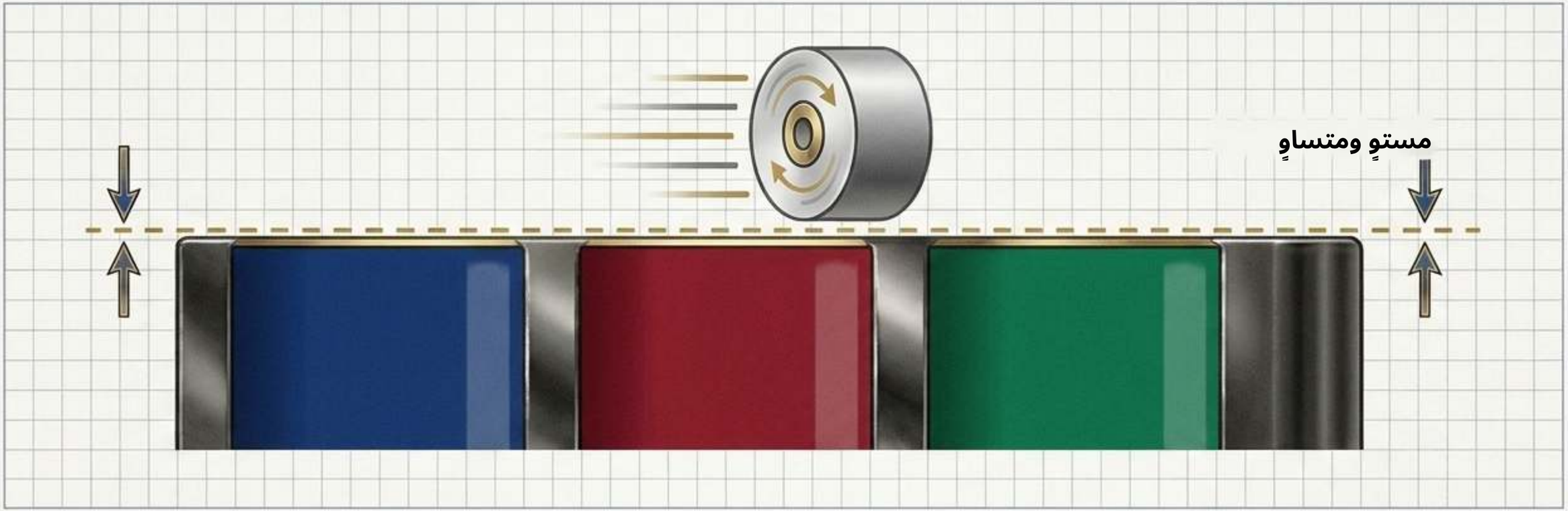

المقايضة:

يزيل الصقل مادة من المعدن والمينا معًا. وتُطحن قمم الخطوط المعدنية.

الملمس:

وجه أملس عاكس يشبه المجوهرات. تمرير طرف الإصبع عليه لا يكشف تقريبًا أي درجة بين المعدن واللون.

العملية:

يُبنى اللون داخل الخلايا، ثم يُصقل الدبوس بالكامل حتى تستقر المينا مستوية تمامًا مع الخطوط المعدنية.

ZIGPAC

المينا الناعمة: يستقر اللون أسفل الحواف المعدنية

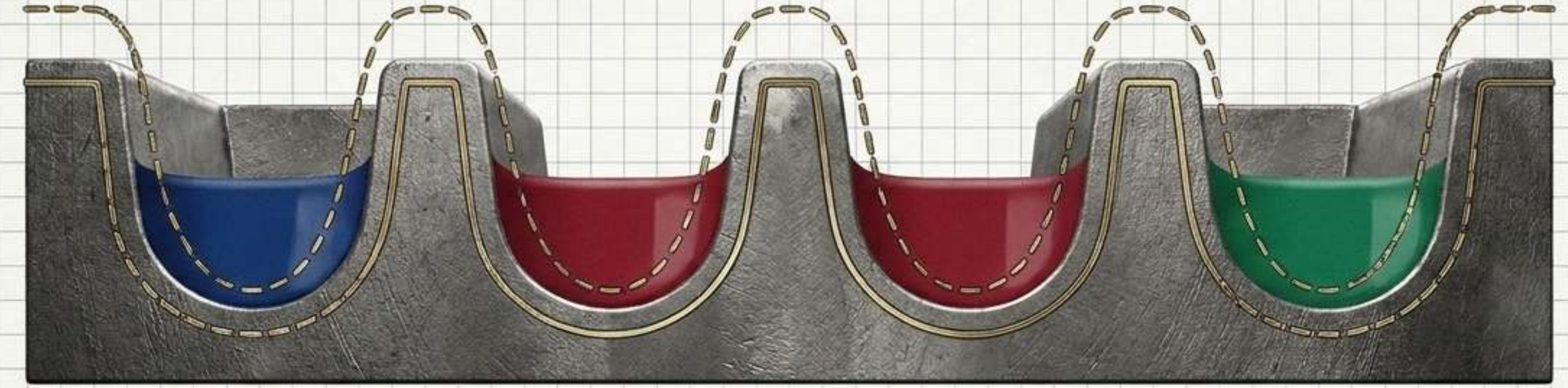

الميزة:

لأنه لا شيء يُصنفر
حتى يصبح أملس، تحتفظ الخطوط المعدنية
الدقيقة بكامل
سلامتها البنيوية.

الملمس:

سطح مضلّع ثلاثي الأبعاد
يمكنك أن تتحسس فعليًا

العملية:

يملأ اللون الخلايا جزئيًا. ولا يُصقل
الدبوس إطلاقًا، مما يحافظ
على الملمس المعدني البارز الأصلي.
لتحتفظ الخطوط بارتفاعها الكامل.

ZIGPAC

قبة الإيبوكسي لا تحاكي المينا الصلبة

مينا ناعمة مع قبة إيبوكسي

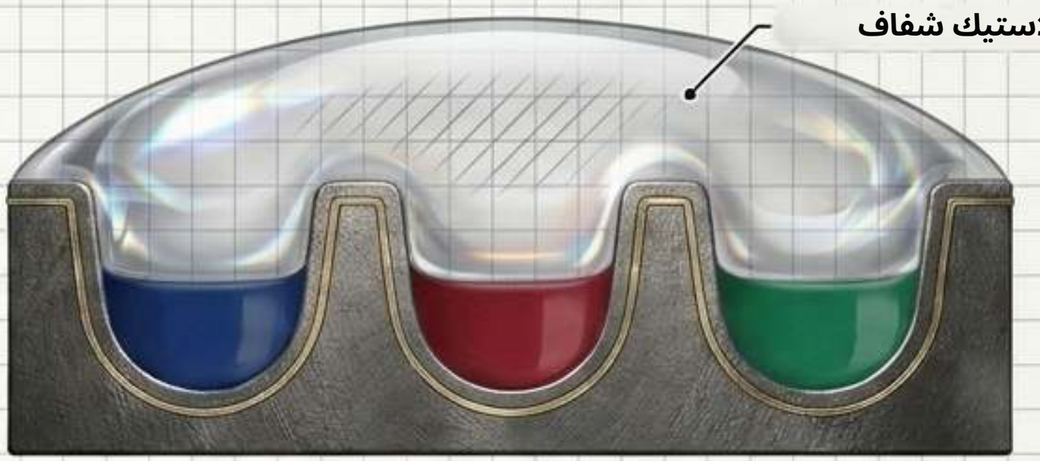

- السطح: يترك سطحًا مقببًا مستديرًا، وليس سطحًا مستويًا مصقولًا.
- المقايضة: يزيل التباين الملموس الذي يميّز المينا الناعمة.
- المخاطرة: قد يصفرّ أو يتشقق أو يتقادم مع الوقت.

مينا صلبة (مستوية)

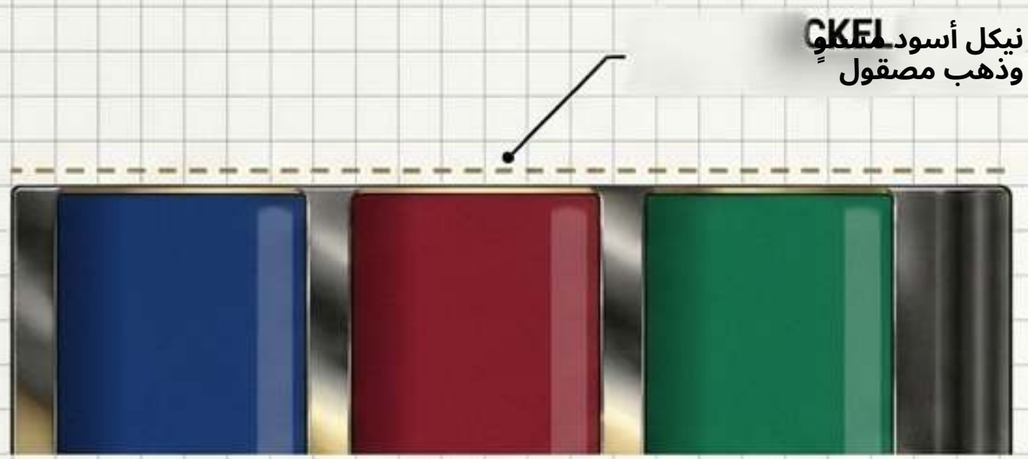

غالبًا ما يضيف المشترون طبقة إيبوكسي شفافة إلى المينا الناعمة للاقتراب من المظهر اللامع دون دفع أسعار المينا الصلبة. ويستطيع هواة الجمع تمييز الفرق فورًا.

قاعدة عامة: مناسب للهدايا الترويجية السائبة؛ تجنّبه في التصاميم المعتمدة على الملمس.

ZIGPAC

عقوبة الصقل تحدّ من التصاميم الدقيقة

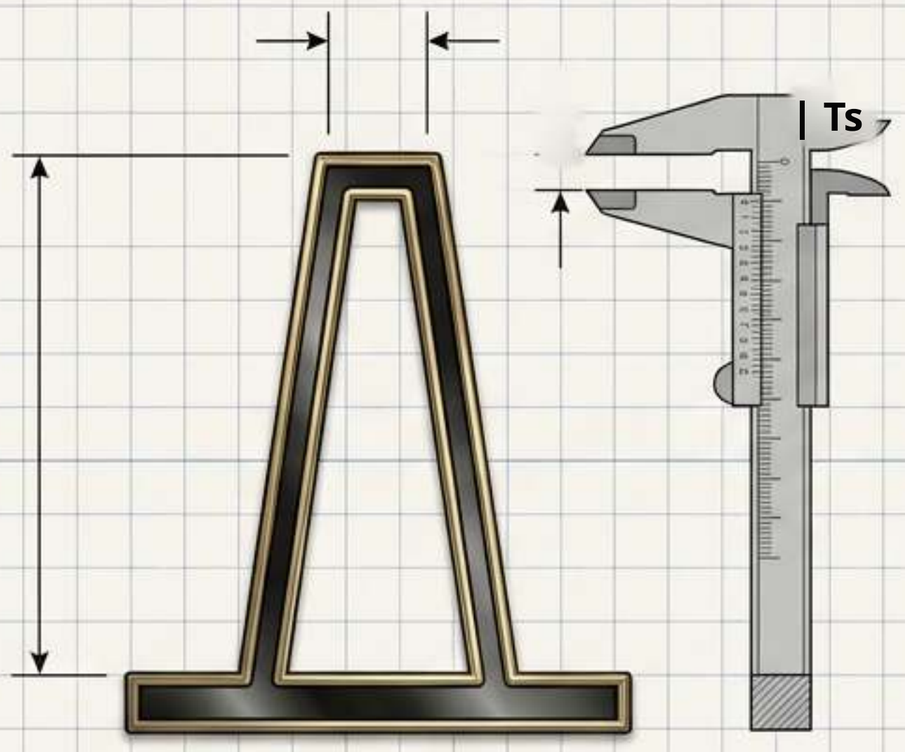

قبل الصقل / مينا ناعمة

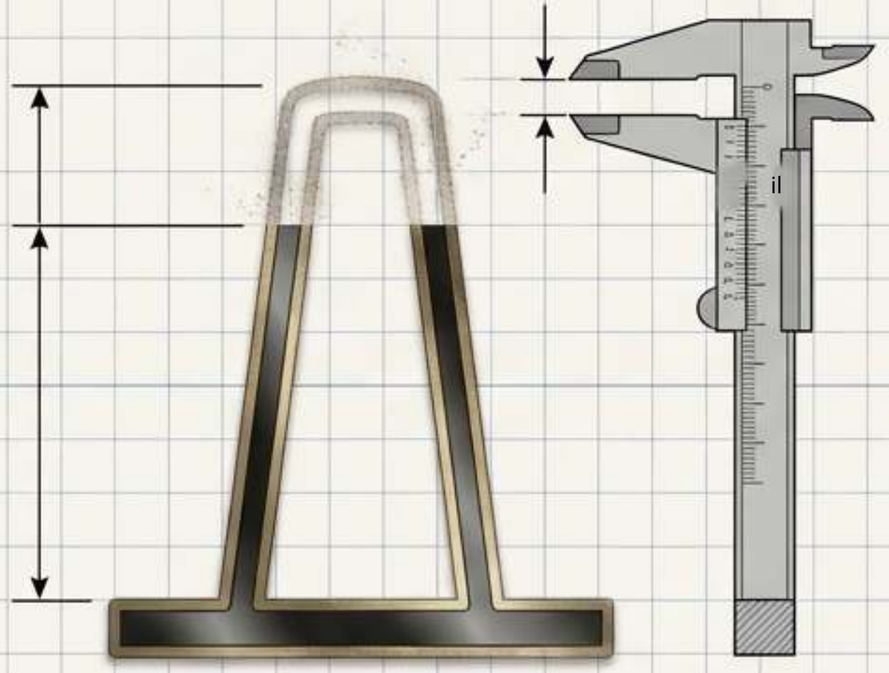

بعد الصقل / مينا صلبة

لا يوجد حد أدنى عالمي لعرض الخط في المينا الصلبة. ولأن قمم الخطوط المعدنية تُطحن أثناء التسوية، فقد تُرقّ الخطوط الدقيقة والتفاصيل الصغيرة جدًا أو تختفي تمامًا.

ZIGPAC

فحص تشخيصي للتصميم في 15 دقيقة



فرض الخلايا المغلقة:

يجب أن تكون كل مساحة لونية محاطة بالكامل بخط معدني. الأشكال المفتوحة والحواف الناعمة لا يمكن تحويلها إلى مينا.



التحقق من الحجم الحقيقي:

اعرض التصميم بالحجم النهائي الفعلي (تكبير 100%). التفاصيل على الشاشات الكبيرة غالبًا ما تندمج في ضبابية بحجم الدبوس الفعلي.

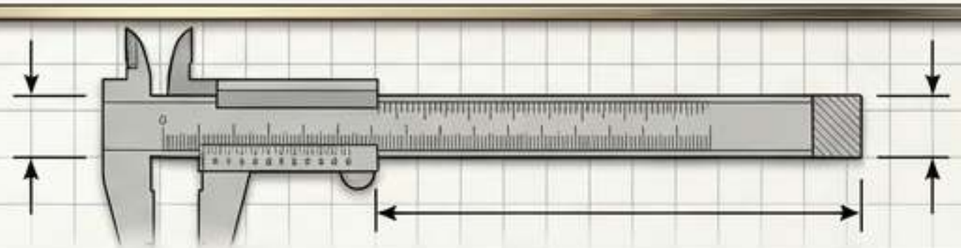

قياس الحدود الدنيا: للمينا الناعمة،

اعتمد خطوطًا معدنية بعرض 0.2-0.3 مم، و0.3 مم للمساحات اللونية، ونصًا بحد أدنى 6 pt. نص 6 pt. سيتم الإشارة إلى خطوط المينا الصلبة في الـ eProof إذا كان الصقل يعرّضها للخطر.



تحديد التدرجات:

المينا القياسية تملأ لونًا مسطحًا واحدًا لكل خلية. التظليل الفوتوغرافي أو التدرجات تتطلب دبوسًا مطبوعًا/UV.

ZIGPAC

الكمية تغيّر فجوة تكلفة الوحدة بشكل كبير



إخلاء مسؤولية: فئات أساسية فقط. يتم تأكيد القالب والإعداد والطلاء الخاص والشحن في عرض سعر المشروع.

ZIGPAC

الهندسة العكسية للجدول الزمني للفعالية

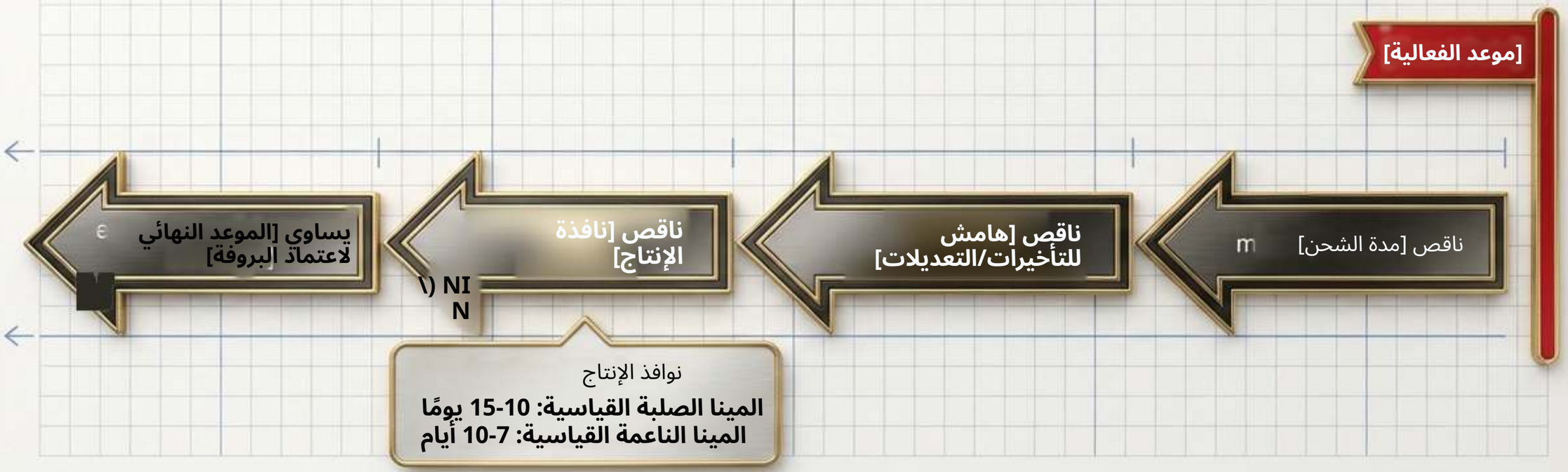

إذا لم يترك الحساب العكسي سوى نافذة المينا الناعمة، فقد اتخذ الموعد القرار عنك.
التغييرات المتأخرة في التصميم تفرض أدوات جديدة وتعيد العدّ من البداية.

ZIGPAC

مصفوفة المواصفات الرئيسية

المواصفة	المينا الصلبة	المينا الناعمة
السطح	أملس، مستوٍ، عاكس	معدن بارز، ملمس مضلّع
الصقل	مصقول ومستوٍ	غير مصقول؛ يحتفظ بالارتفاع الكامل
الخطوط الدقيقة	قد يقلّص الصقل الخطوط	يحتفظ بخطوط ~0.2-0.3 مم
نمط التآكل	مظهر أكثر استواءً، يوزّع التلامس	المعدن البارز يتلقى التلامس أولًا
مظهر الطلاء	خطوط محيطية مستوية	الخطوط بارزة وواضحة جدًا
سرعة	10-15 يومًا قياسيًا	7-10 أيام قياسيًا

ZIGPAC

سلوك البلى والتآكل والخدش عمليًا

المينا الناعمة

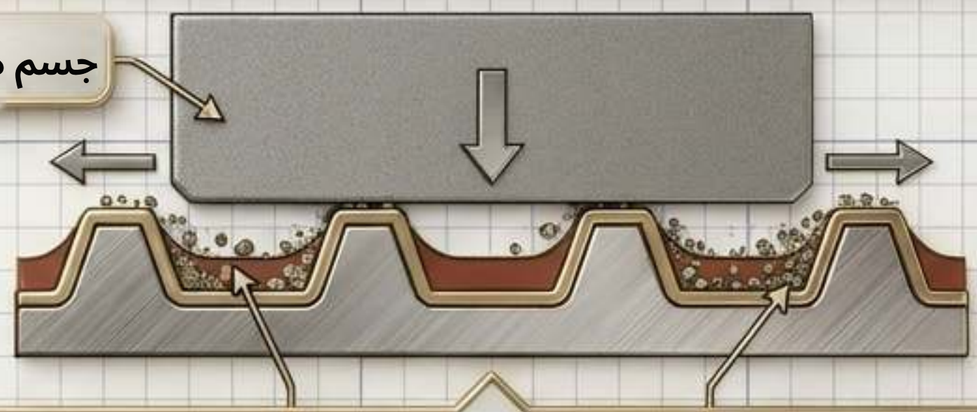

الخطوط المعدنية البارزة تتلقى الخدوش الأولى.
اللون الغائر محمي فعليًا لكنه
قد يجمع الأوساخ في الزوايا.

المينا الصلبة

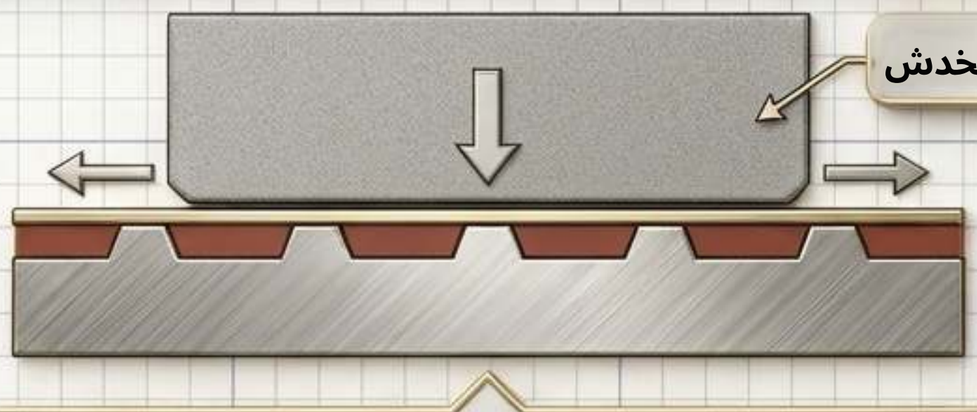

الوجه المستوي يوزّع التلامس بالتساوي على
المعدن والمينا معًا. مفضّل للدبابيس
التي تُرتدى يوميًا على الأشرطة أو الزي الرسمي.

تحقق من الواقع: لا يوجد معيار مستقل يصنّف مقاومة دبابيس المينا للخدش حسب نوع البنية. المعدن الأساسي والطلاء ومراقبة الجودة أهم من الاسم.

ZIGPAC

دليل مطابقة المنتجات الترويجية

خطوط البيع بالتجزئة والمقتنيات

التقدير والزي الرسمي

هدايا الفعاليات
والمعارض التجارية

العروض الترويجية عالية الكمية

القرار: المينا الصلبة

السبب: يفضّل هواة الجمع الوجه المستوي اللامع؛ فهو يدعم سعر بيع أعلى على الرف.

السبب: تُرتدى يوميًا؛ الوجه الأكثر استواءً ونمط التآكل المتساوي أمران مهمان.

القرار: المينا الناعمة

السبب: انخفاض سعر الوحدة وقِصر الجدول القياسي يحميان الميزانيات والمواعيد الصارمة.

السبب: تكلفة القطعة تحدد منطق البرنامج بأكمله.

ZIGPAC

القواعد الذهبية الثلاث لاختيار الدبابيس

01

قاعدة القيمة

إذا كان الدبوس يُباع بهدف الربح، أو يجمعه الهواة،
أو يُرتدى يوميًا -> ابدأ بالمينا الصلبة.

> ie

02

قاعدة اللوجستيات

إذا كان الدبوس يُوزّع مجانًا بكميات كبيرة، أو مطلوبًا في
موعد فعالية ضيق -> ابدأ بالمينا الناعمة.

03

قاعدة اللوحة

إذا كان التصميم يعتمد أساسًا على خطوط رفيعة للغاية أو تدرجات
أو نقش بارز عالٍ -> دع التصميم يقرر (مينا ناعمة أو مطبوع).

If the artwork
or high relief ->

ZIGPAC

نقاط فحص مراقبة الجودة والامتثال

السلامة والامتثال



إذا كانت الدبابيس ستُوزَّع على الأطفال في المدارس أو الفعاليات العائلية أو الرياضية، فقد تُصنَّف كمنتجات للأطفال. وتنطبق إرشادات سلامة الألعاب الصادرة عن U.S. CPSC وقواعد إجمالي محتوى الرصاص بشكل منفصل على المواد الأساسية والطلاءات السطحية. نبّه إلى ذلك خلال مرحلة عرض السعر.

العينة المادية



اعتمد دائمًا eProof، ولكن عندما تكون ألوان العلامة التجارية أو درجات لون البشرة أو الأعمال المعدنية الدقيقة حاسمة، اطلب عينة مادية قبل الإنتاج بالجملة (US$5-30). إنه تأمين رخيص. اتفقوا على معايير القبول كتابيًا مسبقًا.

ZIGPAC

قائمة التحقق لملخص جاهز لعرض السعر

اطلب دائمًا عرض سعر للمينا الصلبة والناعمة جنبًا إلى جنب بالمواصفات نفسها. قدّم:

- [ ] ملفات تصميم متجهية (AI أو EPS أو PDF)
- [ ] الحجم المادي النهائي والعدد الإجمالي للألوان
- [ ] مراجع Pantone الدقيقة لألوان العلامة التجارية الأساسية
- [ ] الطلاء ونوع التثبيت المفضلان (مثل المشبك المطاطي، الفراشة، المغناطيس)
- [ ] بطاقة الدعم أو متطلبات التغليف الخاصة
- [ ] الكمية الإجمالية وتاريخ الاستلام غير القابل للتفاوض

تقدّم Zigpac نماذج eProof مجانية مع كل طلب. يتم تأكيد الحد الأدنى للطلب (MoQ) والسعر والجدول الزمني النهائي مباشرة في عرض السعر الخاص بك.