DIMENSIONS : FORMAT 16:9

Concevoir des pin's en émail personnalisés

Un guide technique pour les acheteurs afin d'associer émail dur et émail mou aux objectifs du merchandising de marque.

MATÉRIAU : ALLIAGE NICKEL NOIR ET OR POLI

PROCÉDÉ : INGÉNIERIE DE L'ÉMAIL

ÉCHELLE : 1/I ÉTUDE ARCHITECTURALE

Les photos masquent la réalité tactile des pin's en émail

Attente numérique



Représentation vectorielle 2D.
Lissé parfait.
Aucune dimension.

Réalité physique



Émail dur.
Surface affleurante.
Forte réflexion.
Finition polie.

Émail mou.
Remplissage en retrait.
Arêtes métalliques en relief.
Ombres en volume.

La plupart des acheteurs abordent le choix entre dur et mou sur une page fournisseur affichant deux belles photos et un écart de prix. La réaction habituelle est de choisir l'émail dur parce qu'il paraît haut de gamme, ou l'émail mou parce qu'il est moins cher.

À retenir : aucun de ces raccourcis ne tient compte du visuel, du **public ni de la date de l'événement. Une photo numérique ne peut rendre ni la tension de surface, ni la résistance aux rayures, ni les délais de production.**

ZIGPAC

Les coûts cumulés d'un mauvais choix



Visuel compromis

Un logo aux traits très fins peut les perdre entièrement lorsqu'un pin's en émail dur passe par l'étape finale de polissage.

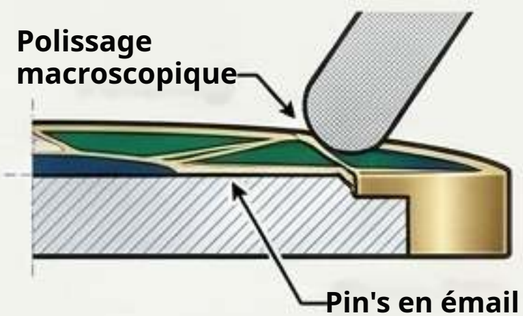



Dates d'événement manquées

Une commande pour un salon peut manquer sa date d'expédition critique car la construction polie de l'émail dur suit un calendrier de production standard plus long.

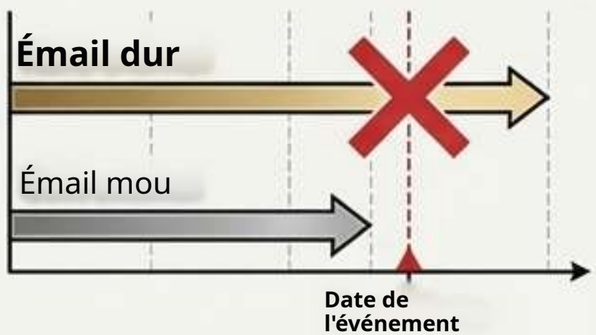



Valeur mal alignée

Une gamme collector vendue en boutique fabriquée en émail mou pour économiser peut être rejetée par des acheteurs qui attendent précisément une face plane et brillante.



ZIGPAC

Chaque pin's part exactement de la même base métallique

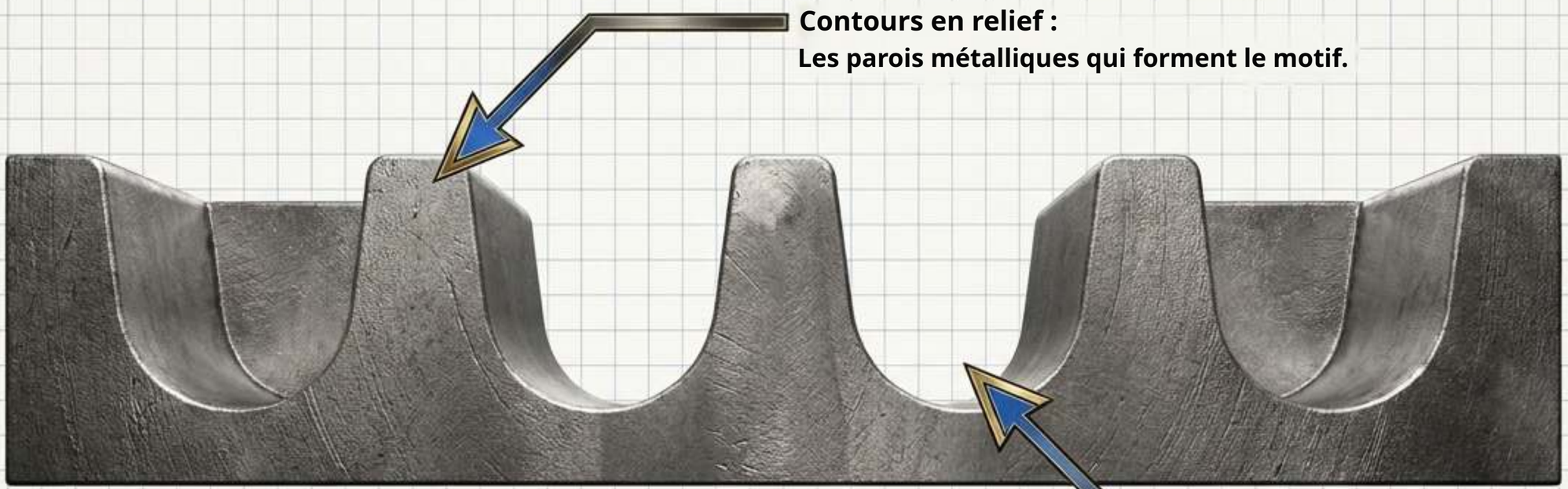

La seule différence entre l'émail dur et l'émail mou est le niveau de remplissage de ces alvéoles et ce qu'il advient ensuite du métal.

ZIGPAC

Émail dur : rempli et poli à plat

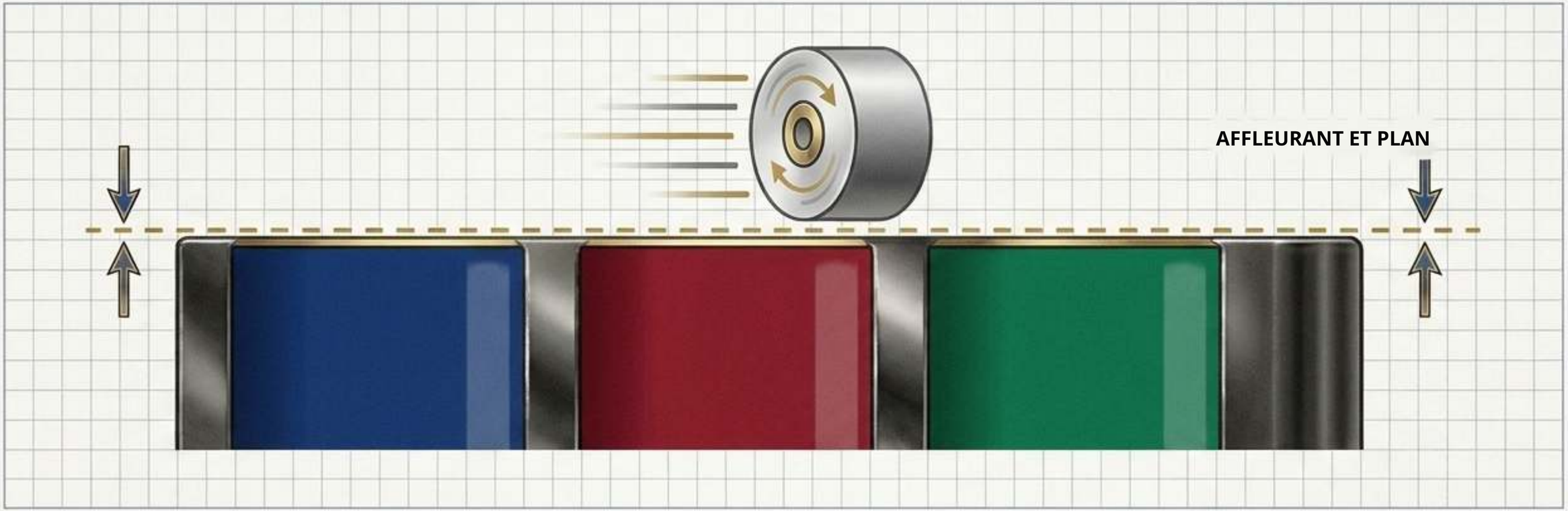

Le procédé :

La couleur est montée dans les alvéoles,
puis l'ensemble du pin's est poli jusqu'à ce que l'émail soit parfaitement à niveau avec les lignes de métal.

Le toucher :

Une face lisse, réfléchissante, digne d'un bijou. En y passant le bout du doigt,
on ne sent presque aucune marche entre le métal et la couleur.

Le compromis :

Le polissage enlève de la matière à la fois sur le métal et sur l'émail. Le sommet des lignes de métal est abrasé.

ZIGPAC

Émail mou : la couleur reste sous les arêtes métalliques



Le procédé :

La couleur remplit partiellement les alvéoles. Le pin's n'est pas poli du tout,
ce qui préserve la texture d'origine du métal en relief.
Les lignes gardent toute leur hauteur.

Le toucher :

Une surface en relief, en volume.
On peut sentir physiquement le

L'avantage :

Comme rien n'est poncé pour être lissé, les fins traits de métal conservent toute leur
intégrité structurelle.

ZIGPAC

Le dôme époxy ne reproduit pas l'émail dur

Émail dur (plan)

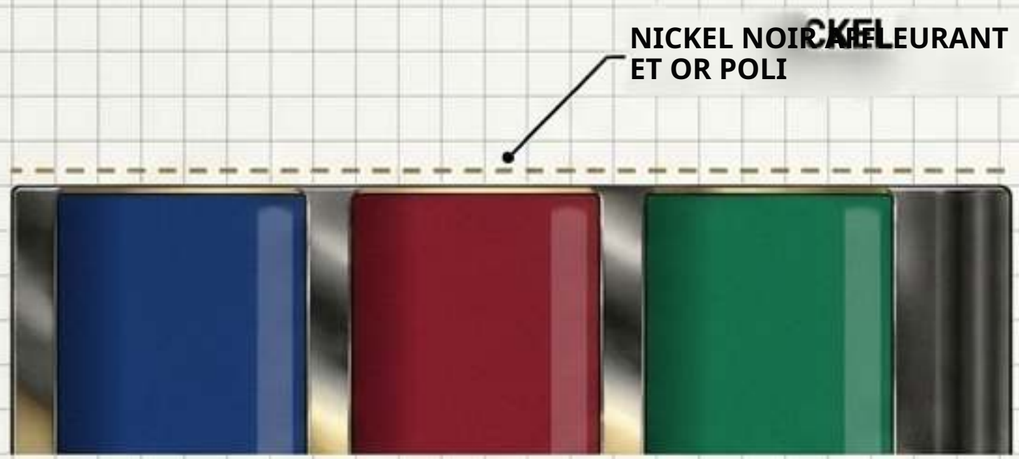

Émail mou + dôme époxy

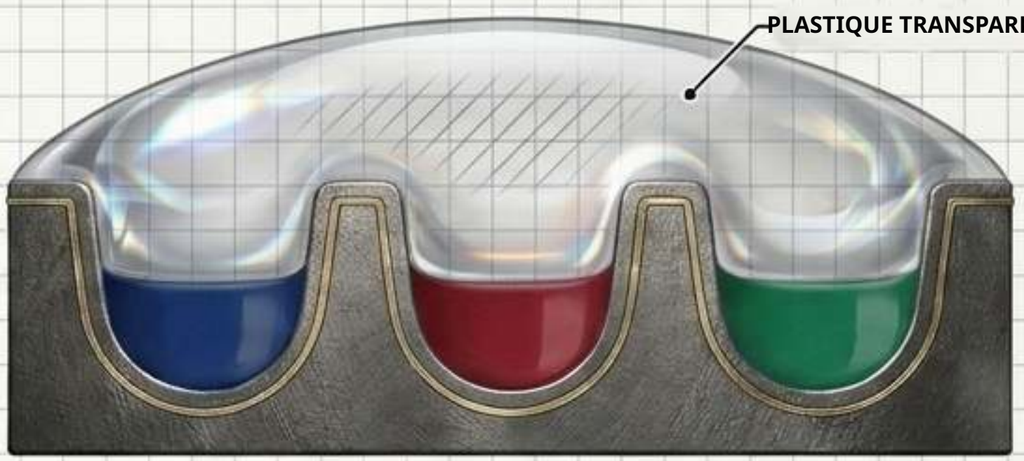

Les acheteurs ajoutent souvent une couche d'époxy transparente à
l'émail mou pour se rapprocher d'un aspect brillant sans payer le prix de l'émail dur. Les collectionneurs voient immédiatement la différence.

· La surface : laisse une surface bombée et arrondie,
et non une surface plane et polie.
· Le compromis : supprime le contraste tactile qui rend l'émail mou si distinctif.
· Le risque : peut jaunir, se fissurer ou vieillir avec le temps.

Règle empirique : judicieux pour les cadeaux distribués en vrac ; à éviter pour les visuels axés sur la texture.

ZIGPAC

La pénalité du polissage limite les visuels délicats

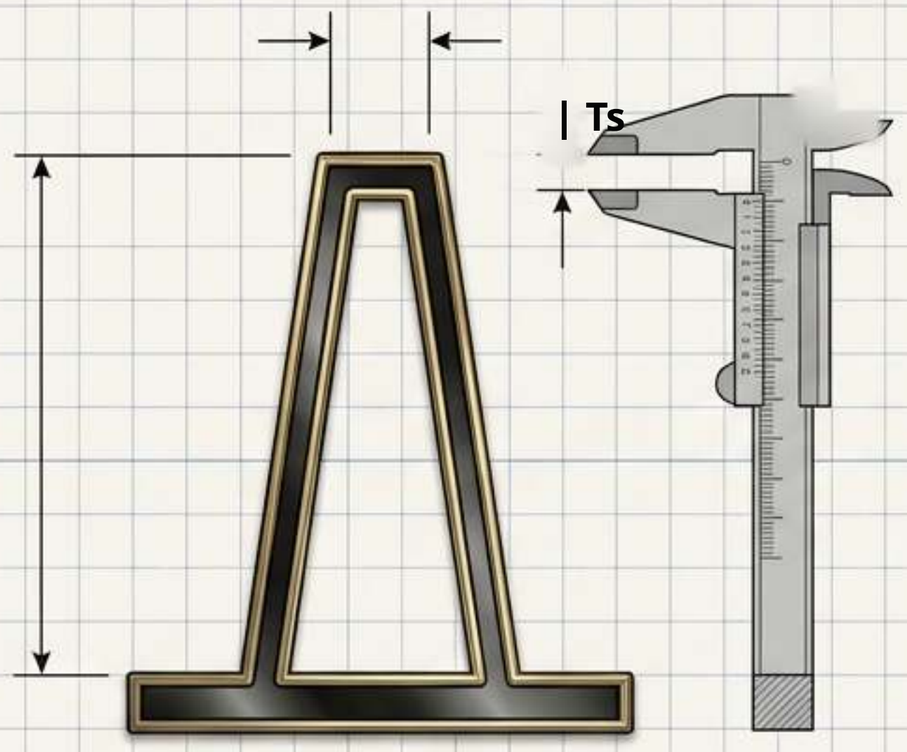

| Ts

Avant polissage / Émail mou

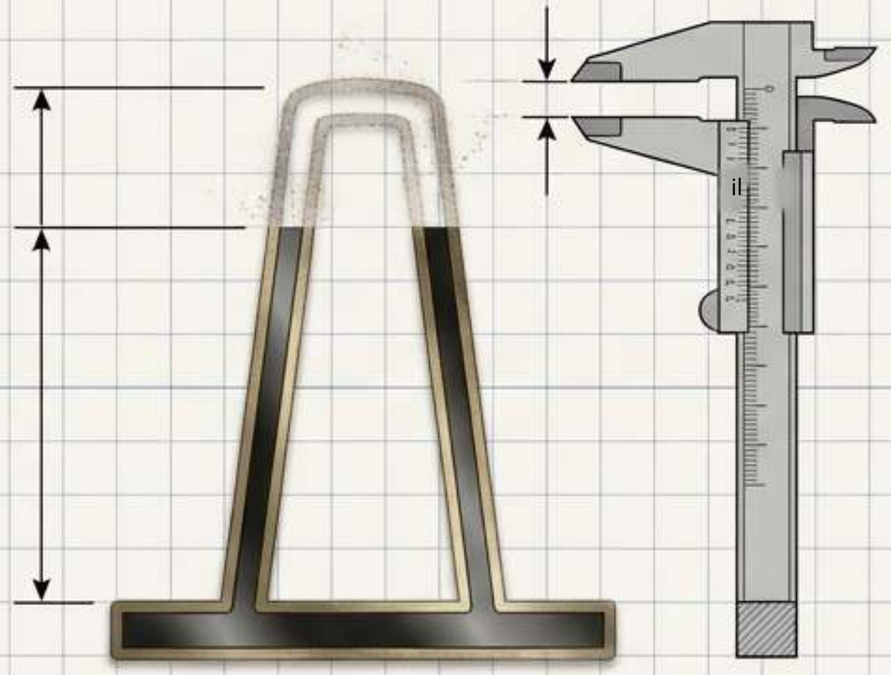

Après polissage / Émail dur

Il n'existe pas d'épaisseur de trait minimale universelle pour l'émail dur. Comme le sommet des lignes de métal est abrasé lors de la mise à niveau, les traits fins et les très petits détails peuvent s'amincir ou disparaître complètement.

ZIGPAC

Le diagnostic du visuel en 15 minutes



Vérifier l'échelle réelle :

Affichez le visuel à sa taille finale réelle (zoom à 100 %). Les détails visibles sur un grand écran se fondent souvent en un flou à l'échelle physique du pin's.



Imposer des alvéoles fermées :

Chaque zone de couleur doit être entièrement fermée par une ligne de métal. Les formes ouvertes et les bords flous ne peuvent pas être transposés en émail.



Signaler les dégradés :

L'émail standard remplit chaque alvéole d'une couleur unie. Les ombrages photo ou les dégradés nécessitent un pin's imprimé/UV.

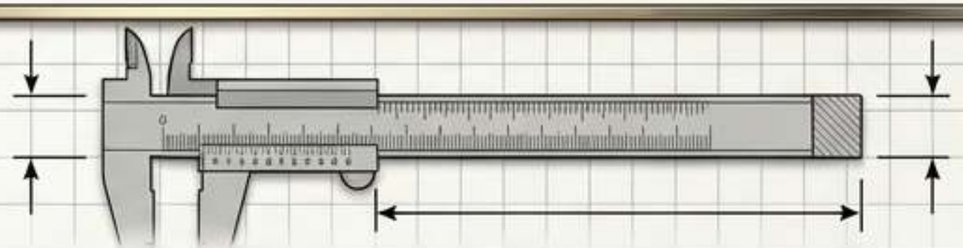

Mesurer les minimums : pour l'émail mou,

retenez des lignes de métal de 0.2-0.3 mm, des zones de couleur de 0.3 mm et un texte de 6 pt minimum. Les lignes en émail dur seront signalées sur l'eProof si le polissage les met en danger.

Le volume modifie fortement l'écart de coût unitaire

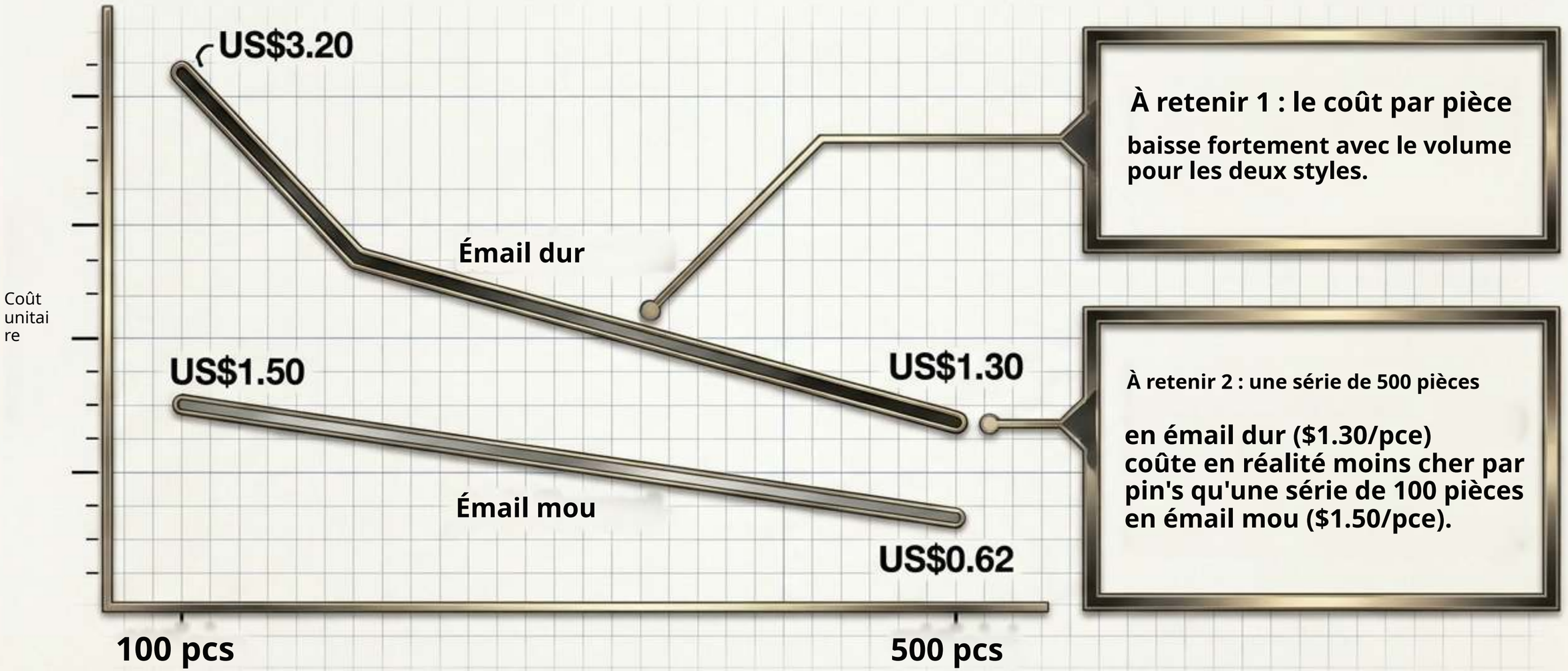

À retenir 1 : le coût par pièce

baisse fortement avec le volume pour les deux styles.

À retenir 2 : une série de 500 pièces

en émail dur ($1.30/pce) coûte en réalité moins cher par pin's qu'une série de 100 pièces en émail mou ($1.50/pce).

Avertissement : paliers de référence uniquement. Moule, mise en route, placages spéciaux et transport sont confirmés dans le devis du projet.

Rétroplanning du calendrier de l'événement

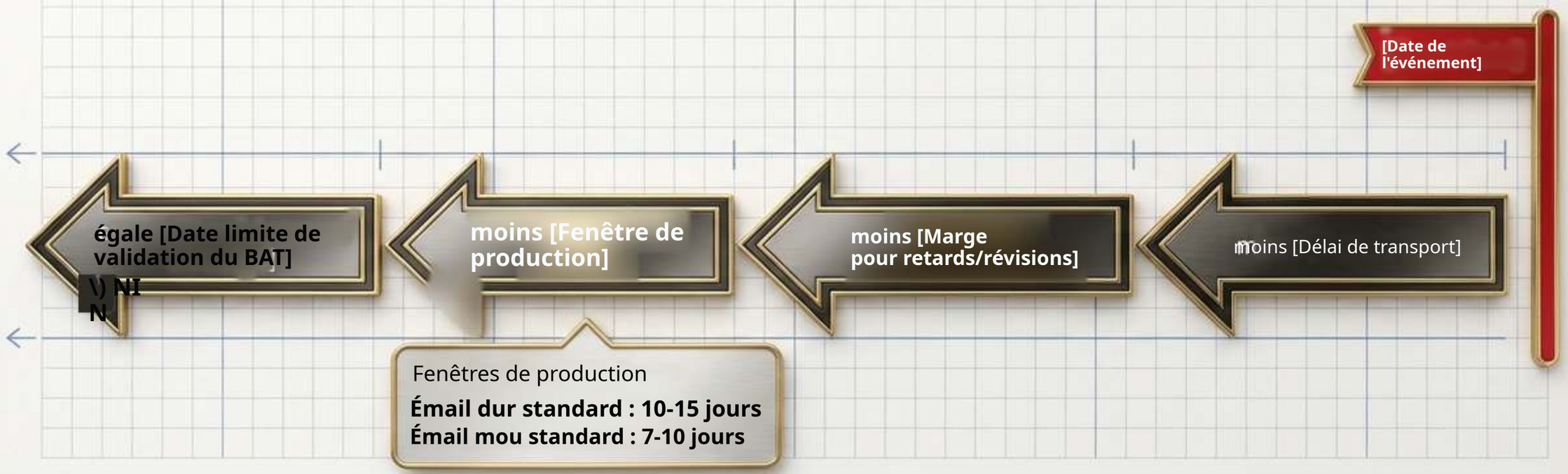

Si le calcul à rebours ne laisse que la fenêtre de l'émail mou, la date a choisi pour vous.
Des modifications tardives du visuel imposent un nouvel outillage et relancent le compte à rebours.

ZIGPAC

La matrice de spécifications de référence

Spécification	Émail dur	Émail mou
Surface	Lisse, plane, réfléchissante	Métal en relief, texture nervurée
Polissage	Poli à plat	Non poli ; garde toute sa hauteur
Traits fins	Le polissage peut réduire les traits	Tient des traits de ~0.2-0.3 mm
Profil d'usure	Aspect plus plat, répartit le contact	Le métal en relief subit le contact en premier
Aspect du placage	Contours affleurants	Les traits ressortent, très visibles
VITE	10-15 jours en standard	7-10 jours en standard

ZIGPAC

Usure, frottements et rayures en pratique

Émail dur

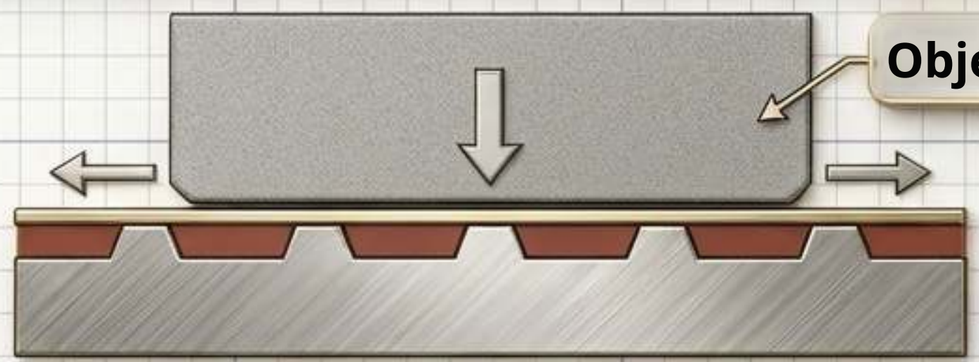

Une face plane répartit le contact uniformément sur le métal et l'émail. À privilégier pour les pin's portés au quotidien sur des tours de cou ou des uniformes.

Émail mou



Les lignes de métal en relief subissent les premières éraflures.
La couleur en retrait est physiquement protégée mais peut accumuler de la saleté dans les coins.

Mise au point : aucune norme indépendante ne classe la résistance aux rayures des pin's en émail selon le type de construction. Le métal de base, le placage et le contrôle qualité comptent plus que le nom.

ZIGPAC

Le guide de choix du merchandising

Gammes boutique et collector

Récompenses et uniformes

Cadeaux d'événements et salons professionnels

Promotions à gros volume

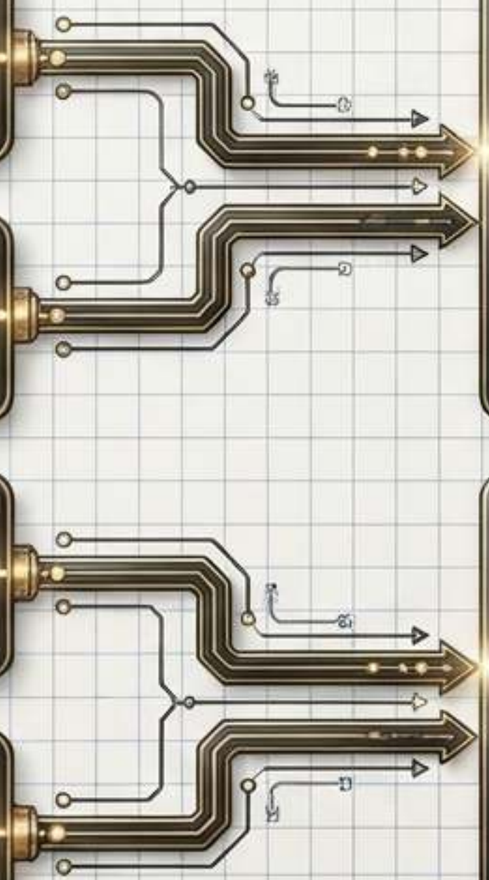

Choix : émail dur

Pourquoi : les collectionneurs préfèrent la face plane et brillante ;
elle justifie un prix de vente en rayon plus élevé.

Pourquoi : porté tous les jours ; une face plus plate et un profil d'usure régulier comptent.

Choix : émail mou

Pourquoi : un prix unitaire plus bas et un calendrier standard plus court
protègent les budgets et les dates strictes.

Pourquoi : le coût par pièce détermine toute la logique du programme.

ZIGPAC

Les trois règles d'or pour choisir un pin's

01

La règle de la valeur

Si le pin's est vendu avec profit, collectionné par des passionnés ou porté tous les jours -> commencez par l'émail dur.

> ie

02

La règle logistique

Si le pin's est offert en grand volume ou requis pour une date d'événement serrée -> commencez par l'émail mou.

03

La règle de la toile

Si le visuel repose intrinsèquement sur des traits extrêmement fins, des dégradés
ou un fort relief -> laissez le visuel décider (émail mou ou imprimé).

ZIGPAC

Points de contrôle qualité et conformité

L'échantillon physique



**Validez toujours un eProof, mais lorsque les couleurs de marque, les tons de peau
ou le travail fin du métal sont critiques, exigez un échantillon physique avant la production en série (US$5-30). C'est une assurance peu coûteuse. Convenez par écrit
des critères d'acceptation au préalable.**

Sécurité et conformité



**Si les pin's sont destinés à des enfants lors d'événements scolaires, familiaux ou sportifs,
ils peuvent être classés comme produits pour enfants. Les recommandations de la CPSC américaine sur la sécurité des jouets
et les règles sur la teneur totale en plomb s'appliquent séparément aux substrats et aux revêtements de surface. Signalez-le dès la phase de devis.**

ZIGPAC

La check-list du brief prêt pour devis

Demandez toujours un devis côte à côte pour l'émail dur et l'émail mou sur la même spécification. Fournissez :

- [ ] **Fichiers graphiques vectoriels (AI, EPS ou PDF)**
- [ ] **Taille physique finale et nombre total de couleurs**
- [ ] **Références Pantone exactes pour les couleurs de marque critiques**
- [ ] **Placage et type d'attache préférés (par ex. fermoir caoutchouc, papillon, aimant)**
- [ ] **Carte de présentation ou exigences d'emballage spécifiques**
- [ ] **Quantité totale et date de réception non négociable**

ZIGPAC

Zigpac fournit des eProofs gratuits avec chaque commande. Le MoQ, le prix et le calendrier définitifs sont confirmés directement sur votre devis.