DIMENSI: RASIO ASPEK 16:9

Merekayasa Pin Enamel Kustom

Referensi teknis bagi pembeli untuk mencocokkan enamel keras dan lunak dengan tujuan merchandise merek.

MATERIAL: PADUAN BLACK NICKEL & EMAS MENGILAP

PROSES: REKAYASA ENAMEL

SKALA: 1/1 STUDI ARSITEKTURAL

ZIGPAC

Foto menyembunyikan realitas taktil pin enamel

Ekspektasi Digital

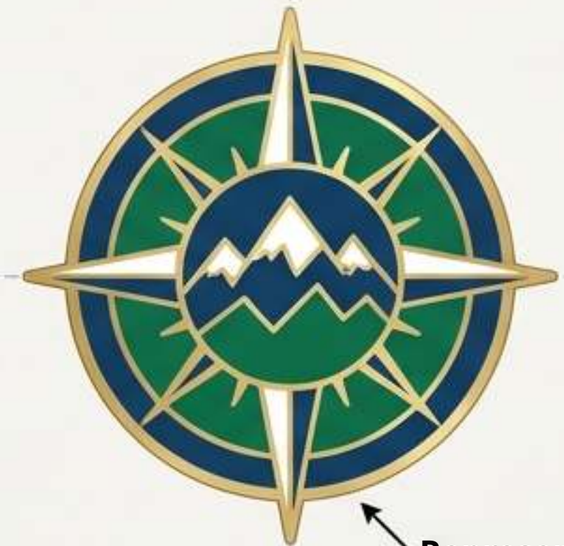

Representasi Vektor 2D.
Kehalusan sempurna.
Tanpa dimensi.

Realitas Fisik



Enamel Keras.
Permukaan rata.
Pantulan tinggi.
Hasil akhir dipoles.

Enamel Lunak.
Isian cekung.
Punggung logam timbul.
Bayangan berdimensi.

Sebagian besar pembeli menghadapi pertanyaan keras versus lunak di halaman pemasok yang menampilkan dua foto menarik dan selisih harga. Reaksi umumnya adalah memilih enamel keras karena terlihat premium, atau enamel lunak karena lebih murah.

Wawasan: Kedua jalan pintas itu tidak mempertimbangkan desain,

audiens, atau tanggal acara. Foto digital tidak dapat menyampaikan tegangan permukaan, ketahanan gores, atau jadwal produksi.

ZIGPAC

Biaya berlipat dari tebakan yang salah



Desain yang Terganggu

Logo dengan goresan halus setipis rambut dapat kehilangan goresan itu sepenuhnya saat
pin enamel keras melalui
tahap pemolesan akhir.

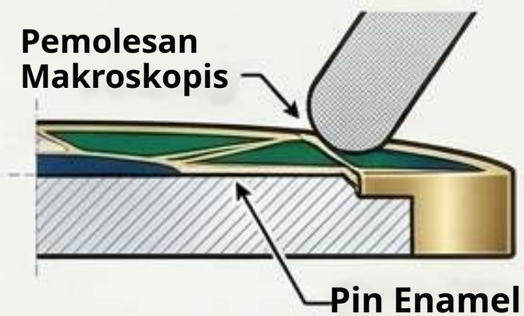



Tanggal Acara Terlewat

Pesanan pameran dagang dapat melewatkan tanggal pengiriman penting karena konstruksi
enamel keras yang dipoles berjalan dengan jadwal produksi standar yang lebih panjang.

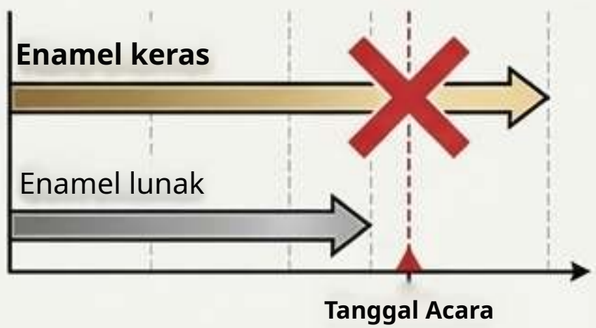



Nilai yang Tidak Selaras

Lini koleksi ritel yang diproduksi
dengan enamel lunak untuk menghemat biaya dapat
ditolak oleh pembeli yang secara khusus mengharapkan permukaan rata dan mengilap.



ZIGPAC

Setiap pin berawal dari fondasi logam yang persis sama

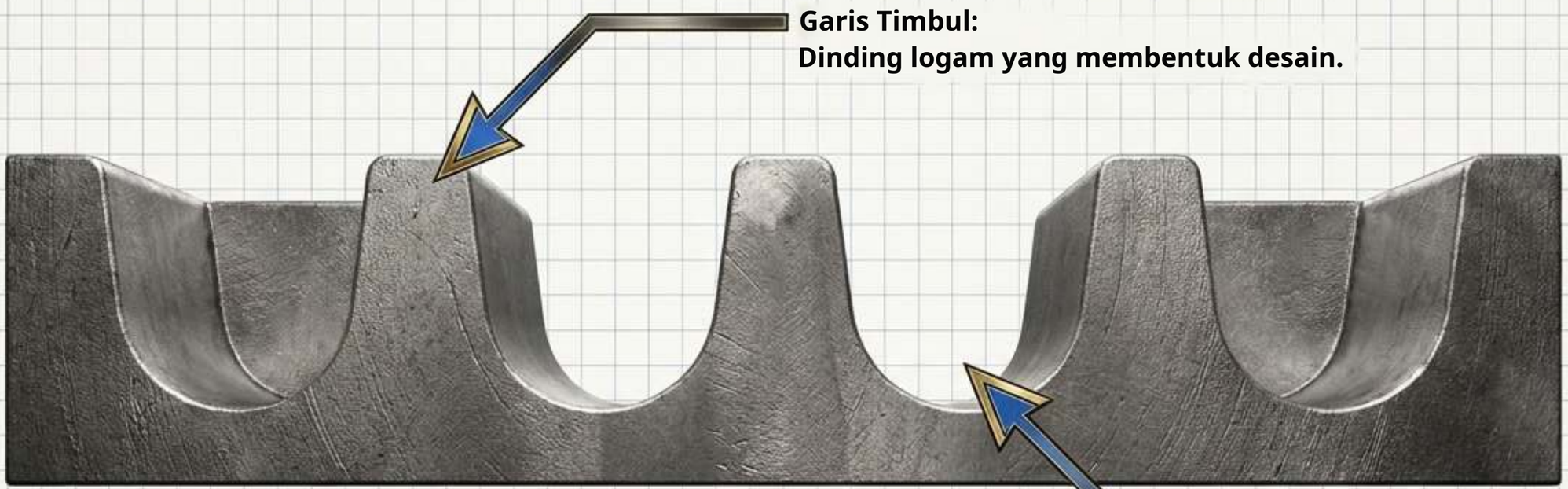

Satu-satunya perbedaan antara enamel keras dan lunak adalah seberapa penuh warna mengisi sel cekung ini, dan apa yang terjadi pada logam setelahnya.

ZIGPAC

Enamel Keras: Diisi penuh dan dipoles rata

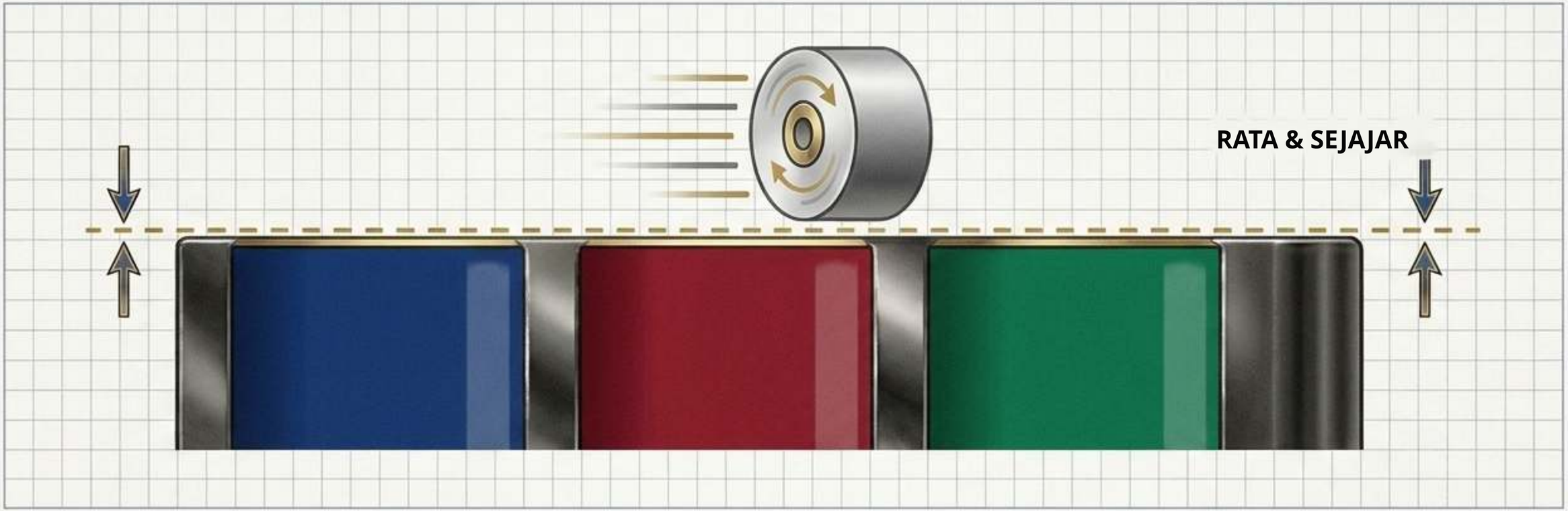

Prosesnya:

Warna dibangun di dalam sel, lalu seluruh pin dipoles hingga enamel benar-benar sejajar dengan garis logam.

Rasanya:

Permukaan halus, reflektif, seperti perhiasan. Menyapukan ujung jari di atasnya hampir tidak menunjukkan undakan antara logam dan warna.

Kompromi:

Pemolesan mengikis material dari logam maupun enamel. Bagian atas garis logam ikut terkikis.

ZIGPAC

Enamel Lunak: Warna berada di bawah punggung logam



Prosesnya:

Warna mengisi sel sebagian. Pin sama sekali tidak dipoles, mempertahankan tekstur logam timbul aslinya.
Garis tetap pada ketinggian penuh.

Rasanya:

Permukaan bergerigi dan berdimensi. Anda dapat merasakan secara fisik

Keunggulan:

Karena tidak ada yang diampelas halus, garis logam
yang tipis tetap mempertahankan integritas strukturnya secara penuh.

ZIGPAC

Kubah Epoksi tidak meniru Enamel Keras

Enamel Keras (Rata)

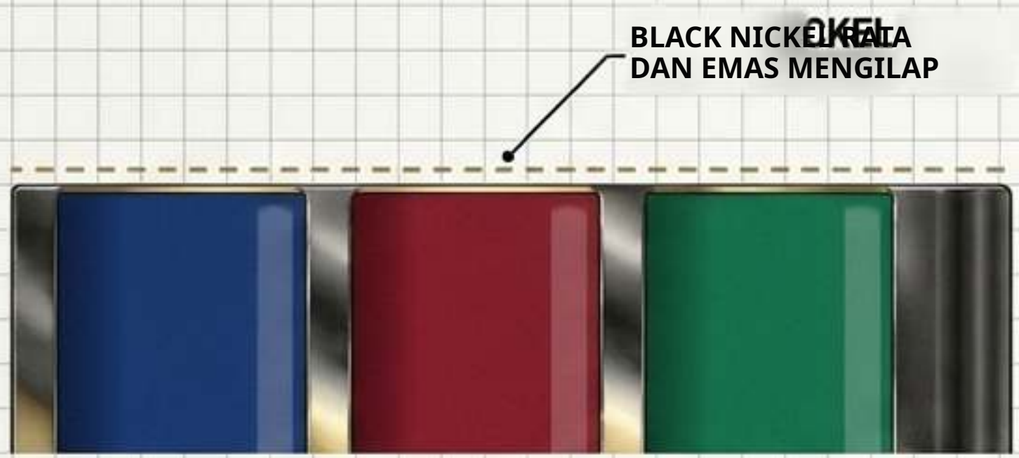

Enamel Lunak + Kubah Epoksi

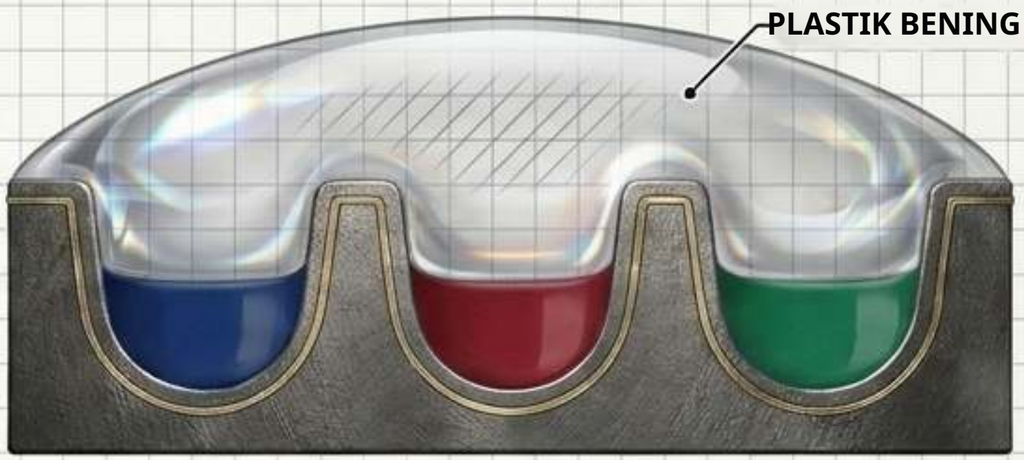

Pembeli sering menambahkan lapisan epoksi bening pada enamel lunak agar tampak lebih mengilap tanpa membayar harga enamel keras. Kolektor dapat langsung melihat perbedaannya.

- **Permukaan: Menghasilkan permukaan kubah membulat, bukan permukaan rata yang dipoles.**
- **Kompromi: Menghilangkan kontras taktil yang membuat enamel lunak khas.**
- **Risiko: Dapat menguning, retak, atau menua seiring waktu.**

Aturan Praktis: Masuk akal untuk suvenir bagi-bagi; jangan dipakai untuk desain berbasis tekstur.

ZIGPAC

Penalti Pemolesan membatasi desain yang halus

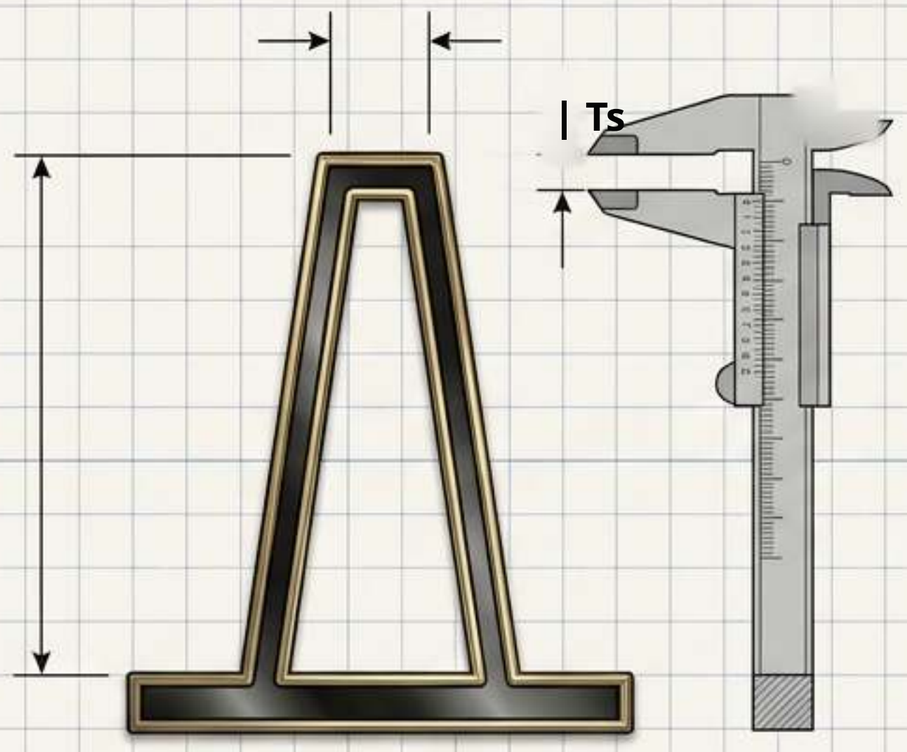

| Ts

Sebelum Poles / Enamel Lunak

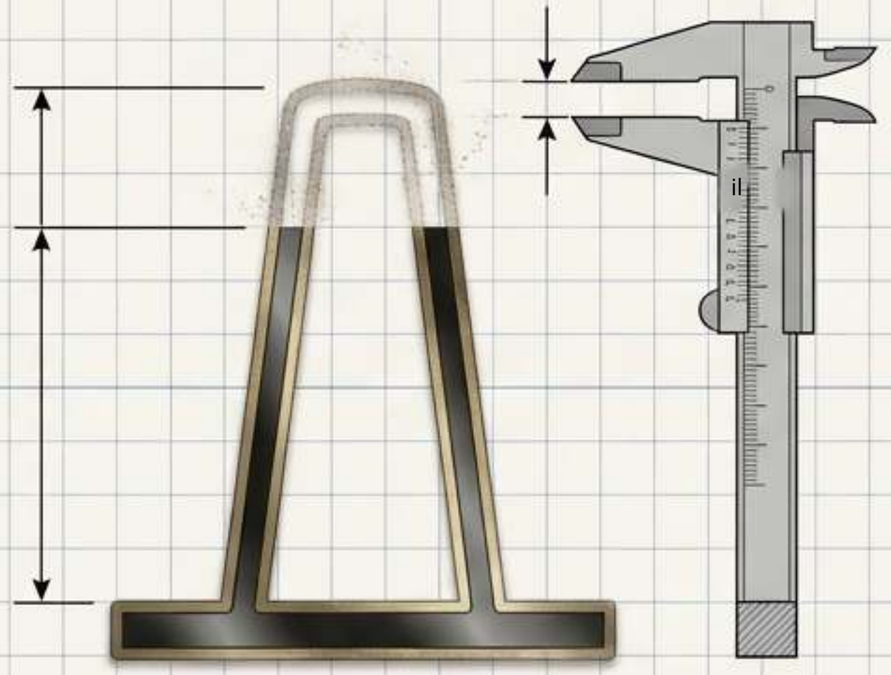

Sesudah Poles / Enamel Keras

Tidak ada lebar garis minimum universal untuk enamel keras. Karena bagian atas garis logam terkikis saat perataan, garis halus dan detail yang sangat kecil dapat menipis atau hilang sepenuhnya.

ZIGPAC

Pemeriksaan diagnostik desain 15 menit



Periksa Skala Sebenarnya:

Lihat desain pada ukuran jadi sebenarnya (zoom 100%). Detail di monitor besar sering menyatu menjadi buram pada skala pin fisik.



Pastikan Sel Tertutup:

Setiap area warna harus tertutup penuh oleh garis logam. Bentuk terbuka dan tepi lembut tidak dapat diwujudkan dalam enamel.



Tandai Gradasi:

Enamel standar mengisi satu warna datar per sel. Bayangan foto atau gradasi memerlukan pin cetak/UV.

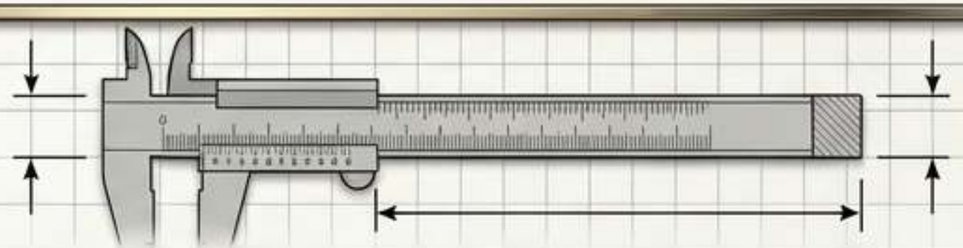

Ukur Batas Minimum: Untuk enamel lunak,

acu garis logam 0.2-0.3 mm, area warna 0.3 mm, dan teks minimum 6 pt. Teks 6 pt. Garis enamel keras akan ditandai pada eProof jika pemolesan membahayakannya.

ZIGPAC

Volume mengubah selisih biaya per unit secara drastis



Wawasan 1: Biaya per buah turun tajam seiring volume untuk kedua jenis.

Wawasan 2: Produksi 500 buah enamel keras ($1.30/buah) justru lebih murah per pin dibanding produksi 100 buah enamel lunak ($1.50/buah).

Penafian: Hanya tingkat harga dasar. Cetakan, penyiapan, pelapisan khusus, dan ongkos kirim dikonfirmasi pada penawaran proyek.

Menghitung mundur jadwal acara



Jika hitungan mundur hanya menyisakan waktu enamel lunak, tanggal itulah yang memutuskan untuk Anda. Perubahan desain di menit akhir memerlukan cetakan baru dan memulai ulang hitungan waktu.

Matriks Spesifikasi Utama

Spesifikasi	Enamel Keras	Enamel Lunak
Permukaan	Halus, rata, reflektif	Logam timbul, tekstur bergerigi
Pemolesan	Dipoles rata	Tidak dipoles; tinggi tetap penuh
Garis Halus	Pemolesan dapat menipiskan garis	Menahan garis ~0.2-0.3 mm
Profil Keausan	Tampak lebih rata, kontak tersebar	Logam timbul terkena kontak lebih dulu
Tampilan Pelapisan	Garis tepi rata	Garis menonjol, sangat terlihat
CEPAT	Standar 10-15 hari	Standar 7-10 hari

ZIGPAC

Perilaku aus, rusak, dan gores dalam praktik

Enamel Keras

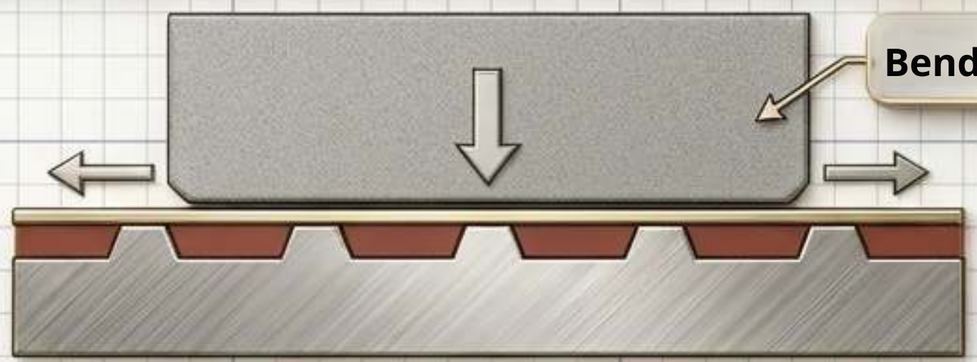

Permukaan rata menyebarkan kontak secara merata di
logam maupun enamel. Disukai untuk pin
yang dipakai setiap hari di lanyard atau seragam.

Enamel Lunak

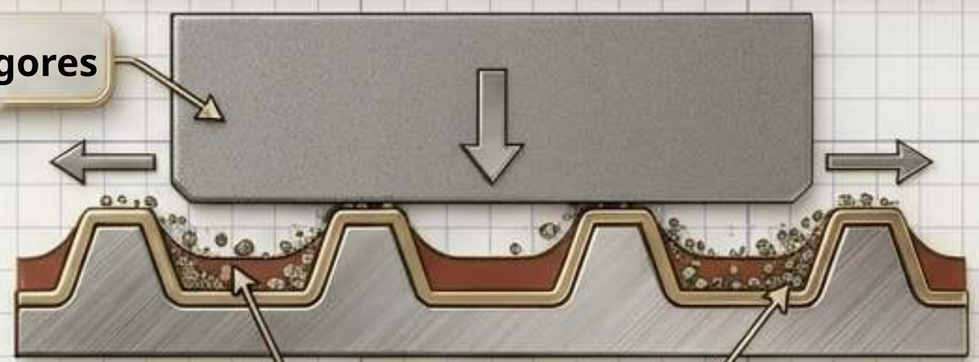

Garis logam timbul menerima goresan pertama. Warna cekung terlindungi secara fisik namun dapat mengumpulkan kotoran di sudut-sudutnya.

Cek Realitas: Tidak ada standar independen yang menilai ketahanan gores pin enamel berdasarkan jenis konstruksi. Logam dasar, pelapisan, dan kontrol kualitas lebih penting daripada namanya.

ZIGPAC

Pencocok Merchandise

Lini Ritel & Koleksi

Penghargaan & Seragam

Suvenir Acara & Pameran Dagang

Promo Volume Tinggi

Keputusan: Enamel Keras

Alasan: Kolektor menyukai permukaan rata dan mengilap;
mendukung harga jual ritel yang lebih tinggi.

Alasan: Dipakai setiap hari; permukaan lebih rata dan keausan merata
itu penting.

Keputusan: Enamel Lunak

Alasan: Harga satuan lebih rendah dan jadwal standar lebih singkat
melindungi anggaran dan tenggat ketat.

Alasan: Biaya per buah menentukan seluruh
logika program.

ZIGPAC

Tiga Aturan Emas Pemilihan Pin

01

Aturan Nilai

Jika pin dijual untuk keuntungan, dikoleksi para penggemar, atau dipakai setiap hari -> Mulailah dengan Enamel Keras.

> ie

02

Aturan Logistik
Jika pin dibagikan dalam volume besar, atau dibutuhkan pada
tanggal acara yang mepet -> Mulailah dengan Enamel Lunak.

03

Aturan Kanvas
Jika desain pada dasarnya bergantung pada garis sangat halus, gradasi, atau relief tinggi -> Biarkan desain yang menentukan (Enamel Lunak atau Cetak).

If the art in her
or high relief ->

Titik pemeriksaan kontrol kualitas dan kepatuhan

Sampel Fisik



Selalu setujui eProof, tetapi bila warna merek, warna kulit, atau detail logam halus sangat penting, mintalah sampel fisik sebelum produksi massal (US$5-30). Ini asuransi yang murah. Sepakati kriteria penerimaan secara tertulis sebelumnya.

Keselamatan & Kepatuhan



Jika pin akan diberikan kepada anak-anak di sekolah, keluarga, atau acara olahraga, pin dapat diklasifikasikan sebagai produk anak. Panduan keselamatan mainan U.S. CPSC dan aturan total kandungan timbal berlaku terpisah untuk substrat dan lapisan permukaan. Tandai hal ini pada tahap penawaran.

ZIGPAC

Daftar Periksa Brief Siap Penawaran

Selalu minta penawaran enamel keras dan lunak berdampingan dengan spesifikasi yang sama. Sertakan:

- File desain vektor (AI, EPS, atau PDF)
- Ukuran fisik jadi dan jumlah total warna
- Referensi Pantone yang tepat untuk warna merek penting
- Pelapisan dan jenis pengait yang diinginkan (mis., rubber clutch, butterfly, magnet)
- Kartu backing atau persyaratan kemasan khusus
- ☐ Jumlah total dan tanggal terima yang tidak bisa ditawar

ZIGPAC

Zigpac menyediakan eProof gratis untuk setiap pesanan. MOQ, harga, dan jadwal final dikonfirmasi langsung pada penawaran Anda.