

Progettare spille smaltate personalizzate

Una guida tecnica per gli acquirenti per abbinare smalto duro e morbido agli obiettivi del merchandising di marca.

MATERIALE: LEGA IN NICHEL NERO E ORO LUCIDO

PROCESSO: INGEGNERIA DELLO SMALTO

SCALA: 1/I STUDIO ARCHITETTONICO

Le foto nascondono la realtà tattile delle spille smaltate

Aspettativa digitale



Rappresentazione vettoriale 2D.
Levigatezza perfetta.
Zero tridimensionalità.

Realtà fisica



La maggior parte degli acquirenti affronta la scelta tra duro e morbido su una pagina del fornitore con due belle foto e una differenza di prezzo. La reazione abituale è scegliere lo smalto duro perché sembra premium, o lo smalto morbido perché costa meno.

Spunto: nessuna delle due scorciatoie considera la grafica, il **pubblico o la data dell'evento. Una foto digitale non può trasmettere la tensione superficiale, la resistenza ai graffi o i tempi di produzione.**

ZIGPAC

I costi crescenti di una scelta sbagliata



Grafica compromessa

Un logo con tratti sottilissimi può perderli del tutto quando una spilla in smalto duro affronta la fase finale di lucidatura.

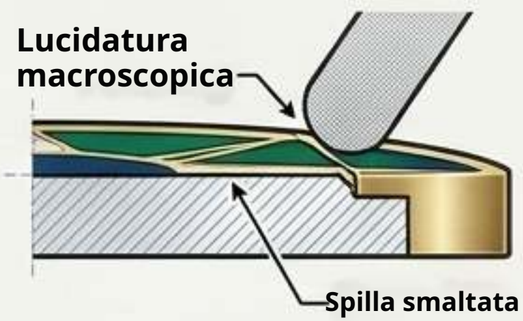



Date dell'evento mancate

Un ordine per una fiera può mancare la sua data di spedizione critica perché la costruzione lucidata dello smalto duro segue un programma di produzione standard più lungo.

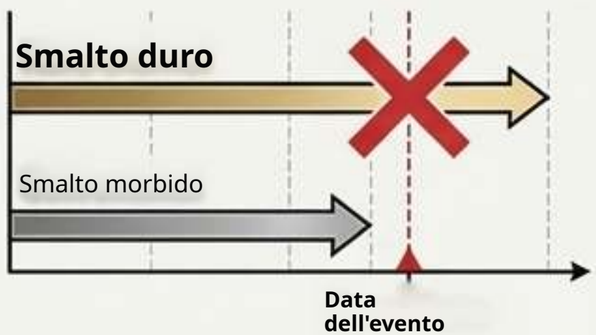



Valore non allineato

Una linea retail da collezione prodotta in smalto morbido per risparmiare può essere rifiutata da acquirenti che si aspettano espressamente una superficie piana e lucida.



ZIGPAC

Ogni spilla nasce dalla stessa identica base metallica

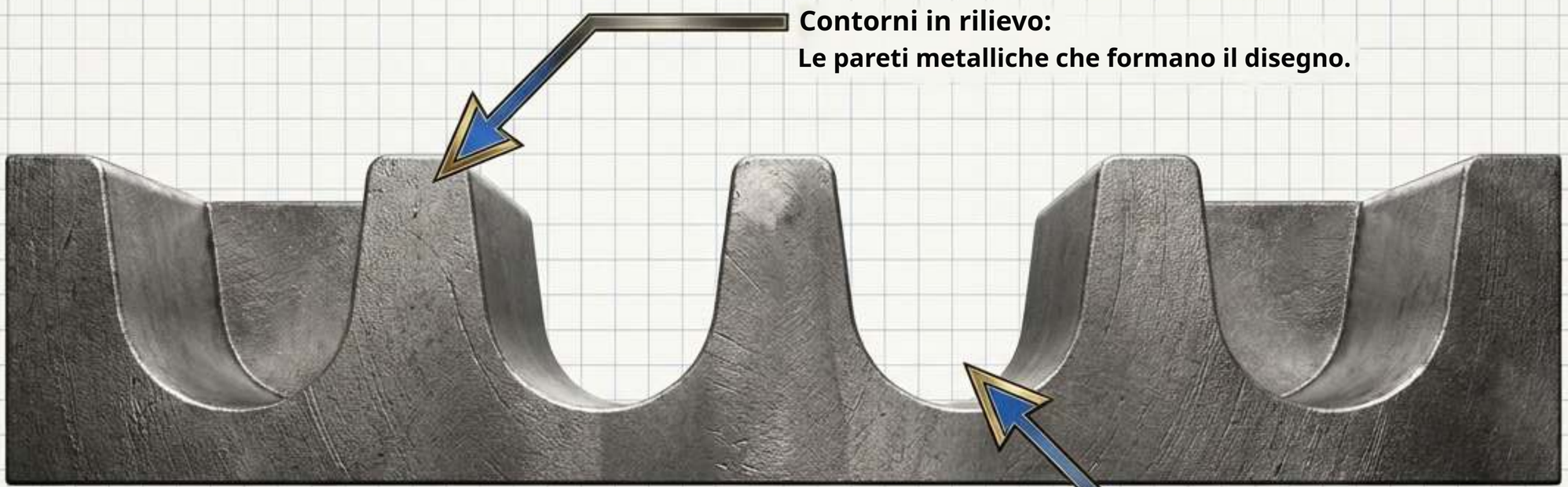

Contorni in rilievo:
Le pareti metalliche che formano il disegno.

Celle incassate:
Le cavità vuote
in attesa del colore.

L'unica differenza tra smalto duro e morbido è quanto il colore riempie queste celle incassate e cosa accade poi al metallo.

ZIGPAC

Smalto duro: riempito e lucidato a filo

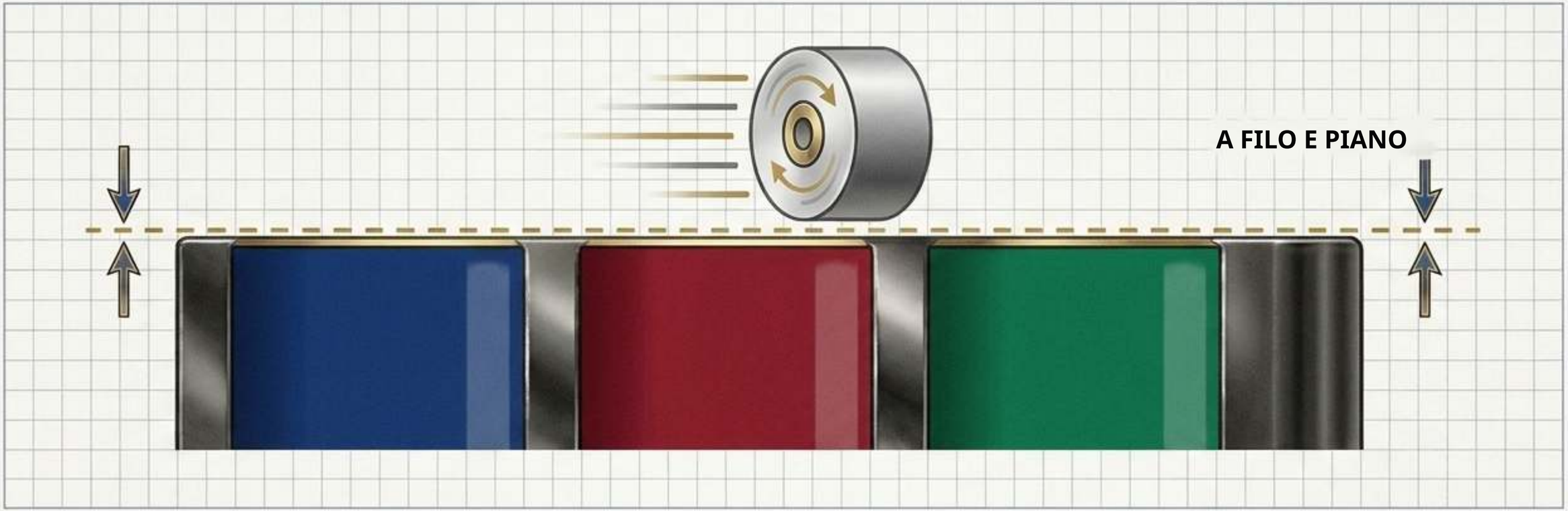

Il processo:

Il colore viene stratificato nelle celle,
poi l'intera spilla viene lucidata finché lo smalto è perfettamente a livello con le linee metalliche.

La sensazione:

Una superficie liscia, riflettente, simile a un gioiello. Passandoci sopra un polpastrello
si avverte appena
un gradino tra metallo e colore.

Il compromesso:

La lucidatura asporta materiale sia dal metallo sia dallo smalto. La sommità delle linee metalliche viene levigata.

ZIGPAC

Smalto morbido: il colore resta sotto le creste metalliche



Il processo:

Il colore riempie parzialmente le celle. La spilla non viene affatto lucidata, mantenendo la texture originale del metallo in rilievo.
Le linee conservano tutta la loro altezza.

La sensazione:

Una superficie a creste, tridimensionale.
Si può percepire fisicamente il

Il vantaggio:

Poiché nulla viene levigato, i sottili tratti metallici mantengono tutta la loro integrità strutturale.

ZIGPAC

La resinatura epossidica non replica lo smalto duro

Smalto duro (a livello)

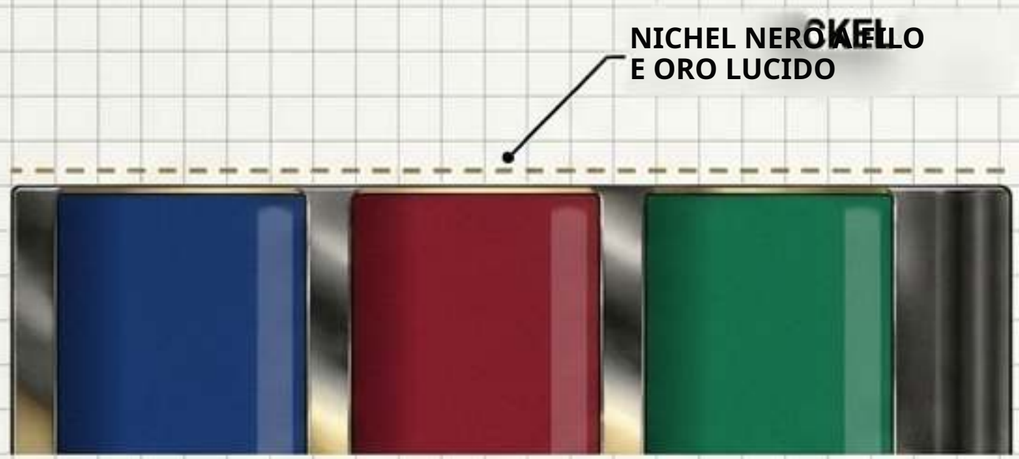

Smalto morbido + resinatura epossidica

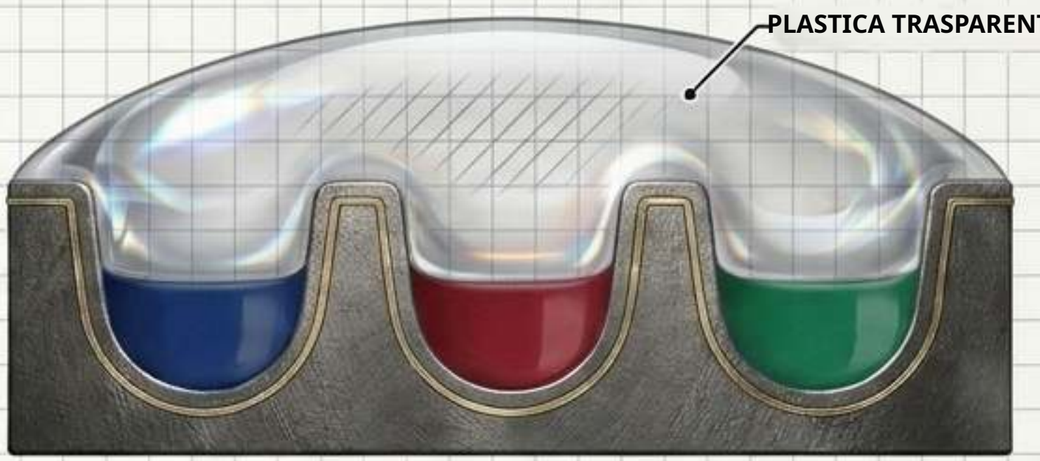

Gli acquirenti spesso aggiungono uno strato epossidico trasparente
allo smalto morbido per avvicinarsi a un aspetto lucido senza
pagare i prezzi dello smalto duro. I collezionisti
notano subito la differenza.

· La superficie: lascia una superficie bombata e arrotondata,

non una superficie piana e lucidata.

· Il compromesso: elimina il contrasto tattile

che rende distintivo lo smalto morbido.
· Il rischio: può ingiallire, creparsi o invecchiare nel tempo.

Regola pratica: sensata per omaggi sfusi; evitarla per grafiche basate sulla texture.

ZIGPAC

La penalità della lucidatura limita le grafiche delicate

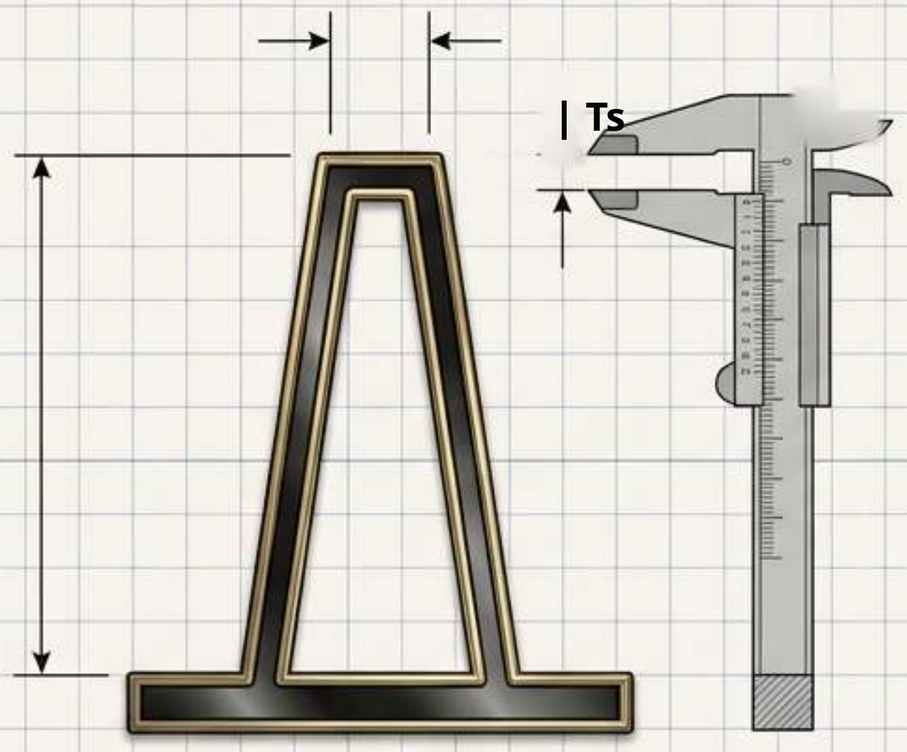

| Ts

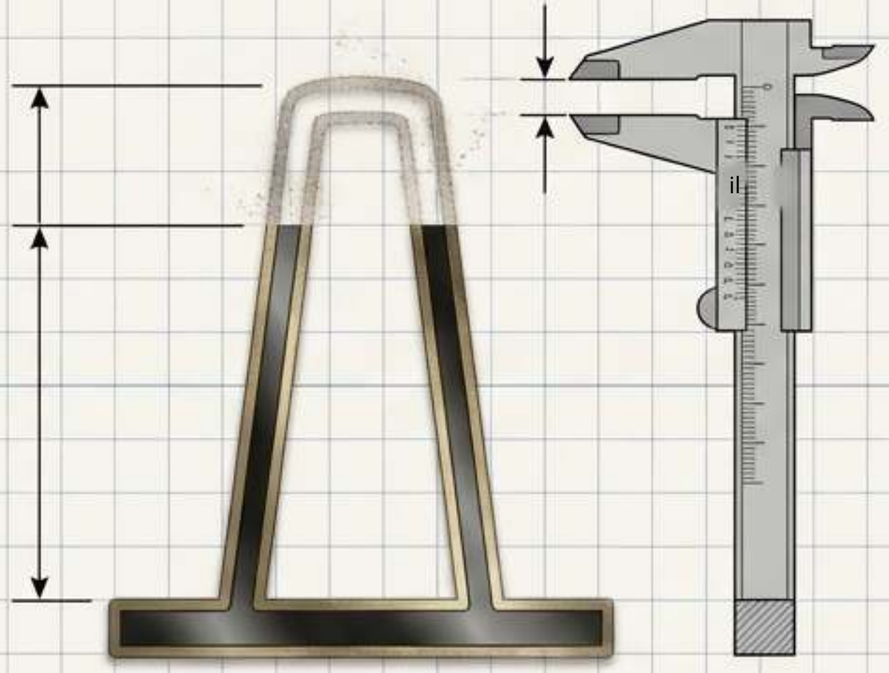

il

Prima della lucidatura / Smalto morbido

Dopo la lucidatura / Smalto duro

Non esiste uno spessore minimo di linea universale per lo smalto duro. Poiché la sommità delle linee metalliche viene levigata durante il livellamento, linee sottili e dettagli molto piccoli possono assottigliarsi o scomparire del tutto.

Il controllo diagnostico della grafica in 15 minuti



Verificare la scala reale:

Visualizzare la grafica alla dimensione
finale reale (zoom al 100%). I dettagli
su un monitor grande spesso
si fondono in una macchia alla scala fisica della spilla.



Imporre celle chiuse:

Ogni singola area di colore
deve essere completamente racchiusa da
una linea metallica. Forme aperte
e bordi sfumati non possono essere tradotti in smalto.



Segnalare le sfumature:

Lo smalto standard riempie
un colore piatto per cella. Ombreggiature
fotografiche o
sfumature richiedono una spilla stampata/UV.

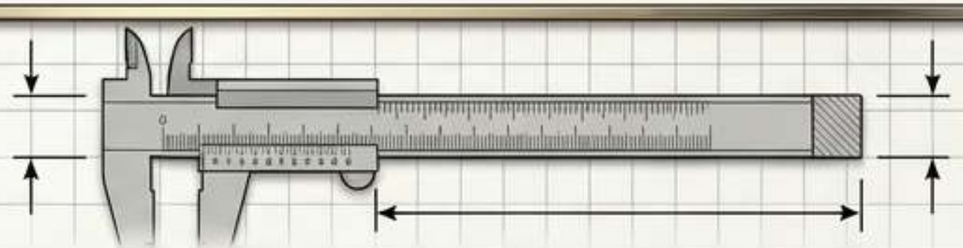

Misurare i minimi: per lo smalto morbido,

riferirsi a linee metalliche di 0.2-0.3 mm, aree di colore di 0.3 mm
e testo di almeno 6 pt.
Le linee in smalto duro saranno
segnalate nell'eProof se la lucidatura le mette a rischio.

ZIGPAC

Il volume cambia drasticamente il divario di costo unitario

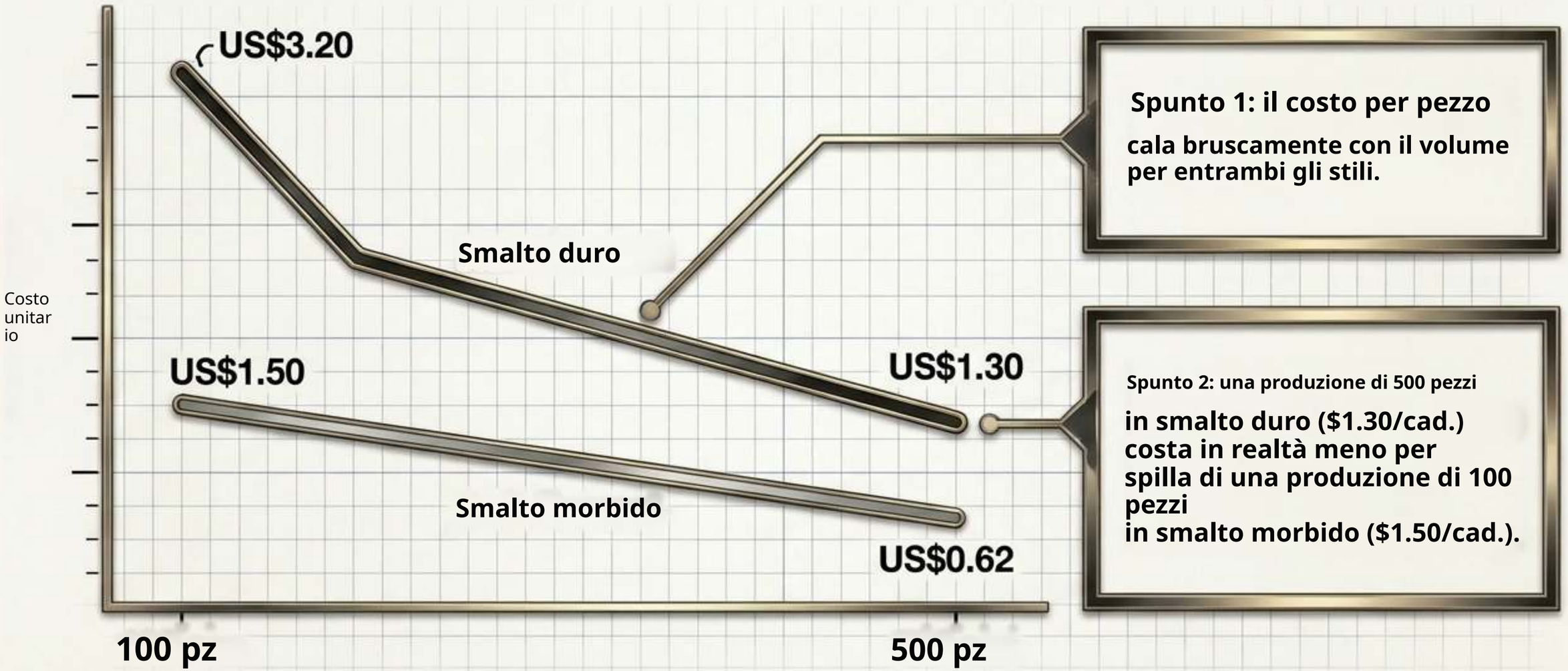

Spunto 1: il costo per pezzo

cala bruscamente con il volume per entrambi gli stili.

Spunto 2: una produzione di 500 pezzi

in smalto duro ($1.30/cad.) costa in realtà meno per spilla di una produzione di 100 pezzi in smalto morbido ($1.50/cad.).

Avvertenza: solo fasce di riferimento. Stampo, avviamento, placcature speciali e trasporto vengono confermati nel preventivo del progetto.

Ricostruire a ritroso la tempistica dell'evento



Se il calcolo a ritroso lascia solo la finestra dello smalto morbido, la data ha già scelto per voi. Modifiche tardive alla grafica richiedono nuovi stampi e fanno ripartire il conteggio.

ZIGPAC

La matrice generale delle specifiche

Specifica	Smalto duro	Smalto morbido
Superficie	Liscia, piana, riflettente	Metallo in rilievo, texture a creste
Lucidatura	Lucidato a filo	Non lucidato; mantiene tutta l'altezza
Linee sottili	La lucidatura può ridurre le linee	Mantiene linee di ~0.2-0.3 mm
Profilo di usura	Aspetto più piatto, distribuisce il contatto	Il metallo in rilievo riceve il contatto per primo
Aspetto della placcatura	Contorni a filo	Le linee risaltano, molto visibili
VELOCE	10-15 giorni standard	7-10 giorni standard

ZIGPAC

Usura, logorio e graffi nella pratica

Smalto duro

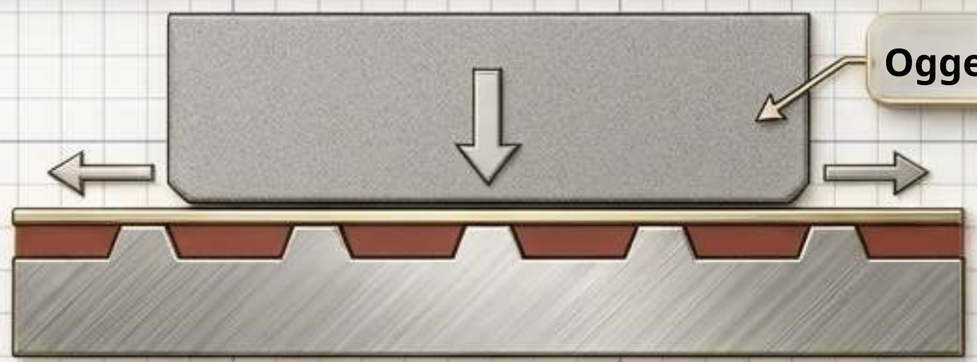

Una superficie piana distribuisce il contatto uniformemente su metallo e smalto. Preferibile per spille indossate ogni giorno su lanyard o uniformi.

Smalto morbido

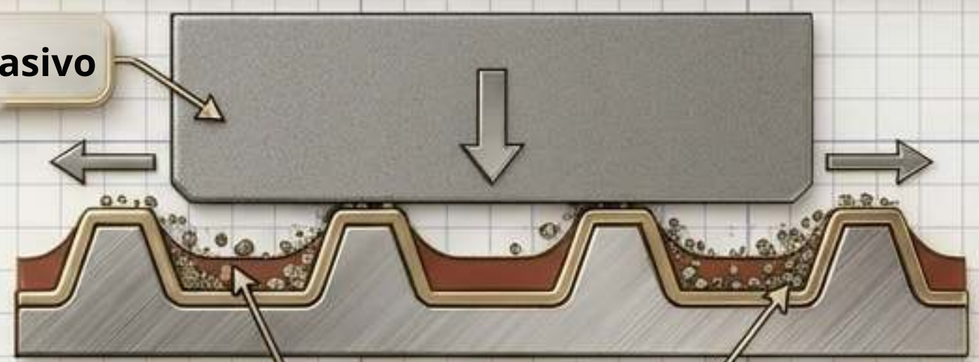

Le linee metalliche in rilievo subiscono i primi graffi. Il colore incassato è fisicamente protetto ma può accumulare sporco negli angoli.

Verifica dei fatti: nessuno standard indipendente classifica la resistenza ai graffi delle spille smaltate in base al tipo di costruzione. Metallo di base, placcatura e controllo qualità contano più del nome.

ZIGPAC

Il selettore per il merchandising

Linee retail e da collezione

Riconoscimenti e uniformi

Omaggi per eventi e fiere

Promozioni ad alto volume

Scelta: smalto duro

Perché: i collezionisti preferiscono la superficie piana e lucida;

sostiene un prezzo di vendita al dettaglio più alto.

Perché: indossate ogni giorno; contano la superficie più piatta e un

profilo di usura uniforme.

Scelta: smalto morbido

Perché: il prezzo unitario più basso e i tempi standard più brevi

proteggono budget e date rigide.

Perché: il costo per pezzo guida l'intera

logica del programma.

ZIGPAC

Le tre regole d'oro per scegliere le spille

01

La regola del valore

Se la spilla viene venduta a scopo di lucro, collezionata da appassionati
o indossata ogni giorno -> partire dallo smalto duro.

> ie

02

La regola logistica

Se la spilla viene regalata in grandi volumi o serve per una data dell'evento ravvicinata -> partire dallo smalto morbido.

03

La regola della tela

Se la grafica si basa intrinsecamente su tratti estremamente sottili, sfumature
o alto rilievo -> lasciare decidere alla grafica (smalto morbido o stampa).

If the art inher
or high relief ->

ZIGPAC

Punti di controllo per qualità e conformità

Il campione fisico



Approvate sempre un eProof, ma quando colori di marca, tonalità della pelle o lavorazioni metalliche fini sono critici, richiedete un campione fisico prima della produzione in serie (US$5-30). È un'assicurazione economica. Concordate per iscritto i criteri di accettazione in anticipo.

Sicurezza e conformità



Se le spille saranno destinate a bambini in eventi scolastici, familiari o sportivi, potrebbero essere classificate come prodotti per l'infanzia. Le linee guida CPSC statunitensi sulla sicurezza dei giocattoli e le norme sul contenuto totale di piombo si applicano separatamente a substrati e rivestimenti superficiali. Segnalatelo in fase di preventivo.

ZIGPAC

La checklist del brief pronto per il preventivo

Chiedete sempre un preventivo affiancato per smalto duro e morbido sulla stessa specifica. Fornite:

- [ ] **File grafici vettoriali (AI, EPS o PDF)**
- [ ] **Dimensione fisica finale e numero totale di colori**
- [ ] **Riferimenti Pantone esatti per i colori di marca critici**
- [ ] **Placcatura e tipo di fissaggio preferiti (ad es. chiusura in gomma, a farfalla, magnete)**
- [ ] **Cartoncino di supporto o requisiti specifici di confezionamento**
- [ ] **Quantità totale e data di consegna non negoziabile**

ZIGPAC

Zigpac fornisce eProof gratuiti con ogni ordine. MoQ, prezzo e tempistiche finali sono confermati direttamente nel vostro preventivo.