WYMIARY: PROPORCJE 16:9

Inżynieria niestandardowych przypinek emaliowanych

Techniczny przewodnik dla kupujących, jak dopasować twardą i miękką emalię do celów gadżetów firmowych.

MATERIAŁ: STOP Z CZARNYM NIKLEM I POLEROWANYM ZŁOTEM

PROCES: INŻYNIERIA EMALII

SKALA: 1/1 STUDIUM ARCHITEKTONICZNE

Zdjęcia ukrywają dotykową rzeczywistość przypinek emaliowanych

Cyfrowe oczekiwania



Reprezentacja wektorowa 2D.
Idealna gładkość.
Zerowa przestrzenność.

Rzeczywistość fizyczna



Twarda emalia.
Płaska powierzchnia.
Wysoki połysk.
Polerowane wykończenie.

Miękka emalia.
Wgłębione wypełnienie.
Wypukłe metalowe krawędzie.
Przestrzenne cienie.

Większość kupujących styka się z dylematem twarda czy miękka na stronie dostawcy z dwoma atrakcyjnymi zdjęciami i różnicą w cenie. Zwykle wybiera się twardą emalię, bo wygląda premium, albo miękką, bo jest tańsza.

Wniosek: Żaden z tych skrótów nie uwzględnia projektu, **odbiorców ani daty wydarzenia. Zdjęcie cyfrowe nie odda napięcia powierzchni, odporności na zarysowania ani harmonogramu produkcji.**

ZIGPAC

Narastające koszty błędnego wyboru



Zniekształcony projekt

Logo z delikatnymi, cienkimi liniami może całkowicie je utracić, gdy przypinka z twardej emalii przechodzi końcowy etap polerowania.

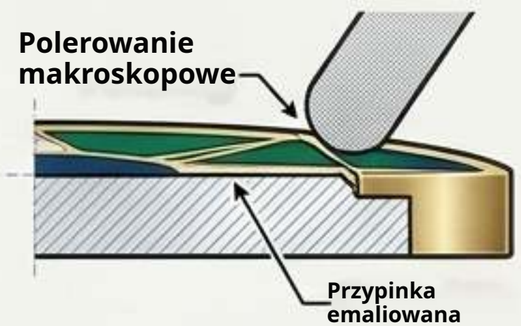



Przegapione terminy wydarzeń

Zamówienie na targi może nie zdążyć na kluczowy termin wysyłki, ponieważ polerowana twarda emalia ma dłuższy standardowy czas produkcji.

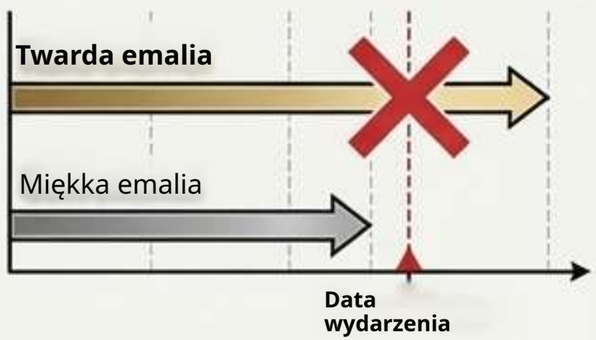



Niedopasowana wartość

Kolekcjonerska linia detaliczna wykonana z miękkiej emalii dla oszczędności może zostać odrzucona przez kupujących, którzy oczekują równej, błyszczącej powierzchni.



ZIGPAC

Każda przypinka zaczyna się od tej samej metalowej podstawy

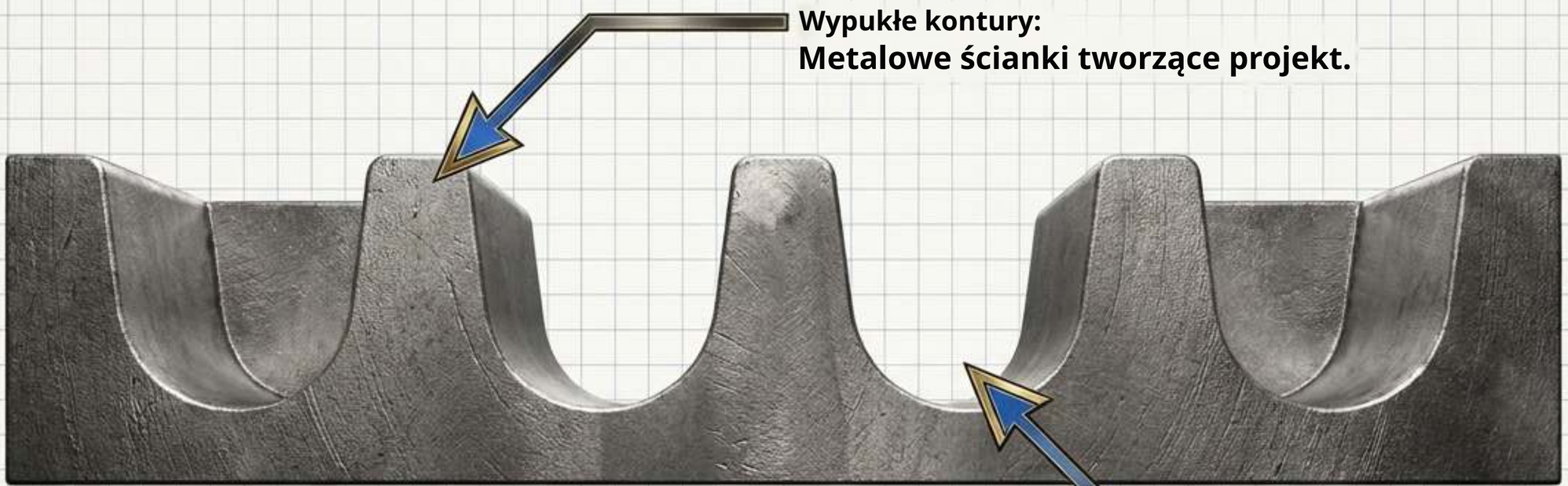

Jedyna różnica między twardą a miękką emalią to stopień wypełnienia tych komórek kolorem , oraz to, co dzieje się potem z metalem.

ZIGPAC

Twarda emalia: wypełniona i wypolerowana na płasko

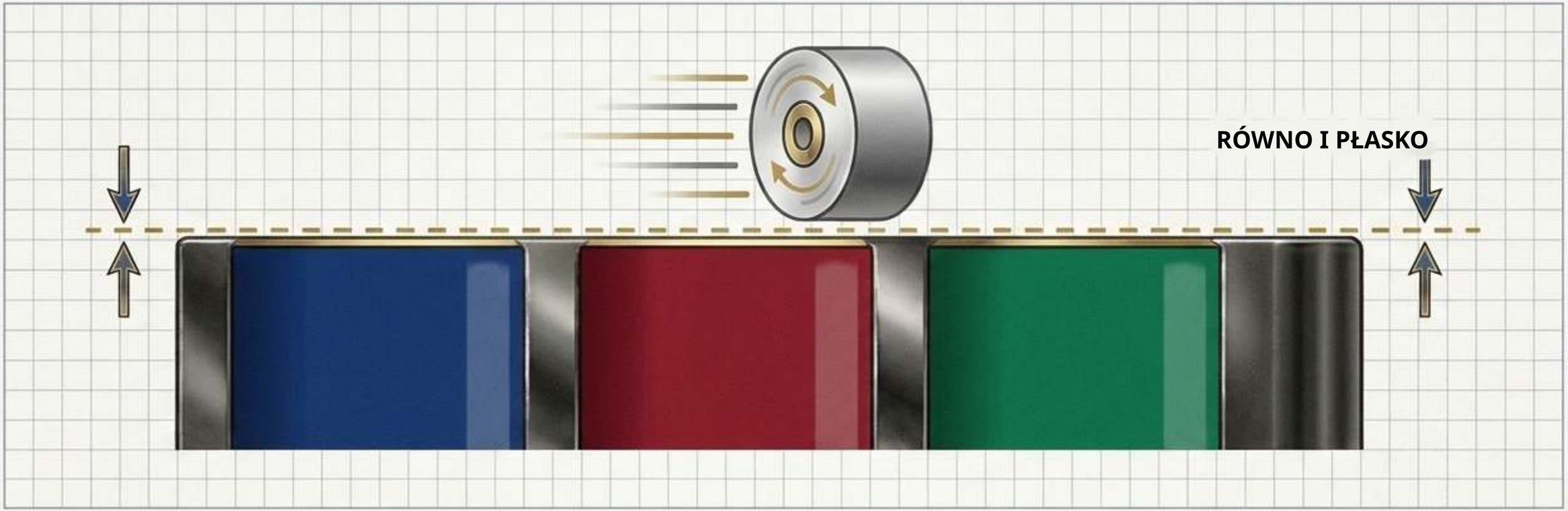

Proces:

Kolor nakłada się warstwami w komórkach,
potem całą przypinkę poleruje się,
aż emalia zrówna się idealnie
z metalowymi liniami.

W dotyku:

Gładka, odbijająca światło powierzchnia jak biżuteria. Przesuwając
po niej palcem, nie wyczujesz niemal żadnego progu między metalem a kolorem.

Kompromis:

Polerowanie usuwa materiał zarówno z metalu, jak i z emalii. Wierzchołki metalowych linii zostają zeszlifowane.

ZIGPAC

Miękka emalia: kolor leży poniżej metalowych krawędzi



Proces:

Kolor częściowo wypełnia komórki.
Przypinka nie jest w ogóle polerowana,
co zachowuje oryginalną wypukłą fakturę metalu,
a linie zachowują pełną wysokość.

W dotyku:

Żłobkowana, przestrzenna powierzchnia.
Można fizycznie wyczuć

Zaleta:

Ponieważ nic nie jest szlifowane, delikatne metalowe
linie zachowują pełną integralność strukturalną.

ZIGPAC

Kopułka epoksydowa nie odtwarza twardej emalii

Twarda emalia (płaska)



Miękka emalia + kopułka epoksydowa

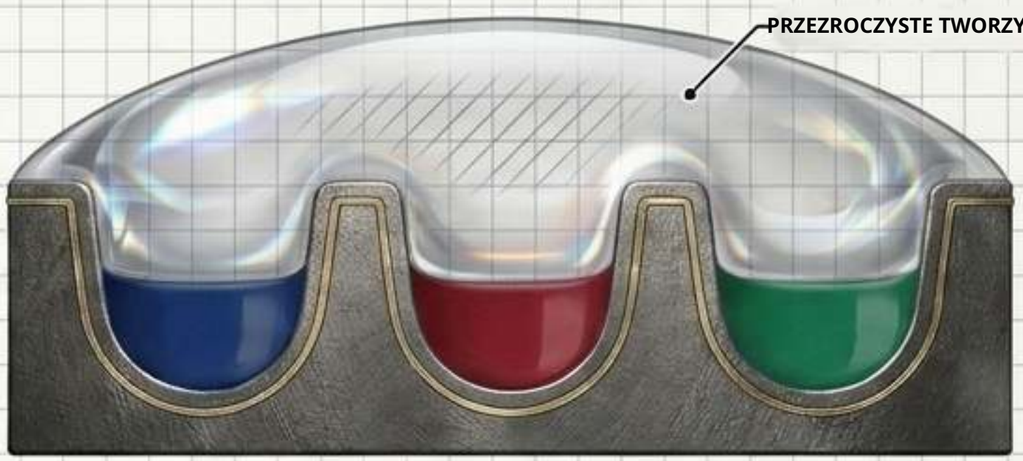

Kupujący często dodają przezroczystą warstwę epoksydu do miękkiej emalii, by zbliżyć się do połysku bez płacenia za twardą emalię. Kolekcjonerzy od razu dostrzegają różnicę.

- **Powierzchnia: pozostawia wypukłą, zaokrągloną powierzchnię, a nie płaską i wypolerowaną.**
- **Kompromis: usuwa kontrast dotykowy, który wyróżnia miękką emalię.**
- **Ryzyko: z czasem może żółknąć, pękać lub się starzeć.**

Praktyczna zasada: sensowne przy masowych upominkach; pomiń przy projektach opartych na fakturze.

ZIGPAC

Kara za polerowanie ogranicza delikatne projekty

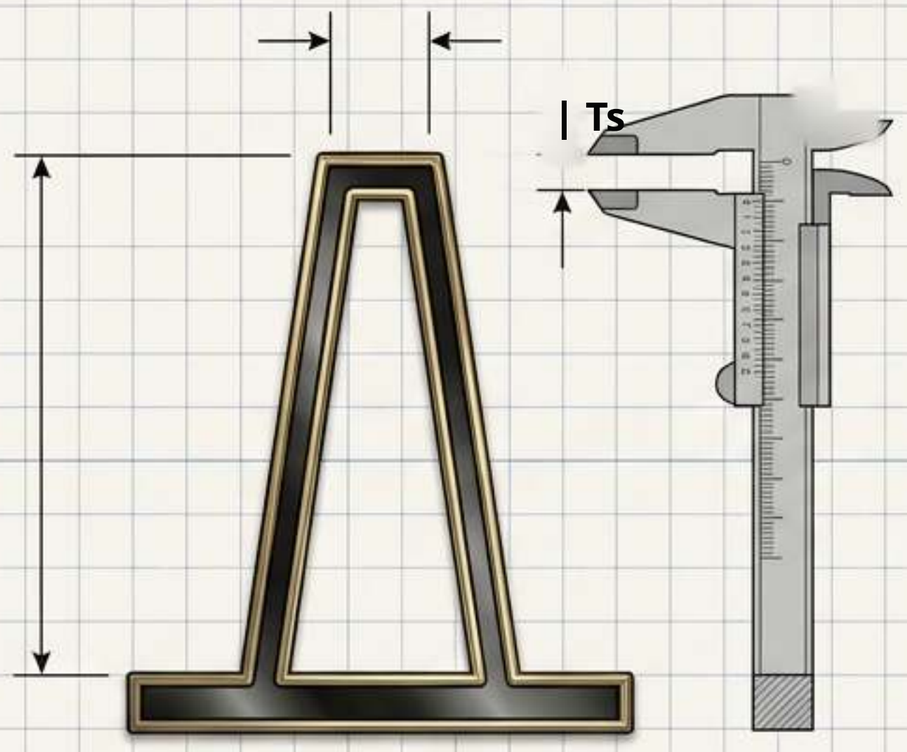

Przed polerowaniem / miękka emalia

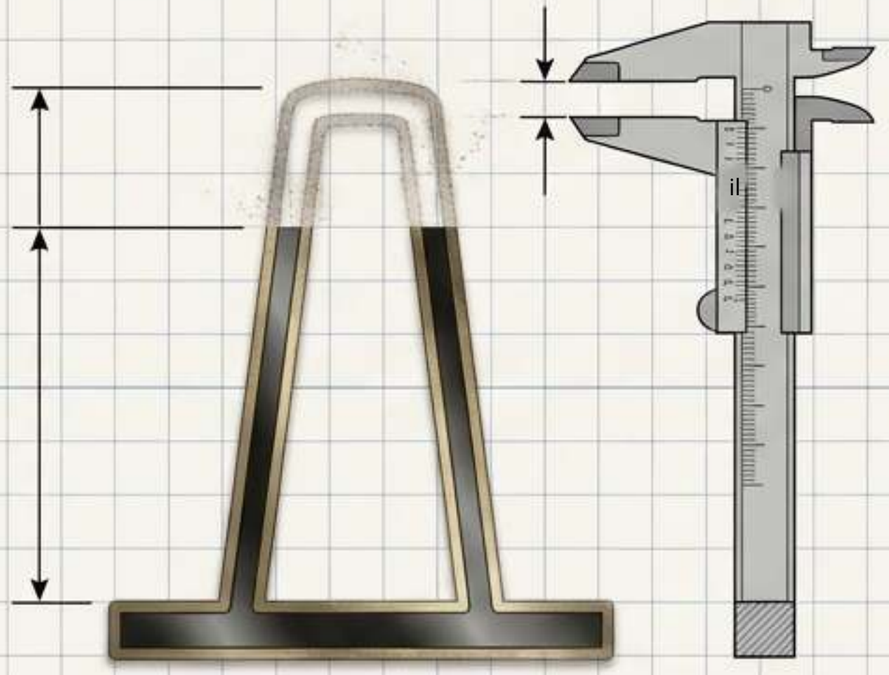

Po polerowaniu / twarda emalia

Nie ma uniwersalnej minimalnej grubości linii dla twardej emalii. Ponieważ wierzchołki metalowych linii są szlifowane podczas wyrównywania, delikatne linie i bardzo drobne szczegóły mogą się zwęzić lub całkowicie zniknąć.

ZIGPAC

15-minutowa diagnostyka projektu



Sprawdź rzeczywistą skalę:

Oglądaj projekt w docelowym rozmiarze (zoom 100%). Szczegóły na dużym monitorze często zlewają się w rozmycie w fizycznej skali przypinki.



Wymagaj zamkniętych komórek:

Każdy obszar koloru musi być całkowicie otoczony metalową linią. Otwarte kształty i miękkie krawędzie nie dają się przenieść na emalię.



Oznacz gradienty:

Standardowa emalia wypełnia jedną komórkę jednym płaskim kolorem. Cieniowanie fotograficzne lub gradienty wymagają przypinki z nadrukiem/UV.

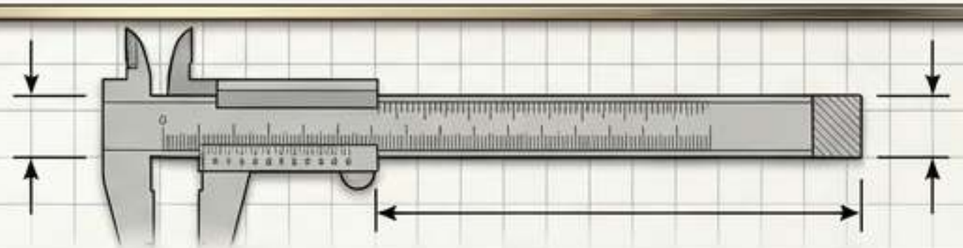

Zmierz minimalne wartości: dla miękkiej emalii

przyjmij linie metalowe 0.2-0.3 mm, obszary koloru 0.3 mm i tekst minimum 6 pt (6 pt). Linie w twardej emalii zostaną oznaczone na eProof, jeśli polerowanie im zagraża.

ZIGPAC

Wolumen znacząco zmienia różnicę kosztu jednostkowego

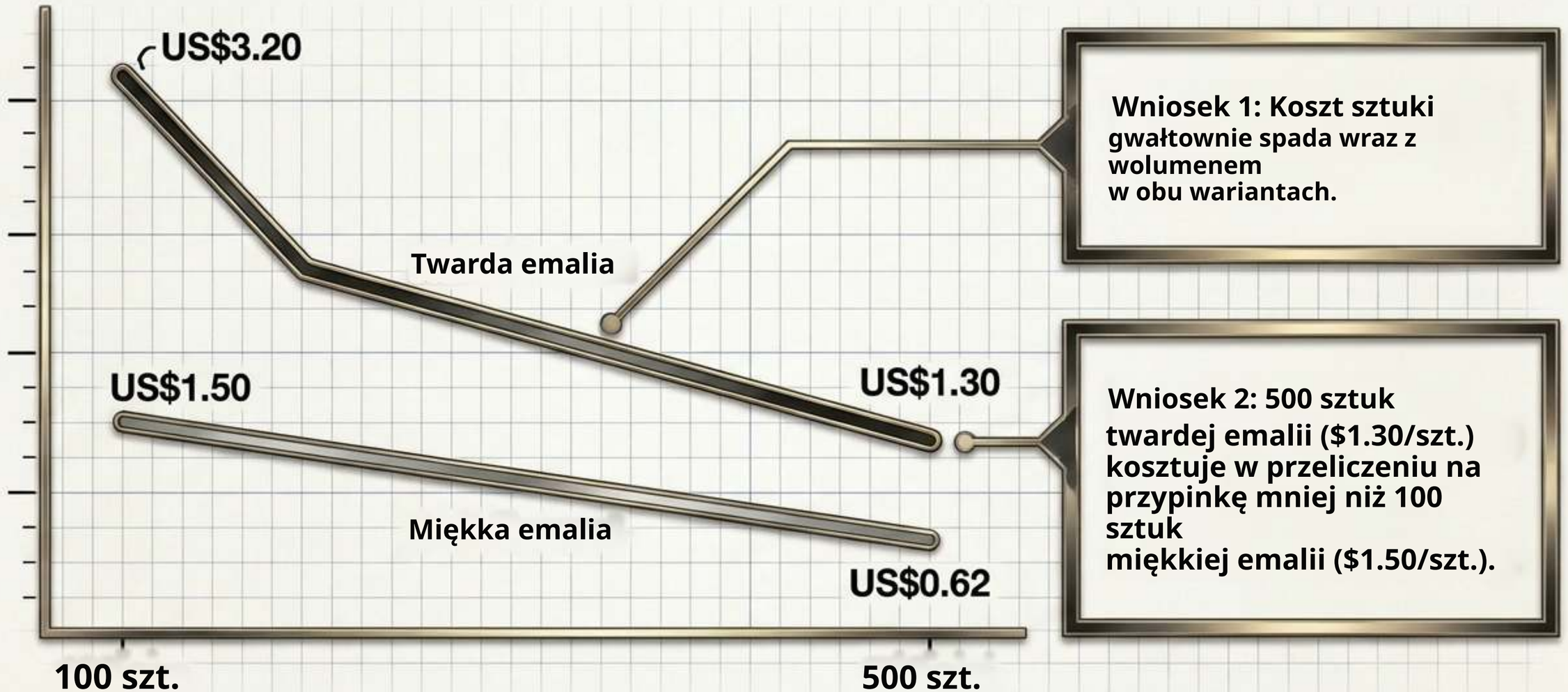

Wniosek 1: Koszt sztuki gwałtownie spada wraz z wolumenem w obu wariantach.

Wniosek 2: 500 sztuk twardej emalii ($1.30/szt.) kosztuje w przeliczeniu na przypinkę mniej niż 100 sztuk miękkiej emalii ($1.50/szt.).

Zastrzeżenie: tylko progi bazowe. Forma, przygotowanie, specjalna galwanizacja i fracht są potwierdzane w wycenie projektu.

ZIGPAC

Odwrotne planowanie harmonogramu wydarzenia

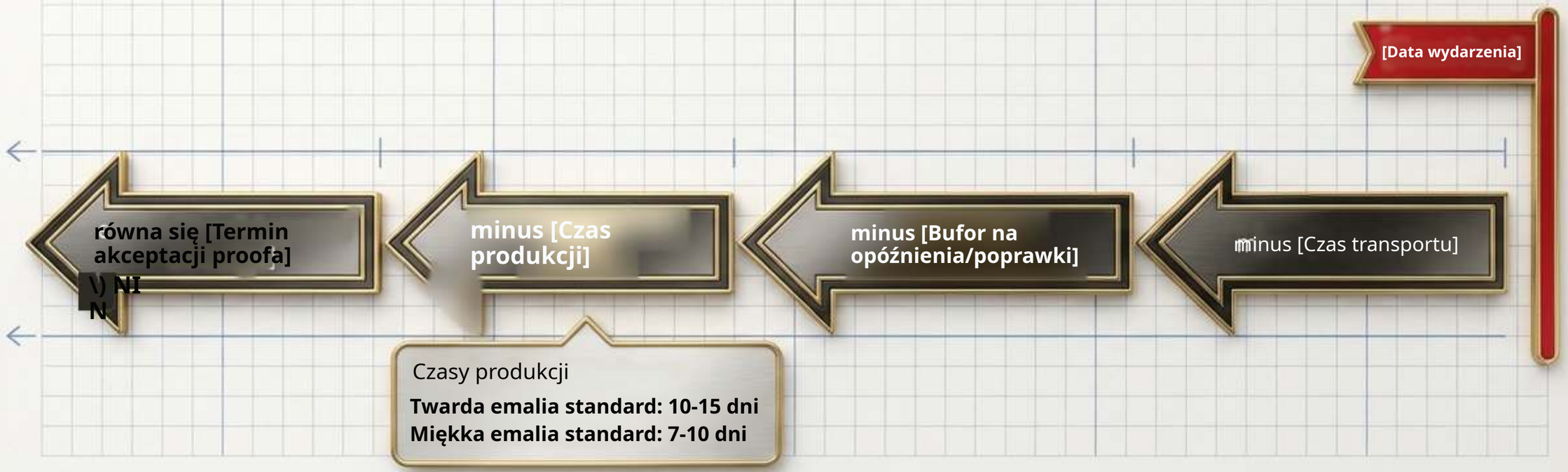

Jeśli z odwrotnego wyliczenia zostaje tylko okno dla miękkiej emalii, data zdecydowała za Ciebie.
Późne zmiany projektu wymuszają nowe oprzyrządowanie i restartują zegar.

ZIGPAC

Główna matryca specyfikacji

Specyfikacja	Twarda emalia	Miękka emalia
Powierzchnia	Gładka, płaska, odbijająca światło	Wypukły metal, żłobkowana faktura
Polerowanie	Polerowana na płasko	Bez polerowania; zachowuje pełną wysokość
Cienkie linie	Polerowanie może zwęzić linie	Utrzymuje linie ~0.2-0.3 mm
Profil zużycia	Płaski wygląd, rozkłada kontakt	Wypukły metal przyjmuje kontakt jako pierwszy
Wygląd galwanizacji	Kontury równo z powierzchnią	Linie wyraźnie się wyróżniają
SZYBKO	Standardowo 10-15 dni	Standardowo 7-10 dni

ZIGPAC

Zużycie, ścieranie i zarysowania w praktyce

Twarda emalia

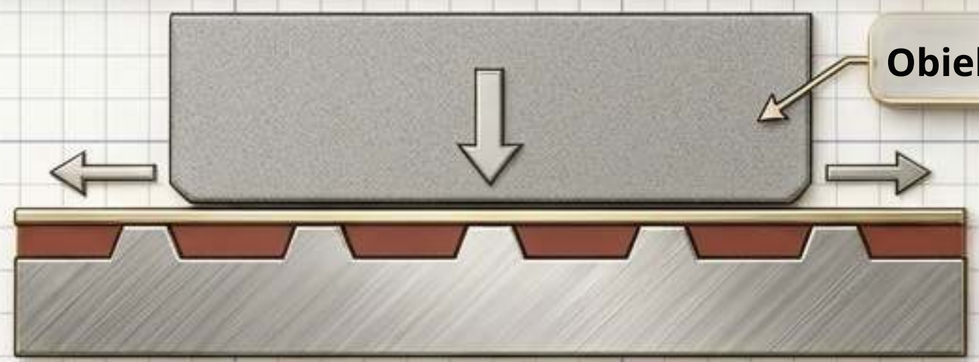

Płaska powierzchnia równomiernie rozkłada kontakt
na metal i emalię. Preferowana dla przypinek noszonych codziennie na smyczach lub mundurach.

Miękka emalia



Wypukłe linie metalu przyjmują pierwsze otarcia.
Wgłębiony kolor jest fizycznie osłonięty, ale w narożnikach może zbierać się brud.

Weryfikacja: żaden niezależny standard nie ocenia odporności przypinek emaliowanych na zarysowania według typu konstrukcji. Metal bazowy, galwanizacja i kontrola jakości liczą się bardziej niż nazwa.

ZIGPAC

Dopasowanie do rodzaju gadżetu

Linie detaliczne i kolekcjonerskie

Wyróżnienia i mundury

Upominki na wydarzenia i targi

Promocje wysokonakładowe

Decyzja: twarda emalia

Dlaczego: kolekcjonerzy wolą płaską, błyszczącą powierzchnię; uzasadnia ona wyższą cenę na półce.

Dlaczego: noszone codziennie; liczy się płaska powierzchnia i równomierny profil zużycia.

Decyzja: miękka emalia

Dlaczego: niższa cena jednostkowa i krótszy standardowy harmonogram chronią budżety i sztywne terminy.

Dlaczego: koszt sztuki napędza całą logikę programu.

ZIGPAC

Trzy złote zasady wyboru przypinek

01

Zasada wartości

Jeśli przypinka jest sprzedawana z zyskiem, kolekcjonowana przez pasjonatów
lub noszona codziennie -> zacznij od twardej emalii.

> ie

02

Zasada logistyki
Jeśli przypinka jest rozdawana w dużych ilościach lub potrzebna
na napięty termin wydarzenia -> zacznij od miękkiej emalii.

03

Zasada płótna
Jeśli projekt z natury opiera się na skrajnie cienkich liniach, gradientach lub wysokim reliefie -> niech zdecyduje projekt (miękka emalia lub nadruk).

If the art in her
of high relief ->

Punkty kontroli jakości i zgodności

Fizyczna próbka



Zawsze akceptuj eProof, ale gdy kolory marki, odcienie skóry lub drobna obróbka metalu są kluczowe, zażądaj fizycznej próbki przed produkcją seryjną (US$5-30). To tanie ubezpieczenie. Uzgodnij kryteria akceptacji na piśmie z wyprzedzeniem.

Bezpieczeństwo i zgodność



Jeśli przypinki trafią do dzieci w szkole, na wydarzeniach rodzinnych lub sportowych, mogą zostać sklasyfikowane jako produkty dziecięce. Wytyczne U.S. CPSC dot. bezpieczeństwa zabawek i przepisy o całkowitej zawartości ołowiu stosuje się osobno do podłoży i powłok powierzchniowych. Zgłoś to na etapie wyceny.

ZIGPAC

Lista kontrolna briefu gotowego do wyceny

Zawsze proś o wycenę twardej i miękkiej emalii obok siebie dla tej samej specyfikacji. Dostarcz:

- **Wektorowe pliki projektu (AI, EPS lub PDF)**
- **Docelowy rozmiar fizyczny i łączna liczba kolorów**
- **Dokładne odniesienia Pantone dla kluczowych kolorów marki**
- **Preferowana galwanizacja i rodzaj zapięcia (np. gumowe zapięcie, motylek, magnes)**
- **Kartonik lub szczególne wymagania dotyczące opakowania**
- **Łączna ilość i nieprzekraczalna data dostawy do rąk**

ZIGPAC

Zigpac zapewnia bezpłatne eProofy przy każdym zamówieniu. Ostateczne MOQ, cena i harmonogram są potwierdzane bezpośrednio w Twojej wycenie.