


# Özel Emaye Rozetlerin Mühendisliği

**Sert ve yumuşak emayeyi marka ürünü hedeflerine eşleştirmek için alıcıya yönelik teknik başvuru kaynağı.**

# Fotoğraflar emaye rozetlerin dokunsal gerçekliğini gizler

## Dijital Beklenti



**2D Vektör Gösterimi.**
**Kusursuz pürüzsüzlük.**
**Sıfır boyutluluk.**

## Fiziksel Gerçeklik



Sert Emaye.
Düz yüzey.
Yüksek yansıma.
Parlatılmış yüzey.

Yumuşak Emaye.
Gömme dolgu.
Kabarık metal sırtlar.
Boyutlu gölgeler.

Çoğu alıcı sert-yumuşak sorusuyla, iki çekici fotoğraf ve bir fiyat farkı gösteren bir tedarikçi sayfasında karşılaşır. Olağan tepki, premium göründüğü için sert emayeyi ya da daha ucuz olduğu için yumuşak emayeyi seçmektir.

Öngörü: Bu kestirmelerin hiçbiri tasarımı,

**hedef kitleyi veya etkinlik tarihini dikkate almaz. Dijital bir fotoğraf yüzey gerilimini, çizilme direncini veya üretim sürelerini aktaramaz.**

ZIGPAC

# Yanlış bir tahminin katlanan maliyetleri



## Bozulan Tasarım

İnce kıl çizgileri olan bir logo, sert emaye rozet son parlatma aşamasından geçtiğinde bu çizgileri tamamen kaybedebilir.

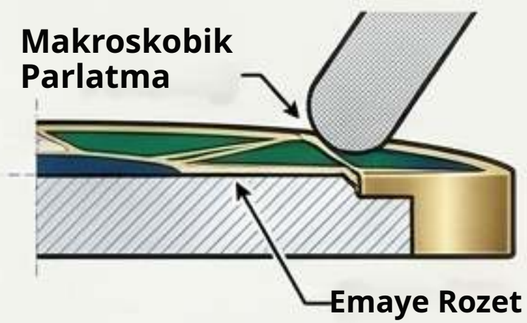




## Kaçırılan Etkinlik Tarihleri

Bir fuar siparişi kritik sevkiyat tarihini kaçırabilir, çünkü sert emayenin parlatılmış yapısı daha uzun bir standart üretim takvimine sahiptir.

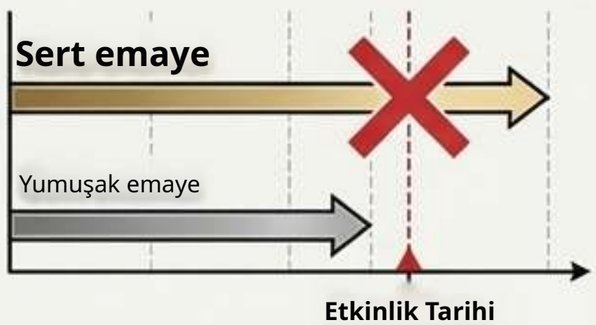




## Uyumsuz Değer

Tasarruf için yumuşak emayeyle üretilen bir perakende koleksiyon serisi, özellikle düz ve parlak bir yüzey bekleyen alıcılar tarafından reddedilebilir.




ZIGPAC

# Her rozet aynı metal temelle başlar

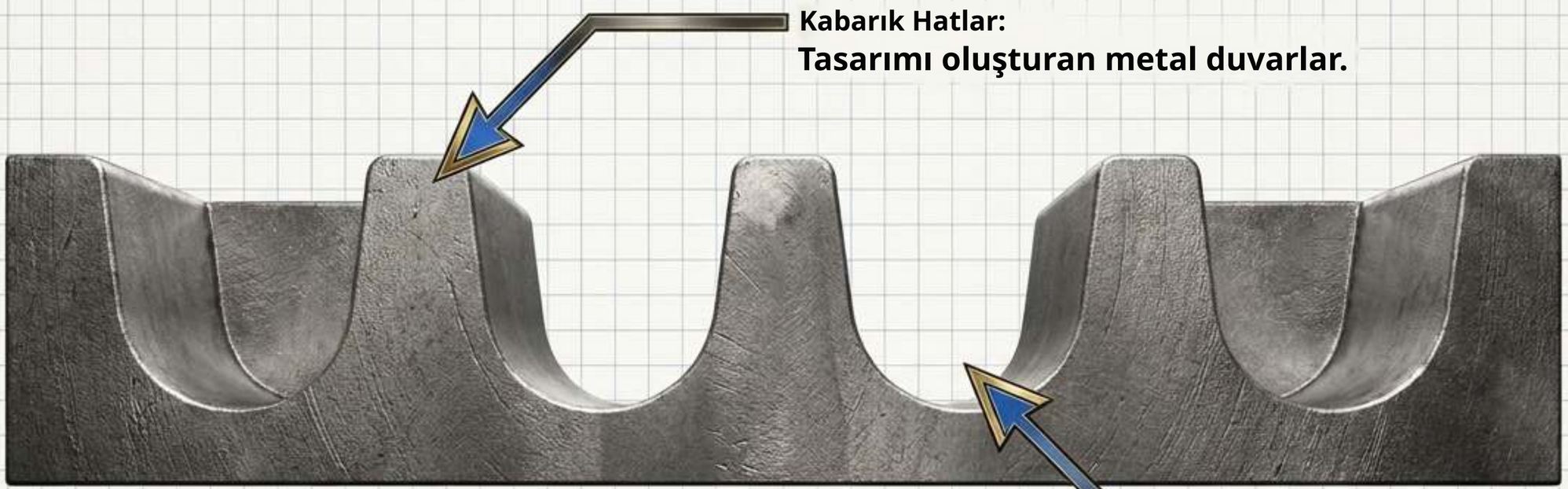

**Kabarık Hatlar:**
**Tasarımı oluşturan metal duvarlar.**

**Gömme Hücreler:**
**Renk bekleyen boş oyuklar.**

**Sert ve yumuşak emaye arasındaki tek fark, rengin bu gömme hücreleri ne kadar doldurduğu ve ardından metale ne olduğudur.**

ZIGPAC

# Sert Emaye: Doldurulmuş ve düz parlatılmış

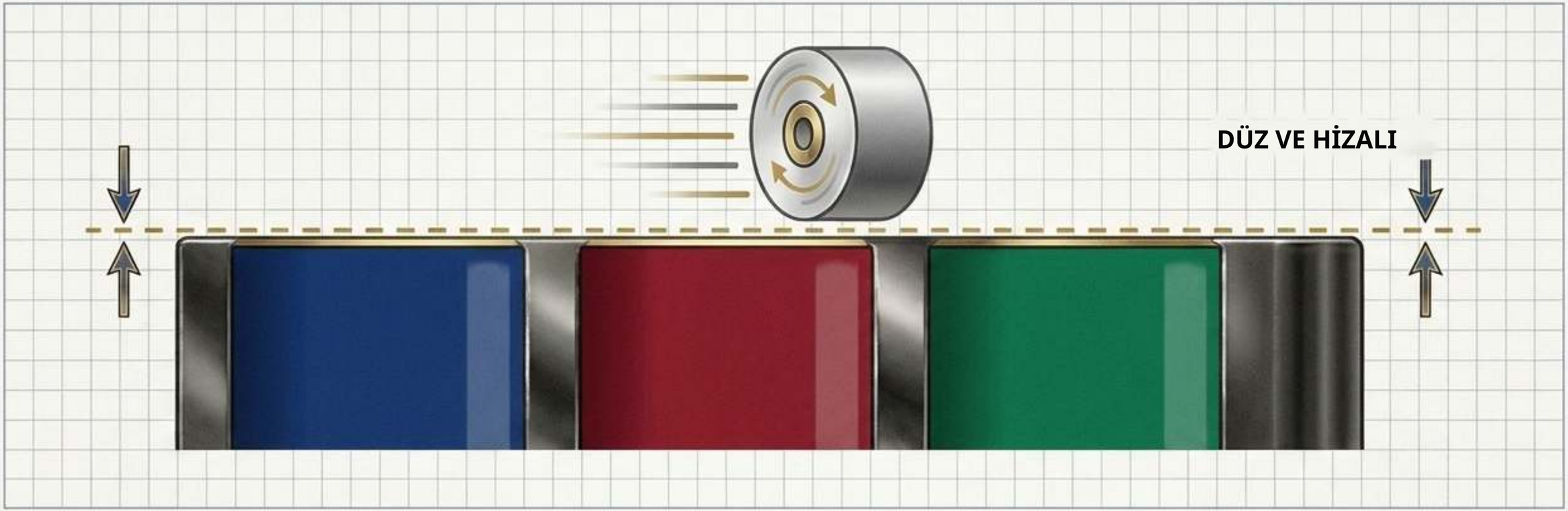


## Süreç:

Renk hücrelerde katman katman oluşturulur,
ardından tüm rozet, emaye metal hatlarla tamamen aynı seviyeye gelene kadar parlatılır.

## Dokunuş:

Pürüzsüz, yansıtıcı, mücevher gibi bir yüzey. Parmak ucuyla üzerinden geçildiğinde metal ile renk arasında neredeyse hiç basamak hissedilmez.

## Ödünleşim:

Parlatma hem metalden hem de emayeden malzeme kaldırır. Metal hatların üst kısımları aşındırılır.

ZIGPAC

# Yumuşak Emaye: Renk metal sırtların altında kalır



## Süreç:

Renk hücreleri kısmen doldurur. Rozet hiç parlatılmaz; bu sayede orijinal kabartık metal doku
korunur ve hatlar
tam yüksekliklerini muhafaza eder.

## Dokunuş:

Sırtlı, boyutlu bir yüzey.
Fiziksel olarak hissedebilirsiniz:

## Avantaj:

Hiçbir şey zımparalanıp düzleştirilmediği için ince metal
kıl çizgileri tam yapısal bütünlüklerini korur.

ZIGPAC

# Epoksi Kubbe, Sert Emayenin yerini tutmaz

## Sert Emaye (Düz)




## Yumuşak Emaye + Epoksi Kubbe

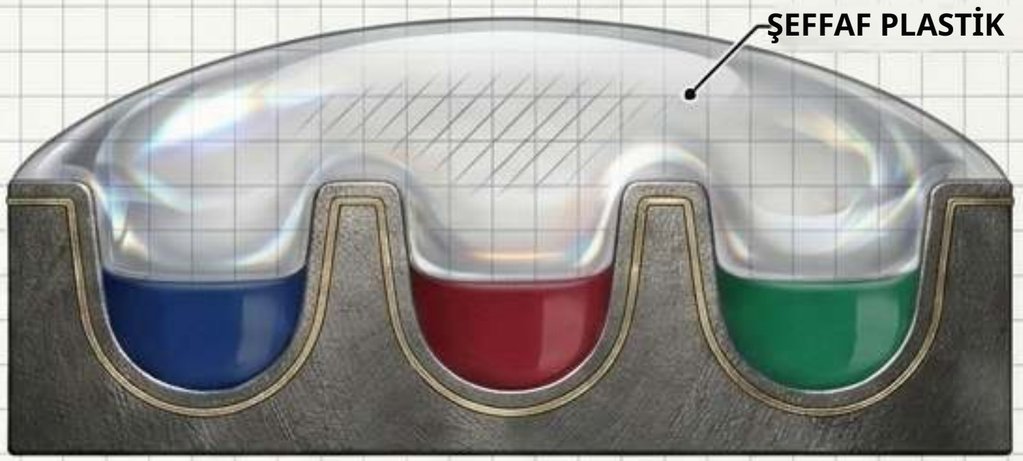


Alıcılar, sert emaye fiyatı ödemeden parlak bir görünüme yaklaşmak için yumuşak emayeye çoğu zaman şeffaf epoksi katman ekler. Koleksiyoncular farkı hemen anlar.

· Yüzey: Kubbeli, yuvarlak bir yüzey bırakır, düz ve parlatılmış değil.
· Ödünleşim: Dokunsal kontrastı ortadan kaldırır; oysa bu, yumuşak emayeyi ayırt edici kılan şeydir.
· Risk: Zamanla sararabilir, çatlayabilir veya eskiyebilir.

**Pratik Kural: Toplu hediyelikler için mantıklı; dokuya dayalı tasarımlarda kullanmayın.**

ZIGPAC

# Parlatma Cezası ince tasarımları sınırlar

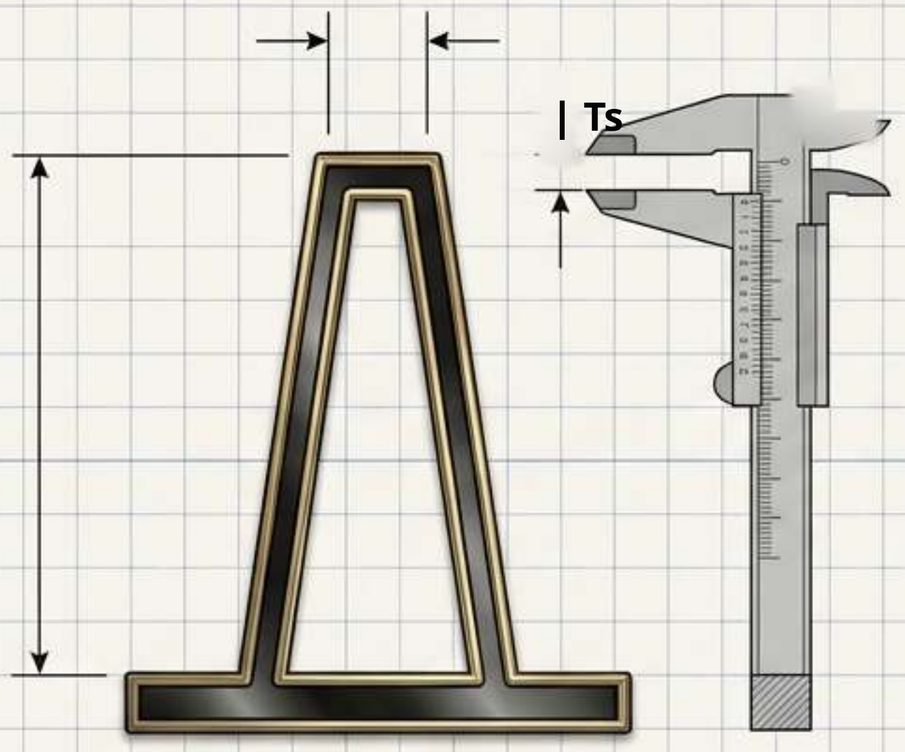

| Ts

Parlatma Öncesi / Yumuşak Emaye

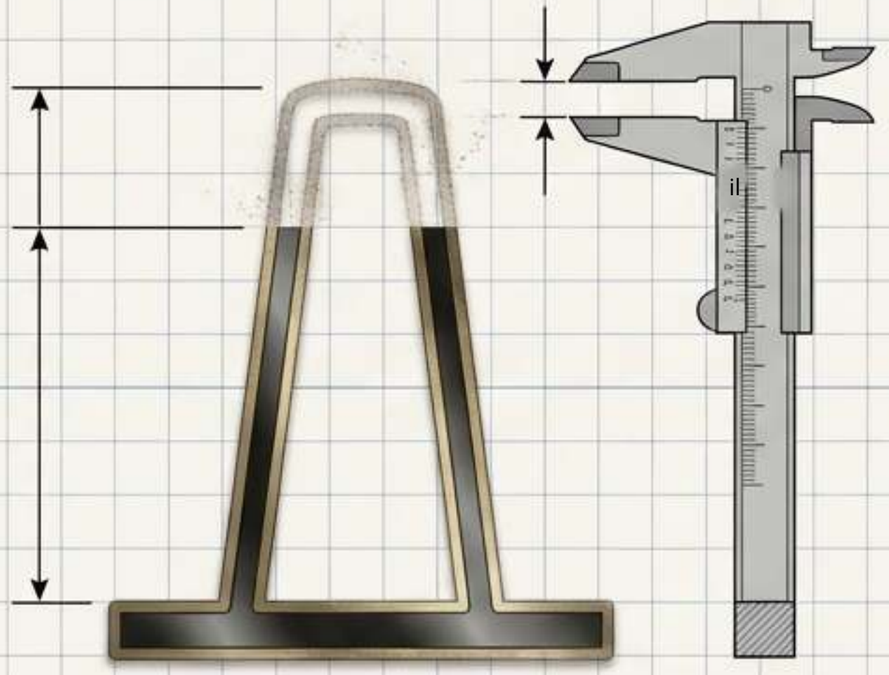

Parlatma Sonrası / Sert Emaye

**Sert emaye için evrensel bir minimum çizgi kalınlığı yoktur. Düzleştirme sırasında metal hatların üst kısımları aşındırıldığından, ince çizgiler ve çok küçük detaylar incelebilir veya tamamen kaybolabilir.**

ZIGPAC

# 15 dakikalık tasarım teşhis kontrolü



**Gerçek Ölçeği Kontrol Edin:**

**Tasarımı nihai boyutunda inceleyin (%100 yakınlaştırma). Büyük monitördeki detaylar fiziksel rozet ölçeğinde çoğu zaman bulanıklaşır.**



**Kapalı Hücreleri Zorunlu Kılın:**

**Her bir renk alanı bir metal hatla tamamen çevrelenmelidir. Açık şekiller ve yumuşak kenarlar emayeye aktarılamaz.**



**Gradyanları İşaretleyin:**

**Standart emaye her hücreye tek bir düz renk doldurur. Fotoğraf gölgelendirmesi veya gradyanlar baskılı/UV rozet gerektirir.**

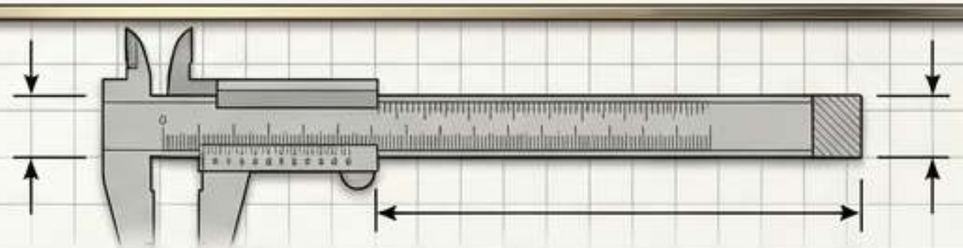

**Minimumları Ölçün: Yumuşak emaye için**

**0.2-0.3 mm metal hatları, 0.3 mm renk alanlarını ve minimum 6 pt metni (6 pt metin) referans alın. Sert emaye hatları, parlatma risk oluşturuyorsa eProof üzerinde işaretlenir.**

ZIGPAC

# Hacim, birim başına maliyet farkını büyük ölçüde değiştirir

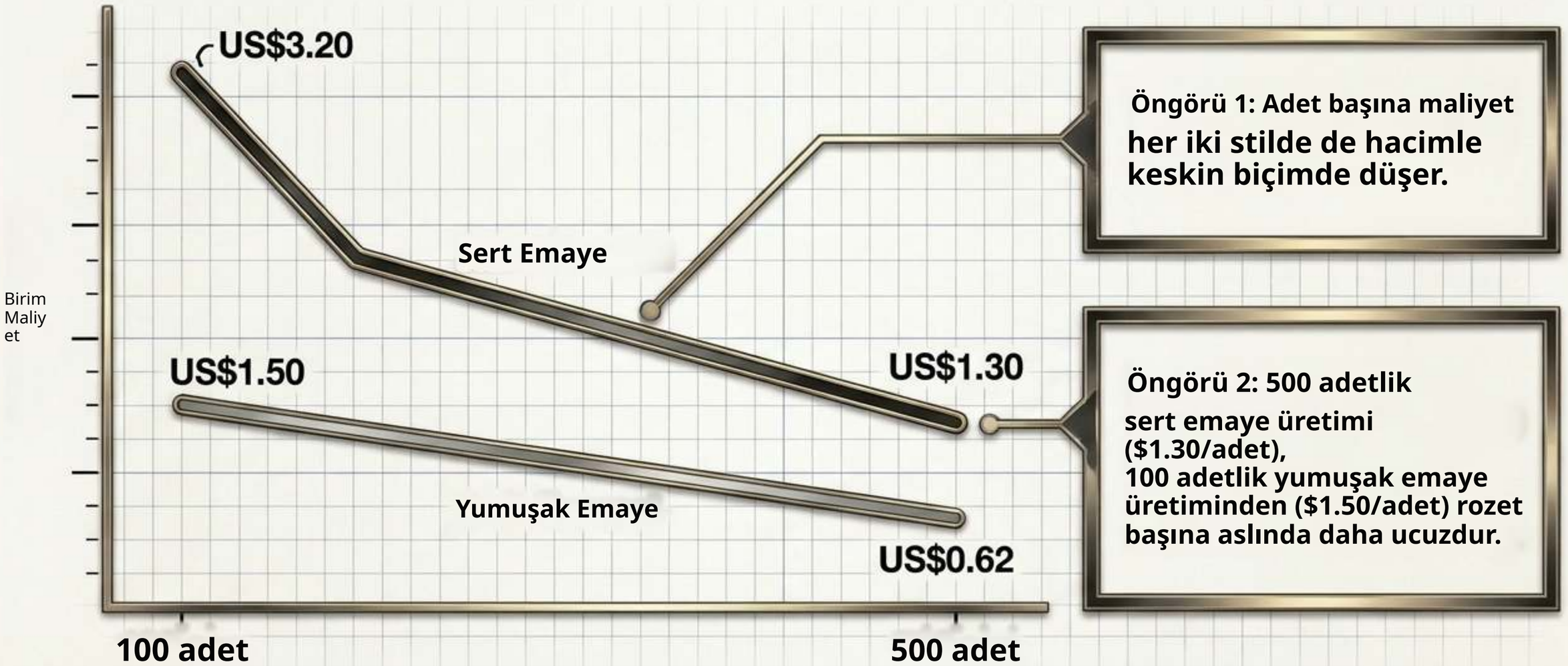


**Öngörü 1: Adet başına maliyet**
her iki stilde de hacimle keskin biçimde düşer.

**Öngörü 2: 500 adetlik**
sert emaye üretimi ($1.30/adet), 100 adetlik yumuşak emaye üretiminden ($1.50/adet) rozet başına aslında daha ucuzdur.

Uyarı: Yalnızca temel fiyat kademeleri. Kalıp, kurulum, özel kaplama ve nakliye proje teklifinde netleştirilir.

ZIGPAC

# Etkinlik takvimini tersine hesaplamak




**Ters hesaplama yalnızca yumuşak emaye süresine yer bırakıyorsa, seçimi tarih sizin yerinize yapmıştır. Geç yapılan tasarım değişiklikleri yeni kalıp gerektirir ve süreyi baştan başlatır.**

ZIGPAC

# Ana Spesifikasyon Matrisi

| Spesifikasyon | Sert Emaye | Yumuşak Emaye |
| --- | --- | --- |
| Yüzey | Pürüzsüz, düz, yansıtıcı | Kabarık metal, sırtlı doku |
| Parlatma | Düz parlatılır | Parlatılmaz; tam yüksekliği korur |
| İnce Çizgiler | Parlatma çizgileri inceltebilir | ~0.2-0.3 mm çizgileri korur |
| Aşınma Profili | Daha düz görünüm, teması dağıtır | Teması önce kabarık metal alır |
| Kaplama Görünümü | Düz hatlar | Hatlar belirgin, çok görünür |
| HIZ | Standart 10-15 gün | Standart 7-10 gün |

ZIGPAC

# Uygulamada aşınma, yıpranma ve çizilme davranışı

## Sert Emaye

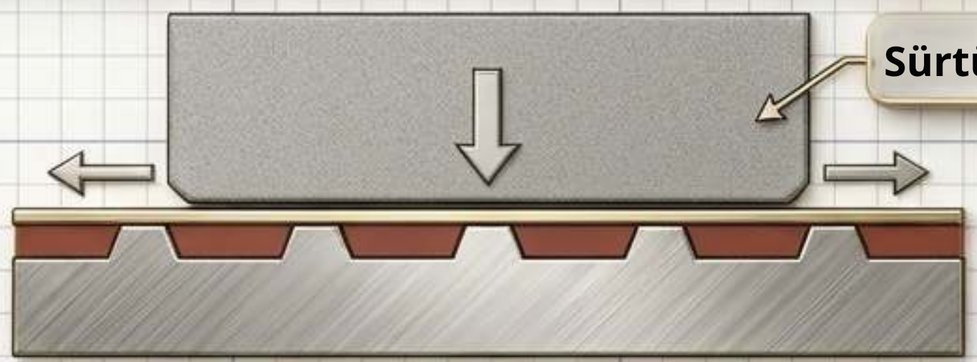

Düz bir yüzey, teması hem metal hem de emaye üzerine eşit dağıtır. Boyun askısı veya üniformalarda
her gün takılan rozetler için tercih edilir.

## Yumuşak Emaye




İlk sürtünmeleri kabarık metal hatlar alır. Gömme renk fiziksel olarak korunur ancak köşelerde kir biriktirebilir.

**Gerçeklik Kontrolü:** Emaye rozetlerin çizilme direncini yapım türüne göre derecelendiren bağımsız bir standart yoktur. Taban metal, kaplama ve kalite kontrol, isimden daha önemlidir.

ZIGPAC

# Ürün Eşleştirici

Perakende ve Koleksiyon Serileri

Takdir ve Üniformalar

Etkinlik Hediyeleri ve Fuarlar

Yüksek Hacimli Promosyonlar

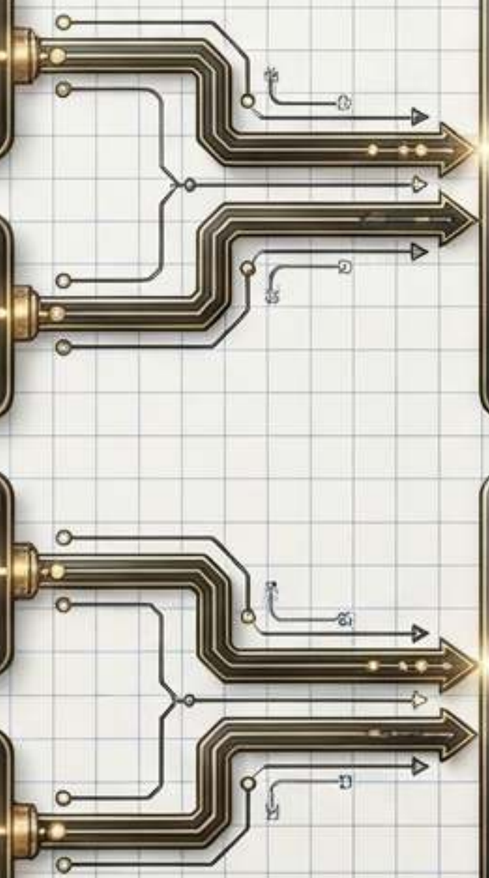

**Karar: Sert Emaye**

**Neden: Koleksiyoncular düz, parlak** yüzeyi tercih eder; bu da daha yüksek raf fiyatını destekler.

Neden: Her gün takılır; daha düz yüzey ve dengeli aşınma profili önemlidir.

**Karar: Yumuşak Emaye**

Neden: Daha düşük birim fiyat ve daha kısa standart takvim, bütçeleri ve katı tarihleri korur.

**Neden: Adet başına maliyet tüm** program mantığını belirler.

ZIGPAC

# Rozet Seçiminin Üç Altın Kuralı

01

## Değer Kuralı

**Rozet kâr amacıyla satılıyorsa, meraklılar tarafından toplanıyorsa veya her gün takılıyorsa -> Sert Emaye ile başlayın.**

02

## Lojistik Kuralı

**Rozet yüksek hacimde dağıtılıyorsa veya sıkışık bir etkinlik tarihine yetişmesi gerekiyorsa -> Yumuşak Emaye ile başlayın.**

03

## Tuval Kuralı

**Tasarım doğası gereği aşırı ince çizgilere, gradyanlara veya yüksek kabartmaya dayanıyorsa -> Kararı tasarıma bırakın (Yumuşak Emaye veya Baskılı).**

ZIGPAC

# Kalite kontrol ve uyumluluk kontrol noktaları

## Fiziksel Numune




**Her zaman bir eProof onaylayın; ancak marka renkleri, ten tonları
veya ince metal işçiliği kritikse, seri üretimden önce fiziksel numune isteyin (US$5-30). Bu ucuz bir sigortadır. Kabul kriterlerini önceden yazılı olarak kararlaştırın.**

## Güvenlik ve Uyumluluk




**Rozetler okul, aile veya spor etkinliklerinde çocuklara verilecekse çocuk ürünü olarak sınıflandırılabilir. ABD CPSC oyuncak güvenliği yönergeleri ve toplam kurşun içeriği kuralları, alt malzemeler ve yüzey
kaplamaları için ayrı ayrı geçerlidir. Bunu teklif aşamasında belirtin.**

ZIGPAC

# Teklife Hazır Brif Kontrol Listesi

Her zaman aynı spesifikasyonda sert ve yumuşak emaye için yan yana teklif isteyin. Şunları sağlayın:

- Vektör tasarım dosyaları (AI, EPS veya PDF)
- Nihai fiziksel boyut ve toplam renk sayısı
- Kritik marka renkleri için kesin Pantone referansları
- Tercih edilen kaplama ve bağlantı tipi (ör. kauçuk klips, kelebek, mıknatıs)
- Arka kart veya özel ambalaj gereksinimleri
- Toplam miktar ve pazarlığa kapalı teslim alma tarihi

ZIGPAC

Zigpac her siparişte ücretsiz eProof sağlar. Nihai MOQ, fiyat ve takvim doğrudan teklifinizde netleştirilir.