

Thiết kế kỹ thuật huy hiệu men tùy chỉnh

Tài liệu tham khảo kỹ thuật giúp người mua lựa chọn men cứng và men mềm phù hợp với mục tiêu hàng hóa thương hiệu.

ZIGPAC

Ảnh chụp che giấu thực tế xúc giác của huy hiệu men

Kỳ vọng kỹ thuật số



Hình biểu diễn vector 2D.
Độ mịn hoàn hảo.
Không có chiều sâu.

Thực tế vật lý



Hầu hết người mua gặp câu hỏi men cứng hay men mềm trên một trang nhà cung cấp với hai bức ảnh hấp dẫn và chênh lệch giá. Phản ứng thường thấy là chọn men cứng vì nó trông cao cấp, hoặc men mềm vì nó rẻ hơn.

Nhận định: Không cách làm tắt nào xét đến thiết kế,

đối tượng hay ngày sự kiện. Một bức ảnh kỹ thuật số không thể truyền tải sức căng bề mặt, khả năng chống trầy xước hay thời gian sản xuất.

ZIGPAC

Chi phí cộng dồn của một lần đoán sai



Thiết kế bị tổn hại

Một logo có các nét mảnh như sợi tóc có thể mất hoàn toàn các nét đó khi huy hiệu men cứng trải qua công đoạn đánh bóng cuối cùng.

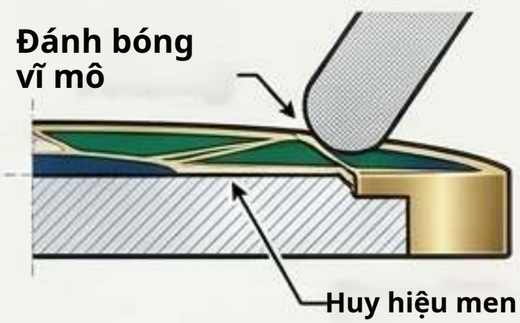



Lỡ ngày sự kiện

Một đơn hàng cho hội chợ có thể lỡ ngày giao hàng quan trọng vì cấu trúc đánh bóng của men cứng có lịch sản xuất tiêu chuẩn dài hơn.

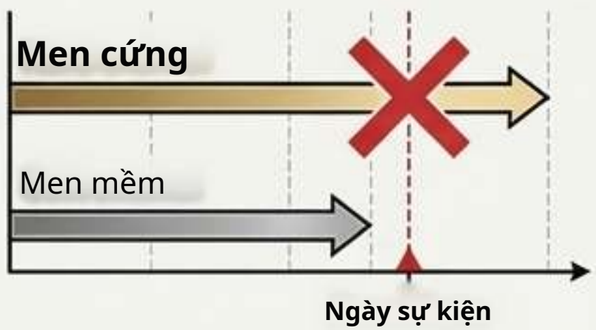



Giá trị không phù hợp

Một dòng sưu tầm bán lẻ được sản xuất bằng men mềm để tiết kiệm có thể bị từ chối bởi những người mua đặc biệt kỳ vọng mặt huy hiệu phẳng và bóng.



ZIGPAC

Mọi huy hiệu đều bắt đầu từ cùng một nền kim loại

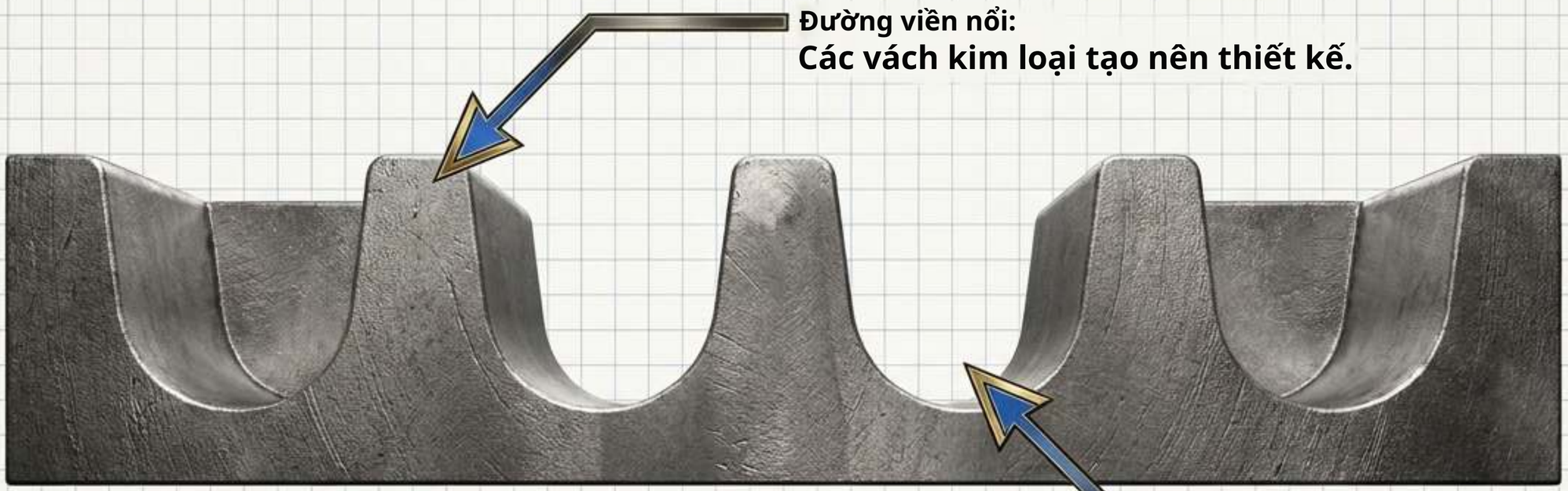

Đường viền nổi:
Các vách kim loại tạo nên thiết kế.

Ô lõm:
Các hốc trống chờ được tô màu.

Khác biệt duy nhất giữa men cứng và men mềm là màu được đổ đầy các ô lõm này đến mức nào, và điều gì xảy ra với kim loại sau đó.

ZIGPAC

Men cứng: Đổ đầy và đánh bóng phẳng

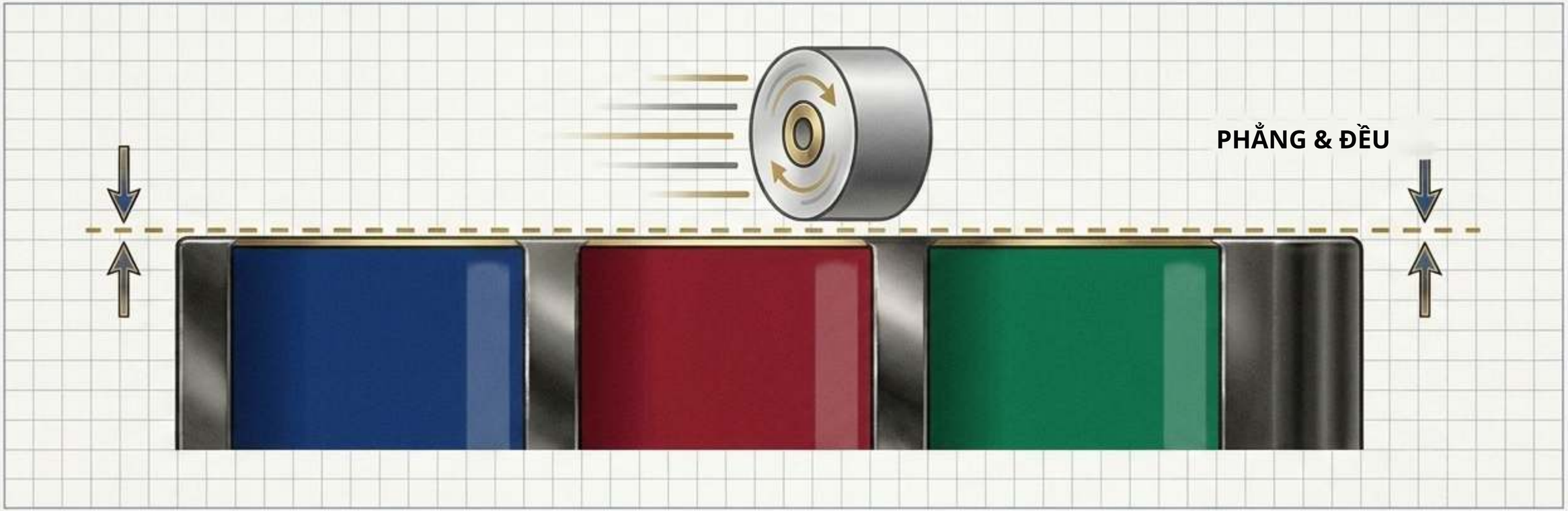

Quy trình:

Màu được đắp dần trong các ô, sau đó toàn bộ huy hiệu được đánh bóng cho đến khi men nằm hoàn toàn ngang bằng với các đường kim loại.

Cảm giác:

Mặt huy hiệu mịn, phản chiếu, giống như trang sức. Lướt đầu ngón tay qua sẽ thấy gần như không có bậc nào giữa kim loại và màu.

Sự đánh đổi:

Việc đánh bóng loại bỏ vật liệu ở cả kim loại và men. Phần đỉnh của các đường kim loại bị mài xuống.

ZIGPAC

Men mềm: Màu nằm thấp hơn gờ kim loại



Quy trình:

Màu chỉ lấp đầy một phần các ô.
Huy hiệu hoàn toàn không được đánh bóng, giữ lại kết cấu kim loại nổi ban đầu.
Các đường nét giữ nguyên chiều cao.

Cảm giác:

Bề mặt có gờ, tạo chiều sâu.
Bạn có thể cảm nhận rõ

Ưu điểm:

Vì không có gì bị chà nhẵn, các đường kim loại mảnh vẫn giữ nguyên độ toàn vẹn cấu trúc.

ZIGPAC

Lớp phủ Epoxy không tái tạo được men cứng

Men cứng (Phẳng)

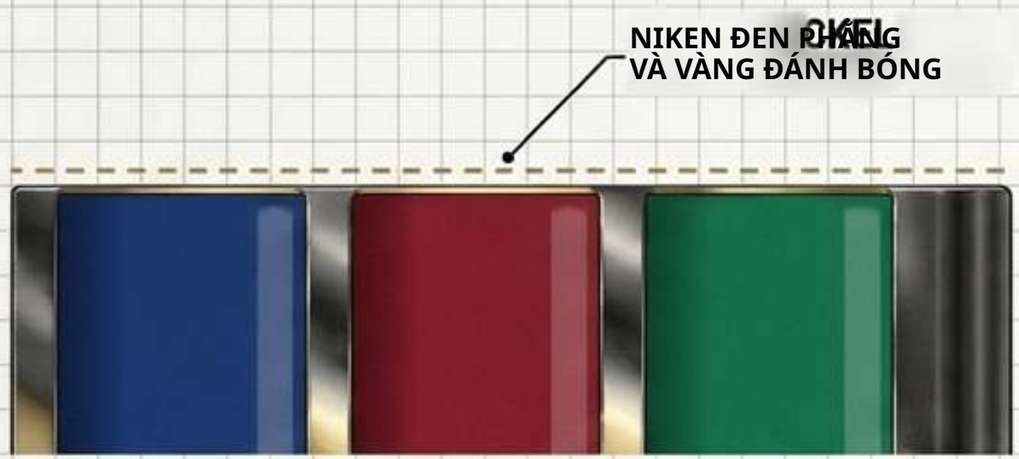

Men mềm + Phủ Epoxy

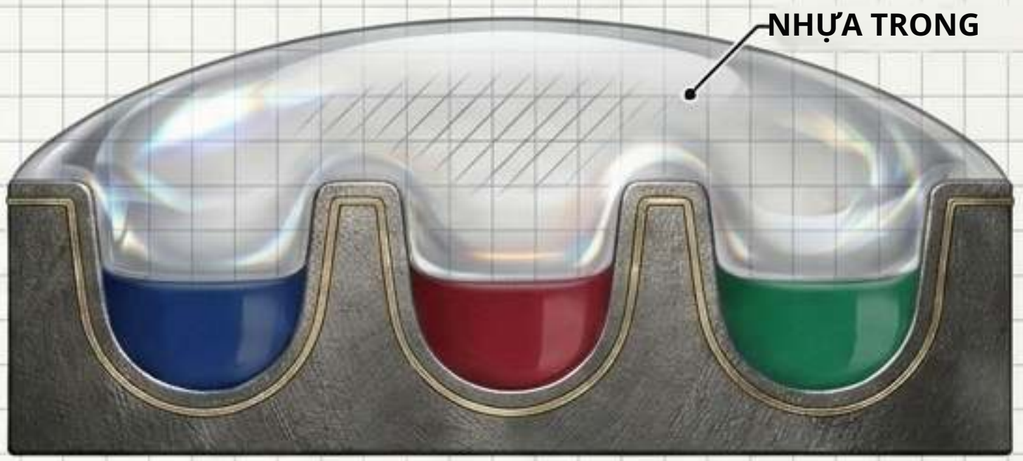

Người mua thường thêm lớp epoxy trong lên men
mềm để có vẻ bóng gần giống hơn mà không phải trả giá men cứng. Người sưu tầm có thể nhận ra sự khác biệt ngay lập tức.

· Bề mặt: Tạo bề mặt vòm, bo tròn,
không phải bề mặt phẳng, đánh bóng.
· Sự đánh đổi: Mất đi sự tương phản xúc giác
làm nên nét đặc trưng của men mềm.
· Rủi ro: Có thể ố vàng, nứt hoặc lão hóa theo thời gian.

Nguyên tắc chung: Hợp lý cho quà tặng phát rộng rãi; bỏ qua với thiết kế đề cao kết cấu.

ZIGPAC

Hệ quả của việc đánh bóng hạn chế thiết kế chi tiết

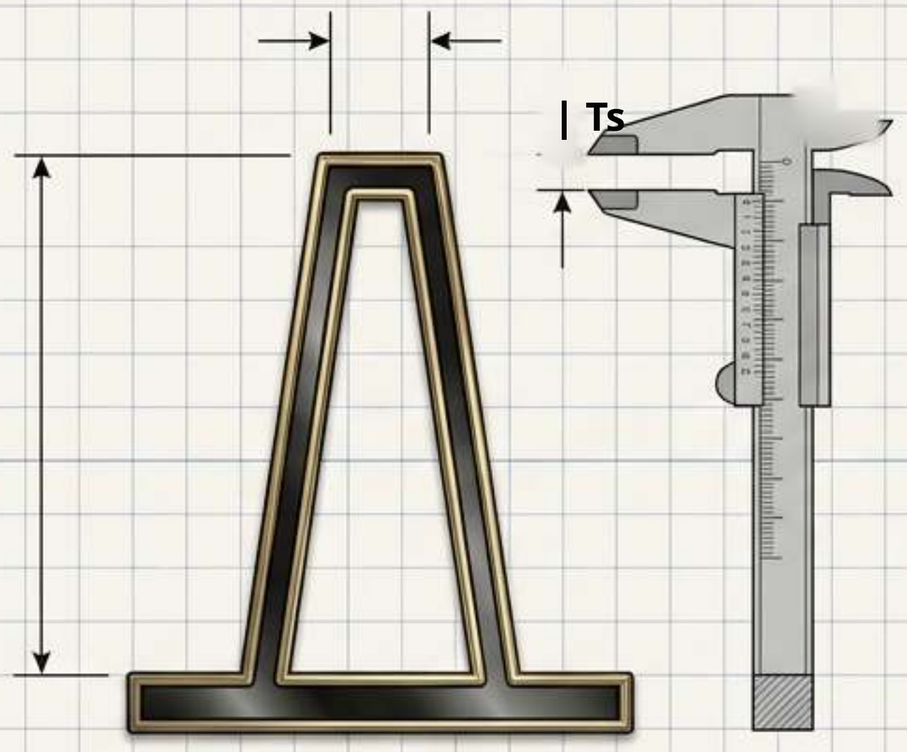

| Ts

Trước khi đánh bóng / Men mềm

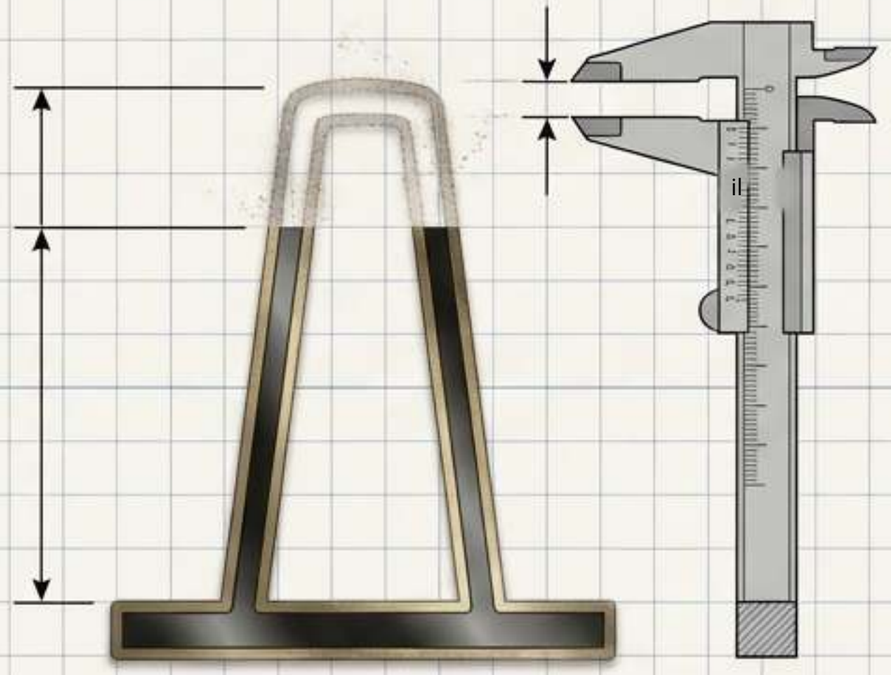

Sau khi đánh bóng / Men cứng

Không có độ rộng nét tối thiểu chung cho men cứng. Vì phần đỉnh của các đường kim loại bị mài xuống khi san phẳng, các nét mảnh và chi tiết rất nhỏ có thể bị mỏng đi hoặc biến mất hoàn toàn.

ZIGPAC

Kiểm tra chẩn đoán thiết kế trong 15 phút



Kiểm tra tỷ lệ thực:

Xem thiết kế ở kích thước thành phẩm thực (zoom 100%). Chi tiết trên màn hình lớn thường nhòe thành một khối mờ ở kích thước huy hiệu thực.



Đảm bảo ô khép kín:

Mỗi vùng màu phải được bao kín hoàn toàn bởi một đường kim loại. Hình mở và cạnh mềm không thể chuyển thành men.



Đánh dấu dải chuyển màu:

Men tiêu chuẩn đổ một màu phẳng cho mỗi ô. Đổ bóng kiểu ảnh hoặc dải chuyển màu cần huy hiệu in/UV.

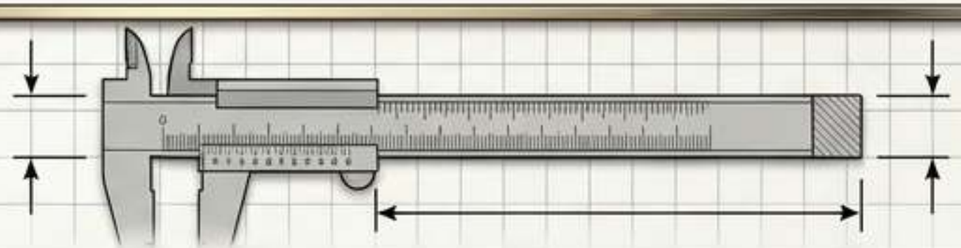

Đo mức tối thiểu: Với men mềm,

tham chiếu đường kim loại 0.2-0.3 mm, vùng màu 0.3 mm và chữ tối thiểu 6 pt. Chữ 6 pt. Các đường của men cứng sẽ được đánh dấu trên eProof nếu việc đánh bóng gây rủi ro cho chúng.

ZIGPAC

Số lượng thay đổi đáng kể chênh lệch chi phí mỗi đơn vị



Nhận định 1: Chi phí mỗi chiếc giảm mạnh theo số lượng với cả hai loại.

Nhận định 2: Một lô 500 chiếc men cứng ($1.30/chiếc) thực tế có chi phí mỗi chiếc thấp hơn một lô 100 chiếc men mềm ($1.50/chiếc).

Lưu ý: Chỉ là mức giá cơ bản. Khuôn, thiết lập, mạ đặc biệt và vận chuyển được xác nhận trong báo giá dự án.

ZIGPAC

Tính ngược tiến độ sự kiện



Nếu phép tính ngược chỉ còn khung thời gian của men mềm, ngày sự kiện đã quyết định thay bạn.
Thay đổi thiết kế muộn buộc phải làm khuôn mới và bắt đầu tính lại thời gian.

ZIGPAC

Ma trận thông số kỹ thuật tổng thể

Thông số	Men cứng	Men mềm
Bề mặt	Mịn, phẳng, phản chiếu	Kim loại nổi, kết cấu có gờ
Đánh bóng	Đánh bóng phẳng	Không đánh bóng; giữ nguyên chiều cao
Nét mảnh	Đánh bóng có thể làm mảnh nét	Giữ được nét ~0.2-0.3 mm
Đặc tính mài mòn	Trông phẳng hơn, phân tán tiếp xúc	Kim loại nổi chịu tiếp xúc trước
Vẻ ngoài lớp mạ	Đường viền phẳng	Đường nét nổi bật, dễ thấy
NHANH	Tiêu chuẩn 10-15 ngày	Tiêu chuẩn 7-10 ngày

ZIGPAC

Hành vi mài mòn, hư hại và trầy xước trong thực tế

Men cứng

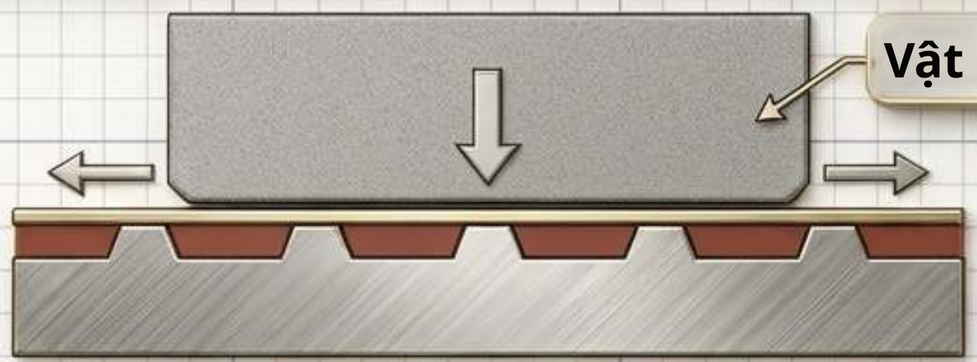

Mặt phẳng phân tán tiếp xúc đều trên cả kim loại và men. Được ưu tiên cho huy hiệu đeo hằng ngày trên dây đeo hoặc đồng phục.

Men mềm



Các đường kim loại nổi chịu vết trầy đầu tiên. Màu lõm được che chắn vật lý nhưng có thể tích tụ bụi bẩn ở các góc.

Kiểm chứng thực tế: Không có tiêu chuẩn độc lập nào đánh giá khả năng chống trầy của huy hiệu men theo loại cấu tạo. Kim loại nền, lớp mạ và kiểm soát chất lượng quan trọng hơn tên gọi.

ZIGPAC

Công cụ ghép đôi hàng hóa

Dòng bán lẻ & sưu tầm

Vinh danh & Đồng phục

Quà tặng sự kiện & Hội chợ triển lãm

Khuyến mãi số lượng lớn

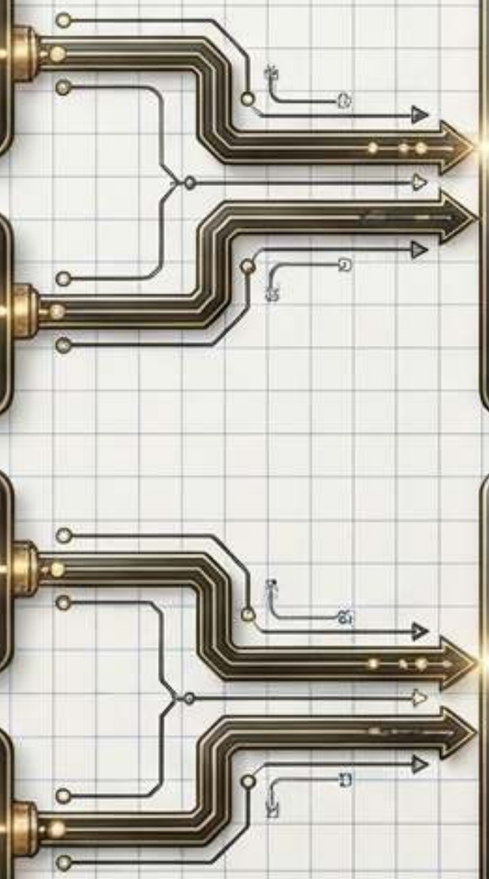

Quyết định: Men cứng

Lý do: Người sưu tầm thích mặt phẳng, bóng; giúp hỗ trợ giá bán lẻ cao hơn.

Lý do: Đeo hằng ngày; mặt phẳng hơn và mài mòn đều là yếu tố quan trọng.

Quyết định: Men mềm

Lý do: Đơn giá thấp hơn và lịch tiêu chuẩn ngắn hơn giúp bảo vệ ngân sách và ngày cố định.

Lý do: Chi phí mỗi chiếc chi phối toàn bộ logic chương trình.

ZIGPAC

Ba quy tắc vàng khi chọn huy hiệu

01

Quy tắc giá trị

Nếu huy hiệu được bán để kiếm lời, được người đam mê sưu tầm, hoặc đeo hằng ngày -> Bắt đầu với men cứng.

> ie

02

Quy tắc hậu cần

Nếu huy hiệu được tặng với số lượng lớn, hoặc cần có cho ngày sự kiện gấp -> Bắt đầu với men mềm.

03

Quy tắc nền vẽ

Nếu thiết kế vốn dựa vào nét cực mảnh, dải chuyển màu hoặc độ nổi cao -> Để thiết kế quyết định (Men mềm hoặc In).

ZIGPAC

Các điểm kiểm tra chất lượng và tuân thủ

Mẫu thực tế



Luôn duyệt eProof, nhưng khi màu thương hiệu, màu da hoặc chi tiết kim loại tinh xảo là quan trọng, hãy yêu cầu mẫu thực tế trước khi sản xuất hàng loạt (US$5-30). Đây là bảo hiểm giá rẻ. Hãy thống nhất tiêu chí nghiệm thu bằng văn bản từ trước.

An toàn & Tuân thủ



Nếu huy hiệu dành cho trẻ em tại trường học, gia đình hoặc sự kiện thể thao, chúng có thể được phân loại là sản phẩm dành cho trẻ em. Hướng dẫn an toàn đồ chơi của U.S. CPSC và quy định về tổng hàm lượng chì áp dụng riêng cho vật liệu nền và lớp phủ bề mặt. Hãy nêu rõ điều này ở giai đoạn báo giá.

ZIGPAC

Danh sách kiểm tra bản yêu cầu báo giá

Luôn yêu cầu báo giá men cứng và men mềm song song trên cùng thông số. Cung cấp:

- **Tệp thiết kế vector (AI, EPS hoặc PDF)**
- **Kích thước thành phẩm thực tế và tổng số màu**
- **Mã Pantone chính xác cho các màu thương hiệu quan trọng**
- **Kiểu mạ và kiểu chốt cài mong muốn (ví dụ: chốt cao su, chốt bướm, nam châm)**
- **Thẻ lót hoặc yêu cầu đóng gói cụ thể**
- **Tổng số lượng và ngày nhận hàng không thể thay đổi**

Zigpac cung cấp eProof miễn phí cho mọi đơn hàng. MOQ, giá và lịch trình cuối cùng được xác nhận trực tiếp trong báo giá của bạn.