DER BAUPLAN: INDIVIDUELLE KÜHLSCHRANKMAGNETE SPEZIFIZIEREN

Ein Begleitleitfaden für Einkäufer zu Epoxid-, Acryl- und Blechformaten

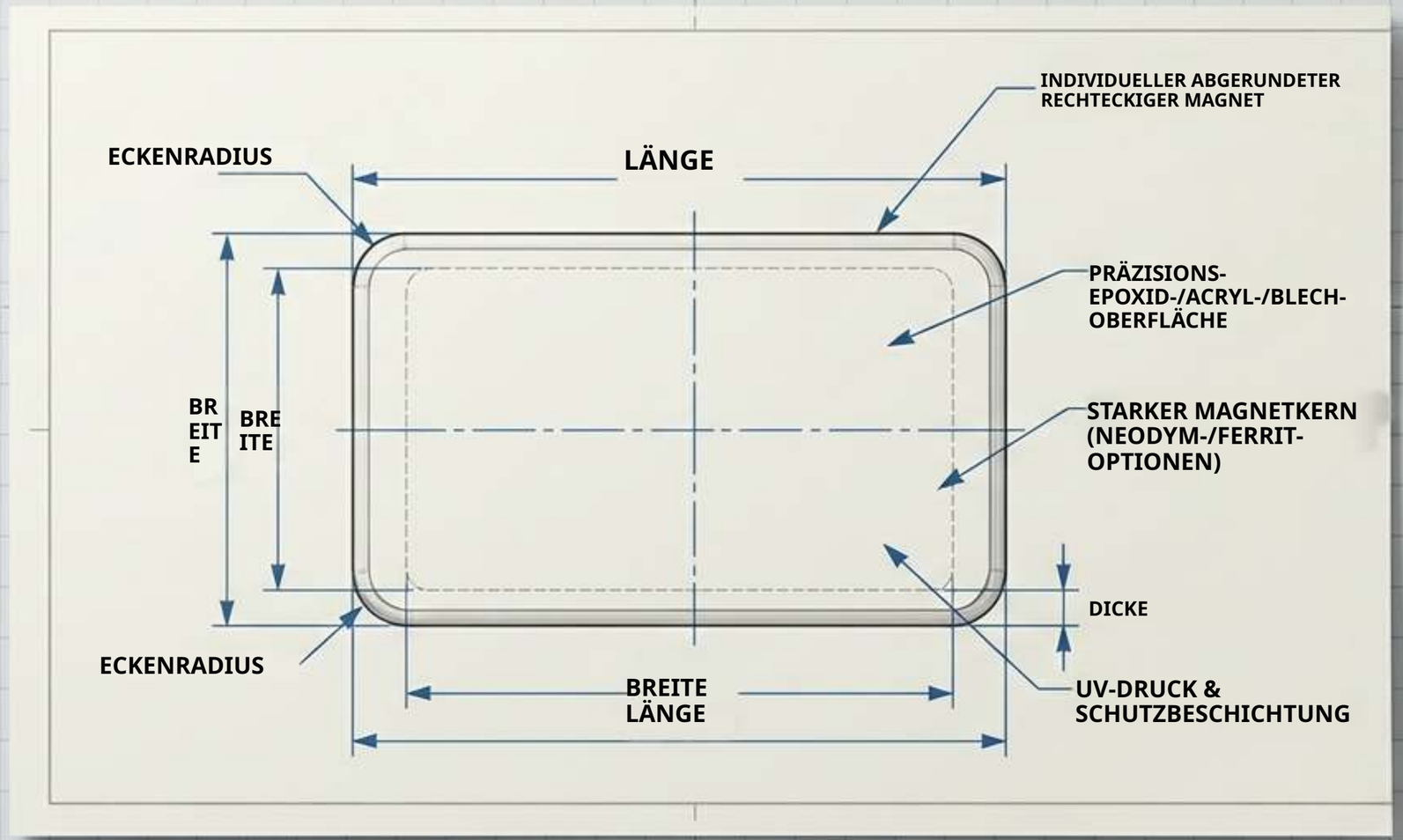



Orientierung in einem wachsenden Markt mit fragmentierten Daten

Der globale Markt für individuelle Kühlschrankmagnete soll jährlich um 6,5 % wachsen und bis 2033 $700M erreichen (von ca. $450M), wobei gewerbliche Anwendungen 38,7 % der Nachfrage ausmachen.

ZIGPAC

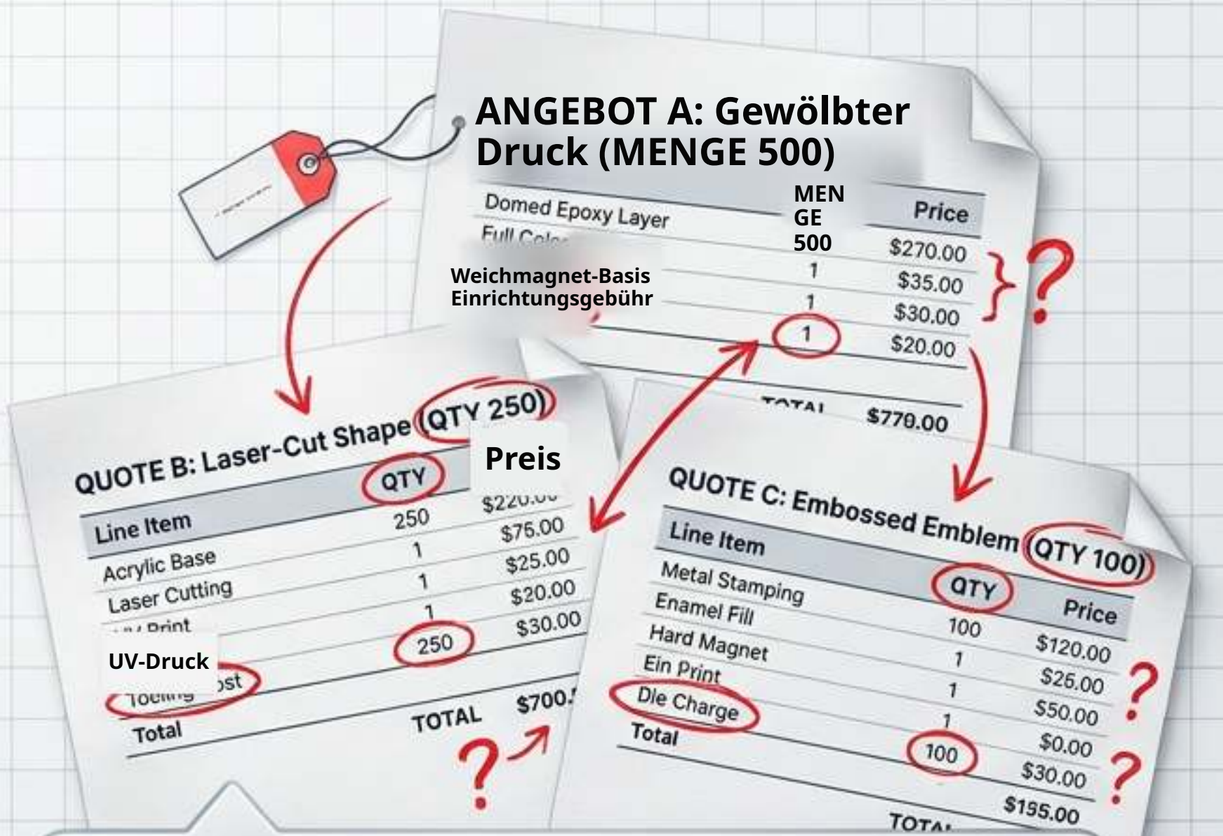

Das Dilemma:

Einkäufer erhalten häufig drei völlig unterschiedliche Angebote **für dasselbe Projekt: eines für einen gewölbten Druck, eines für eine laser-geschnittene Form und eines für ein geprägtes Emblem. Jedes enthält widersprüchliche Mindestmengen, versteckte Einrichtungsgebühren und unterschiedliche Produktionszeitpläne. Allgemeine Vergleichstabellen versagen, weil sie die Materialien anderer bewerten, nicht Ihr konkretes Projekt.**

ici |i he iil a

ZIGPAC

Formatanatomie:
Die bedruckte Epoxidkuppel

Konstruktionsdetails

**Reaktionsharze (ASTM-D1763-Klassifizierung) dienen als klare,
glänzende Abdeckung, die das bedruckte Motiv versiegelt.**

**Es sind keine Silikonformen erforderlich,
individuelle Konturen können jedoch Einrichtungskosten verursachen.**

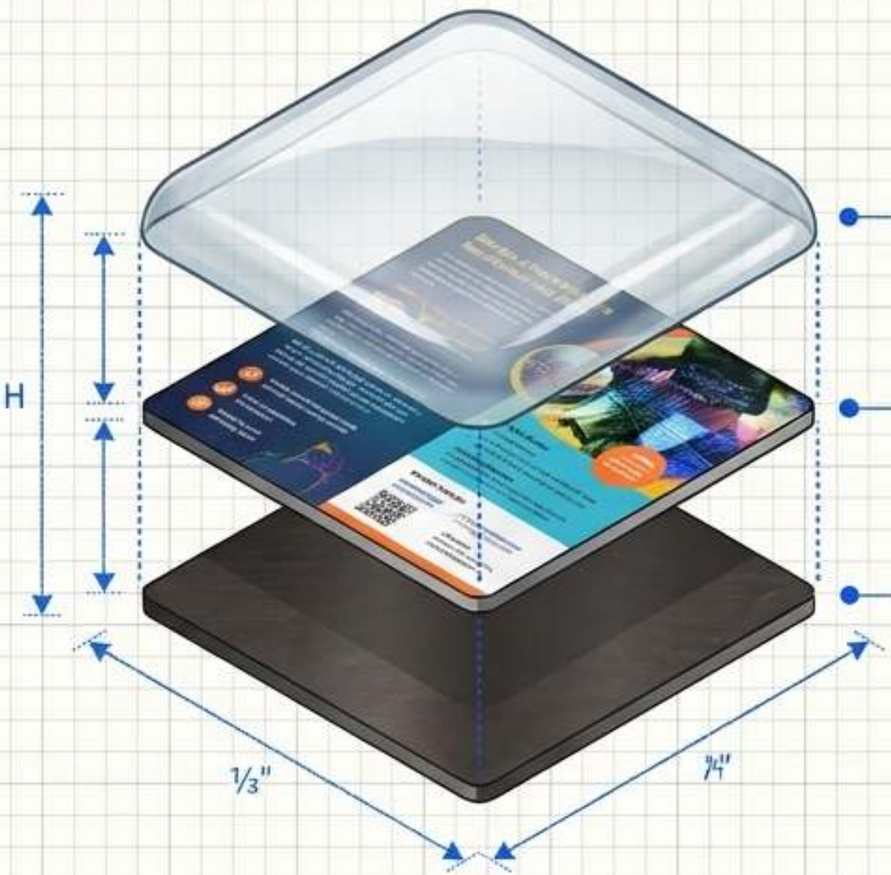

Schicht 3: Klare Epoxid-
Kuppel (Glanzfinish)

Schicht 2: Bedrucktes Motiv
(Vollfarbe)

Schicht 1:
Magnetische Rückseite

VISUELLE EIGNUNG
Ideal für Fotos, Farbverläufe und kleinen Text.
Die Kuppel verleiht Gewicht und ein
rounded, premium
Finish.

SAFETY DETAIL

LOGISTICS

Standard production
7–10 days.

Price Staffeln begin from
50 Stk. (final MOQ on
Angebot).

SAFETY DETAIL

ZIGPAC

Formatanatomie: UV-bedrucktes Acryl

Konstruktionsdetails

Zwei getrennte Aufgaben: Der UV-
Druck trägt das Detail, während die Laserschnittkontur die starre Silhouette festlegt.

Ein weißer Unterdruck macht Farben deckend; unbedruckte Bereiche bleiben transparent und machen Transparenz zu einem Gestaltungsmerkmal.

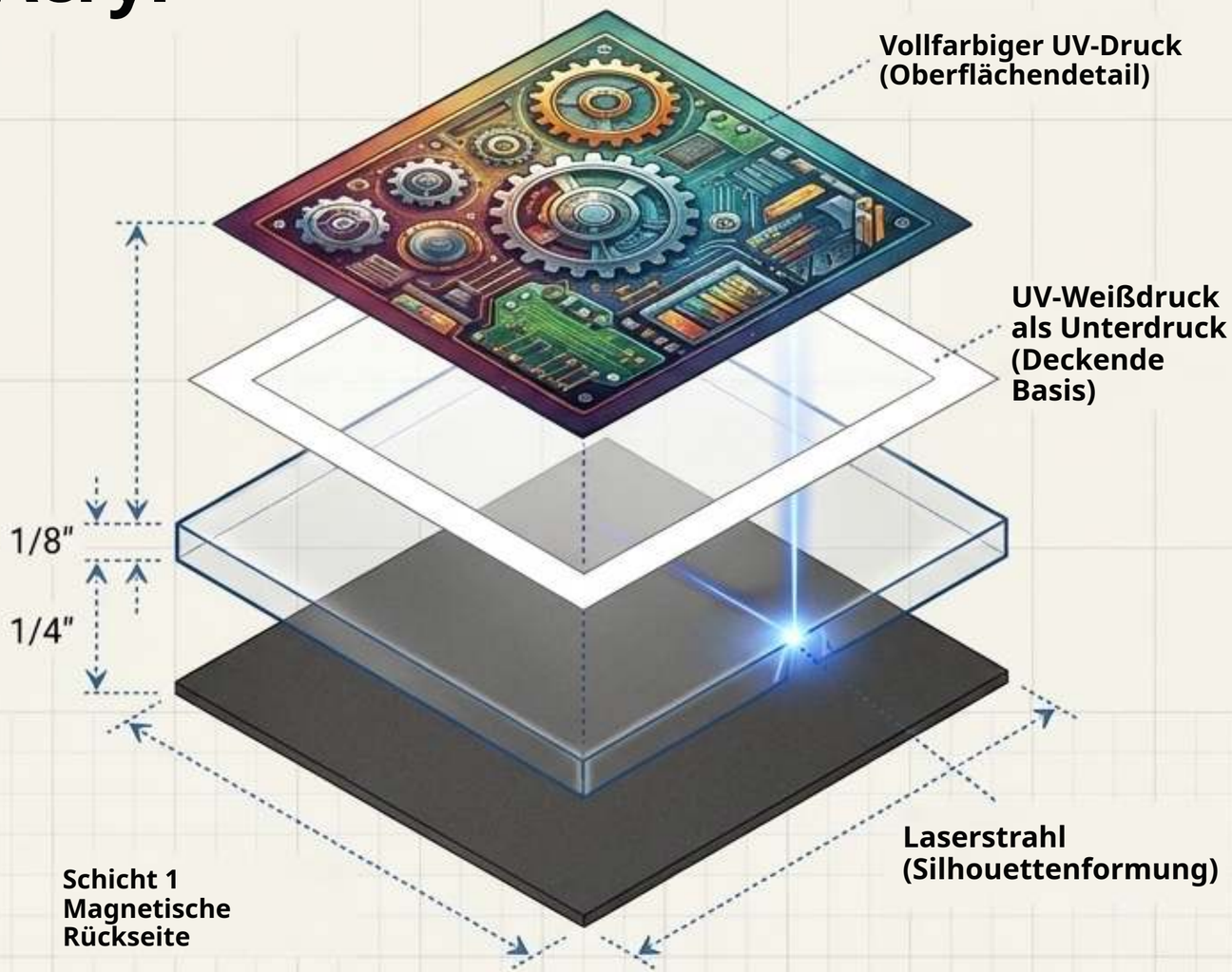

VISUELLE EIGNUNG

optimal für **formgeschnittene Silhouetten und Designs** erfordernd **unbedruckt** areas.

LOGISTICS

Standard production 7–10 days.

Price tiers begin from 50 pcs.

Verify which side the ink sits on to ensure backing doesn't obscure rear-printed art.

Formatanatomie:
Gestanztes und geprägtes Blech

Konstruktionsdetails

**Hergestellt aus Weißblech (verzinnter Stahl, kein massives Zinn).
Die Vorderseite trägt sowohl den Druck
als auch das physisch geprägte Relief, gemeinsam in einer Form gepresst,
bevor eine separate magnetische Rückseite angebracht wird.**

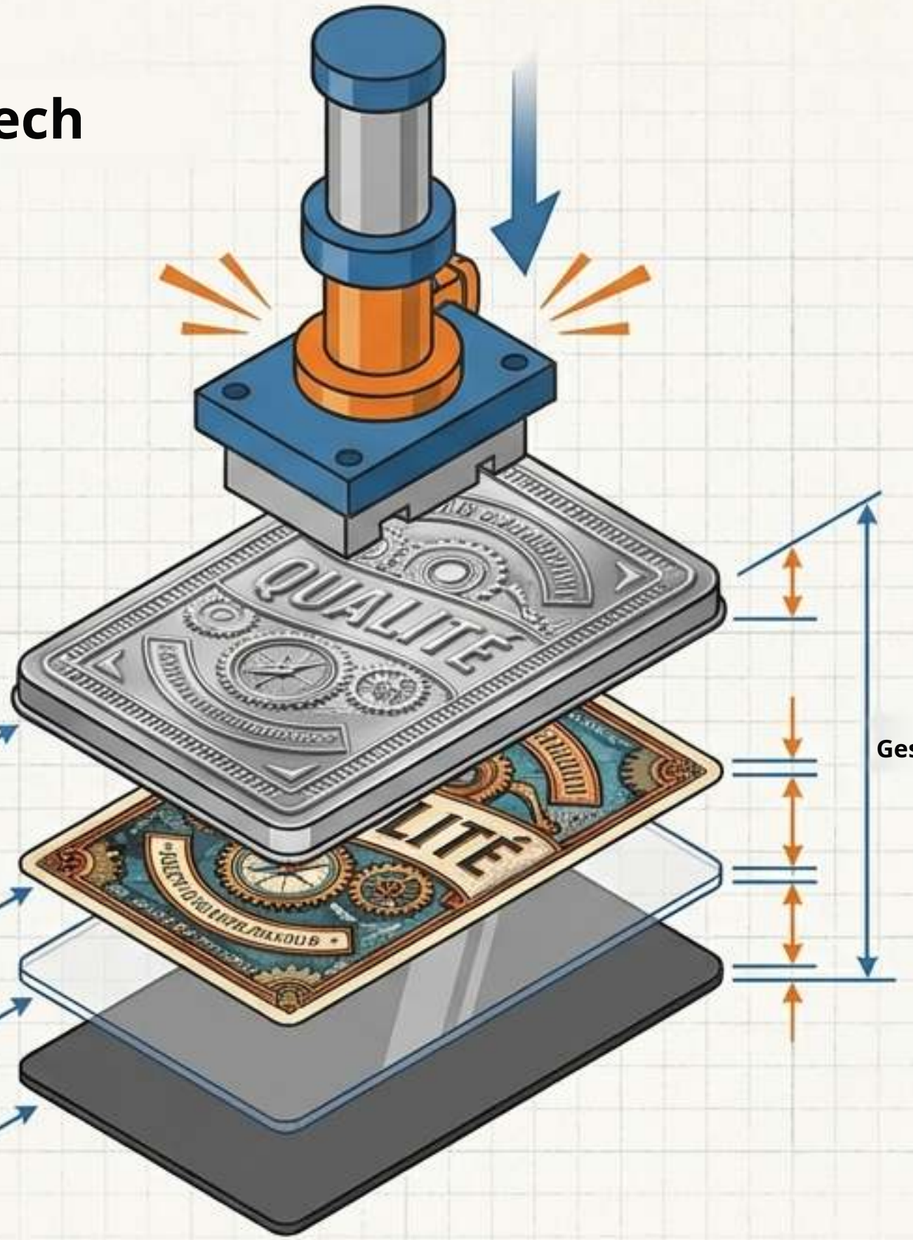

Schicht 4 (oben): Gestanzte metallische
Weißblechabdeckung mit erhabenem, 3D-geprägtem Relief auf der Oberfläche

Schicht 3: Papiereinlage mit gedrucktem Motiv

Schicht 2: Klare Folienschicht

Schicht 1 (unten):
Dunkle magnetische Rückseite

VISUELLE EIGNUNG
·Hervorragend für erhabene Metallembleme, kräftige
·Text und feine Details müssen auf der entfernt von der
boundaries.

LOGISTICS

- Standard production 10–15 days (allowing time for tooling).
- Price tiers begin from 100 pcs (final MOQ laut Angebot).

16:9

ZIGPAC

Die Ökonomie der Menge: Aktuelle Staffel-Basiswerte

Der Preisunterschied zwischen den Formaten ist gering. Bei 500 Stück beträgt die Gesamtspanne nur US$25. Werkzeuge, Verpackung und Fracht bestimmen die Endkosten stärker als die Wahl des Rohmaterials.



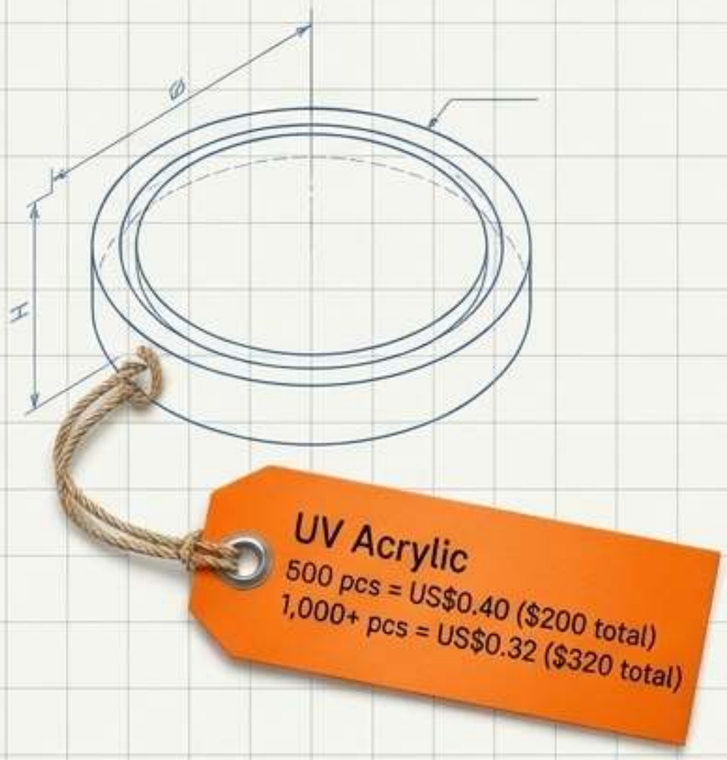

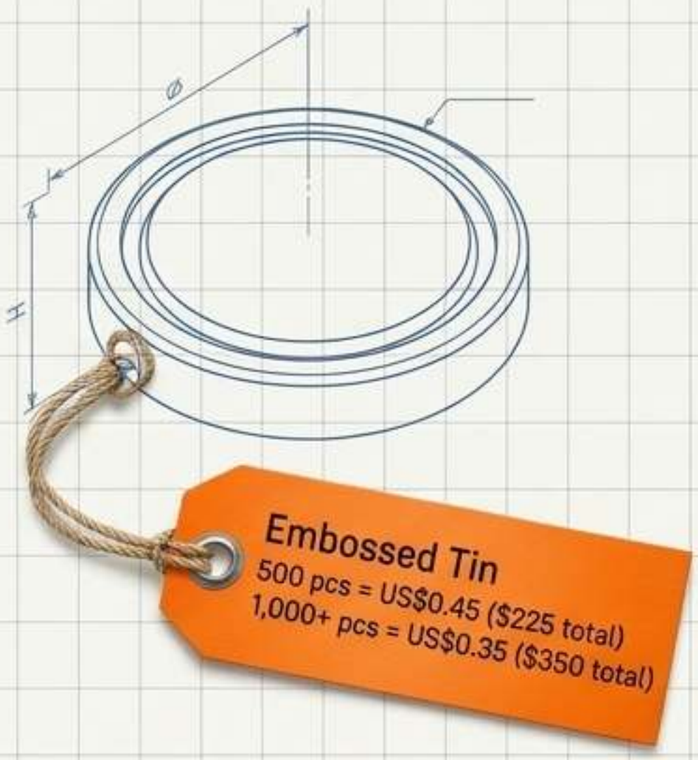

es

Hinweis zu Großmengen: Aufträge über 5.000 Stück werden separat kalkuliert; die Multiplikation des 1.000+-Preises ergibt **nur einen Obergrenzen-Richtwert (z. B. ≤US$1.750 für Epoxid/Blech). Preise basierend auf der Liste vom Nov. 2026.**

Die Staffelfalle: Warum 900 Stück mehr kosten als 1.000

Das Paradox

Zum 500+-Preis kosten 900 Epoxidmagnete laut Liste US$378.

Der Wechsel in die 1.000-Stück-Staffel senkt jedoch den Stückpreis, sodass 1.000 Magnete nur US$350 kosten.

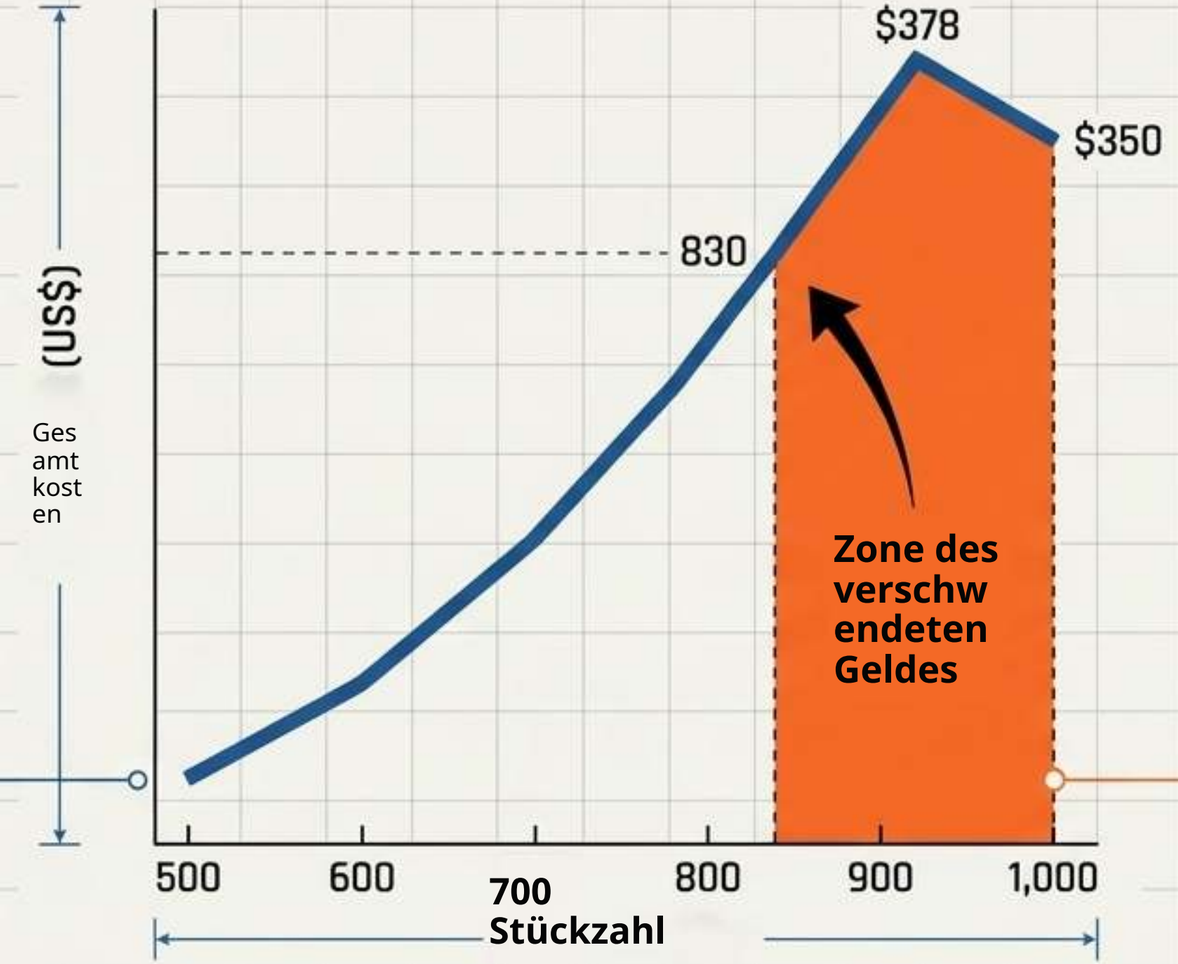

Die praktische Regel

Eine Bestellung von 1.000 Stück ist günstiger oder gleich teuer wie kleinere Bestellungen, sobald Sie diese Schwellen überschreiten:

- Mehr als 830 Epoxid benötigt? 1.000 bestellen.
- Mehr als 800 Acryl benötigt? 1.000 bestellen.
- Mehr als 780 Blech benötigt? 1.000 bestellen.

Berechnung der Einstandskosten über den Stückpreis hinaus

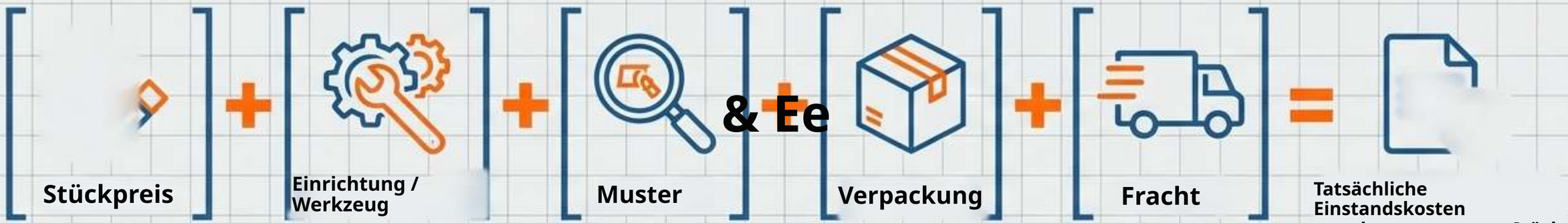

Einrichtungsgebühren:

Konturen für individuelles Epoxid und lasergeschnittenes Acryl können Einrichtungskosten verursachen.

Blechwerkzeug:

Blech erfordert pro Design ein individuelles Prägewerkzeug. Fragen Sie, ob das Werkzeug für Nachbestellungen aufbewahrt wird, und fordern Sie einen detaillierten Leistungsumfang an.

Verpackung:

Standard-Großverpackung vs. Einzelverpackung beeinflusst Volumen und Fracht erheblich.

Die goldene Regel: Teilen Sie Ihre gesamten Einstandskosten nur durch die Anzahl der Stücke, die Ihren Qualitätsmusterstandard bestehen.

Die Prüferlinse: Checkliste zur Qualitätssicherung physischer Muster

Ein kostenloser digitaler eProof bestätigt das Layout, doch physische Muster (US$5-30) sind die günstigste Stelle, um physische Mängel zu erkennen.



Epoxidprüfung
· Auf eingeschlossene Blasen, Staub oder Spuren über wichtigen Motivteilen prüfen.
·Kantenfinish und gelöste Rückseite prüfen
und QR-Codes auf der physischen Kuppel scannen (nicht auf dem Proof).



Acrylprüfung
· Unter schrägem Licht auf Oberflächen-kratzer und gerissene Kanten prüfen.
·Spuren der abziehbaren Schutzfolie von echten Mängeln unterscheiden.
Sicherstellen, dass der weiße Unterdruck alle deckenden Farben hinterlegt.



Blechprüfung

Bewerten Sie die Schärfe der Relief-definition und die Druckausrichtung über den
erhabenen Bereichen und prüfen Sie auf raue
geformte Kanten.

Umweltbedingungen & Haltekraft

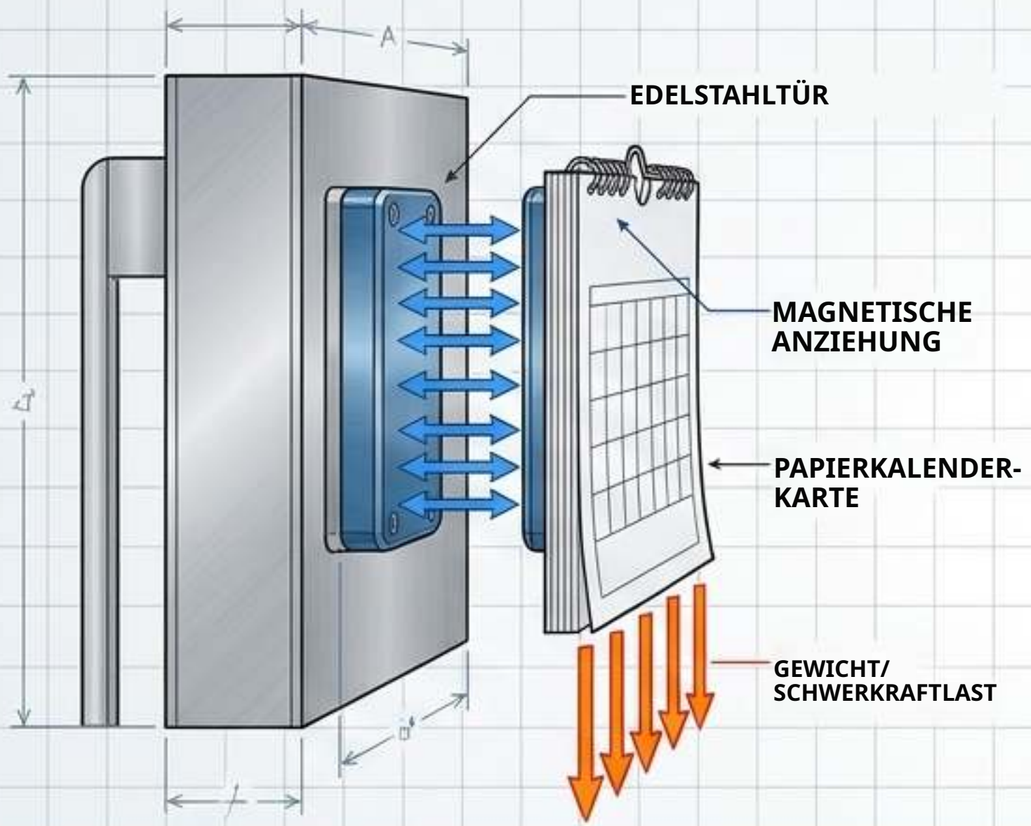

Haltekraft: Das Material der Vorderseite [Epoxid,

Acryl, Blech] bestimmt nicht die Magnetkraft.
Eine Kuppel erhöht das Gewicht, nicht die Kraft. Testen Sie das vollständig

montierte Muster mit Ihrer tatsächlichen Last [z. B. Speisekarte, Kalender] auf der endgültigen Anzeigefläche.



Umweltgrenzen:

Keines dieser Formate ist nachweislich wasserdicht, kratzfest oder UV-beständig.

Pflegeprotokoll:

Nur als Ausstellungsartikel für Innenräume einplanen. Bei Epoxid sanft abwischen, keine Scheuermittel, keine längere Sonneneinstrahlung oder Stöße. Ist Außeneinsatz entscheidend, reichen Sie
ihn als spezifische Testanforderung in Ihrer RFQ ein.

Das bundesrechtliche Sicherheitsgebot [16 CFR Part 1262]

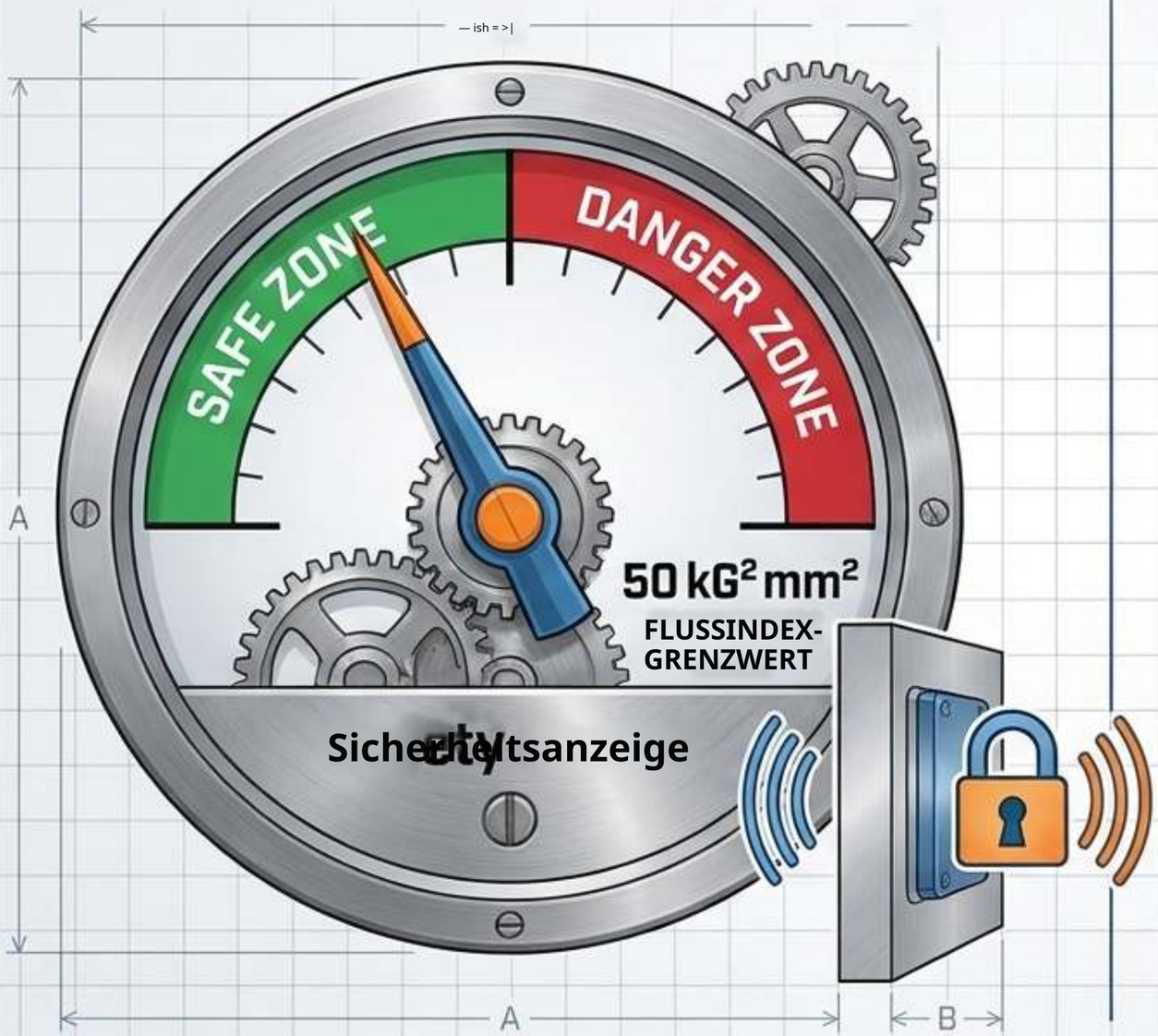

Das Risiko

Die CPSC schätzte von 2010-2021 26.600 notfallmedizinisch behandelte Magnetverschluckungen. Kühlschrankmagnete sind nicht ausgenommen (z. B. Rückruf von 4.640 Einheiten im Sept. 2026).

Das Gesetz

Bei Produkten, die zur Unterhaltung, geistigen Anregung oder zum Stressabbau vermarktet werden, müssen kleine ablösbare Magnete einen Flussindex unter 50 kG^2mm^2 aufweisen [durchgesetzt seit Okt. 2022].

Die Maßnahme des Einkäufers:

Wenn Ihr Werbegeschenk Kinder erreichen könnte, testen Sie das Muster physisch, um zu bestätigen, dass die magnetische Rückseite dauerhaft befestigt ist und sich nicht von der Vorderseite abhebeln lässt.

Synthese: Die Vorderseite bestimmt nicht die Funktion

DIE VORDERSEITE

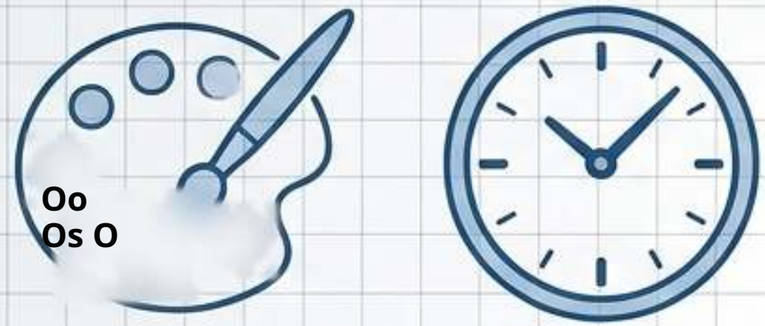

Motiv, Marke & Zeitplan
Epoxid, Acryl oder Blech

DIE RÜCKSEITE

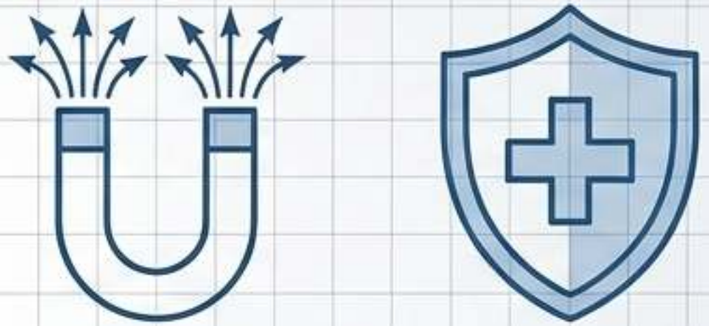

Haltekraft, Sicherheit & Nutzen
Der Rückseitenmechanismus

Die Erkenntnis: Einkäufer grübeln oft, welches Format „stärker“ oder „sicherer“ ist. Die Realität? Haltekraft, Sicherheitskonformität [Flussindex] und Basis-Stückkosten sind völlig unabhängig davon, ob Sie Epoxid, Acryl oder Blech wählen.

Das Fazit: Die Wahl Ihres Formats ist eine reine Motiv- und Zeitplanentscheidung, keine Leistungsentscheidung. Wählen Sie die Vorderseite passend zu Ihrem Logo; konstruieren Sie die Rückseite passend zu Ihrem Kühlschrank.

Diagnoseablauf: Welches Format passt zu Ihrer Kampagne?

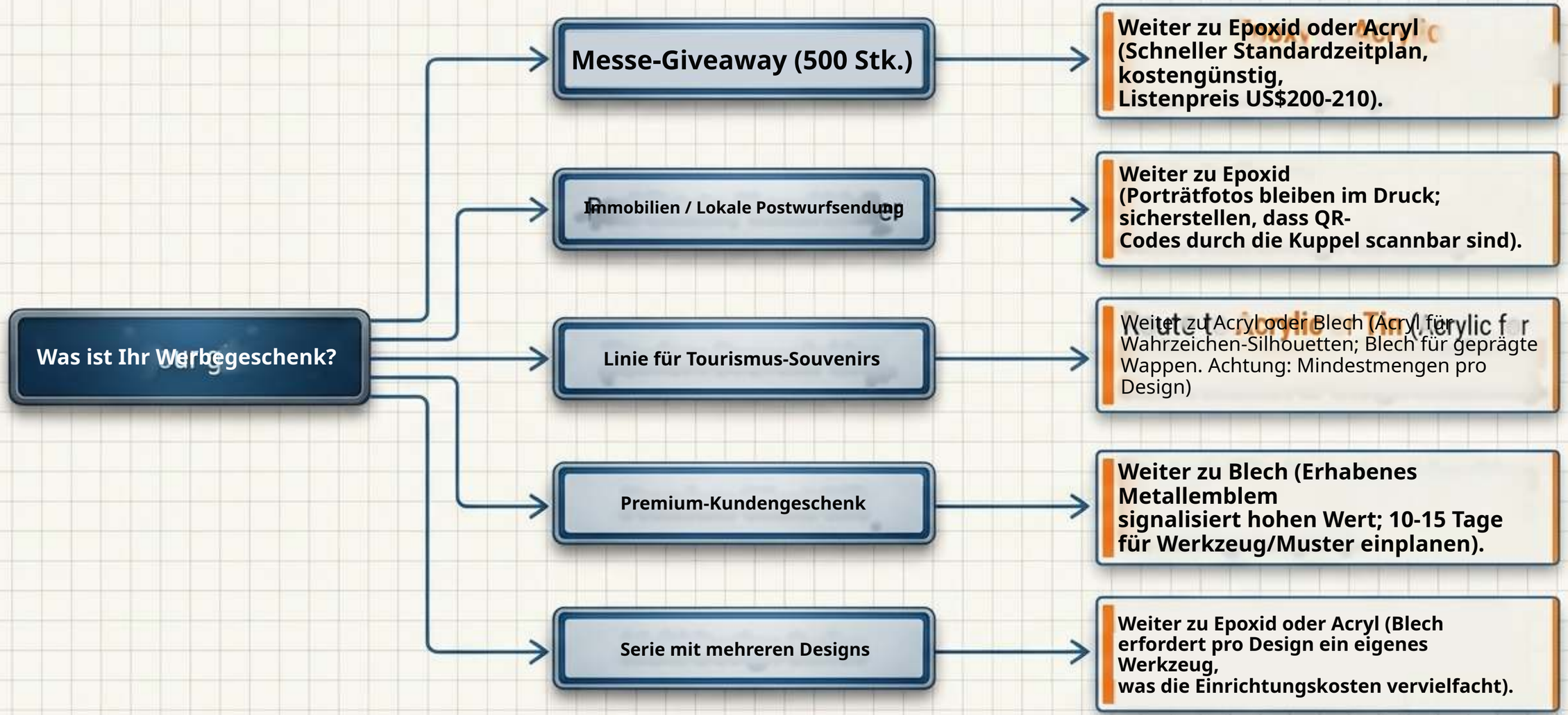

Der Masterplan: Formatvergleichsmatrix

	Bedruckte Epoxidkuppel	UV-bedrucktes Acryl	Gestanztes/Geprägtes Blech
Konstruktion	Klare erhabene Kuppel	Starre Vorderseite, lasergeschnitten	Metallvorderseite, erhabenes Relief
Bestes Motiv	Fotos, Farbverläufe, kleiner Text	Silhouetten, transparente Bereiche	Embleme, Konturen, Ränder
Listenpreis 1.000+ Nov. 2026	US$0.35	US$0.32	US$0.35
Einrichtung / Werkzeug	Konturen ggf. mit Einrichtungskosten	Individuelle Formen ggf. mit Einrichtungskosten	Werkzeug pro Design erforderlich
Standard-Produktion	7-10 Tage	7-10 Tage	10-15 Tage
Entscheidende Musterprüfung	Blasen, QR-Scan	Risse, Folienspuren	Reliefschärfe, Ausrichtung

ZIGPAC

Die perfekte Checkliste zur RFQ-Abwicklung

Der 8-Punkte-Angebotsplan

[1] Druckdateien (erhabene/flache Bereiche markieren, wenn Blech angefragt wird).

[2] Bevorzugtes Format (Epoxid, Acryl oder Blech).

[3] Endgröße in Millimetern.

[4] Menge pro Design UND Gesamtanzahl der Designs.

[5] Ziel-Anzeigefläche und die physische Last, die der Magnet halten muss.

[6] Verpackungsanforderungen (Bulk vs. Einzeln).

[7] Liefertermin (In-Hands-Datum).

[8] Lieferland. (Hinweis: Bei EU-Lieferungen eine REACH-Erklärung anfordern, da Stoffe der ECHA-Kandidatenliste >0,1 % Massenanteil Lieferkettenpflichten auslösen).

Nächste Schritte: Senden Sie diese Daten an Zigpac. Standardangebote kommen in 1-6 Stunden (6-24 Stunden bei komplexer Technik). Die Produktion beginnt innerhalb von 2 Stunden nach Zahlungsbestätigung.



ZIGPAC