EL PLANO: CÓMO ESPECIFICAR IMANES DE NEVERA PERSONALIZADOS

Guía complementaria para compradores de formatos de epoxi, acrílico y hojalata

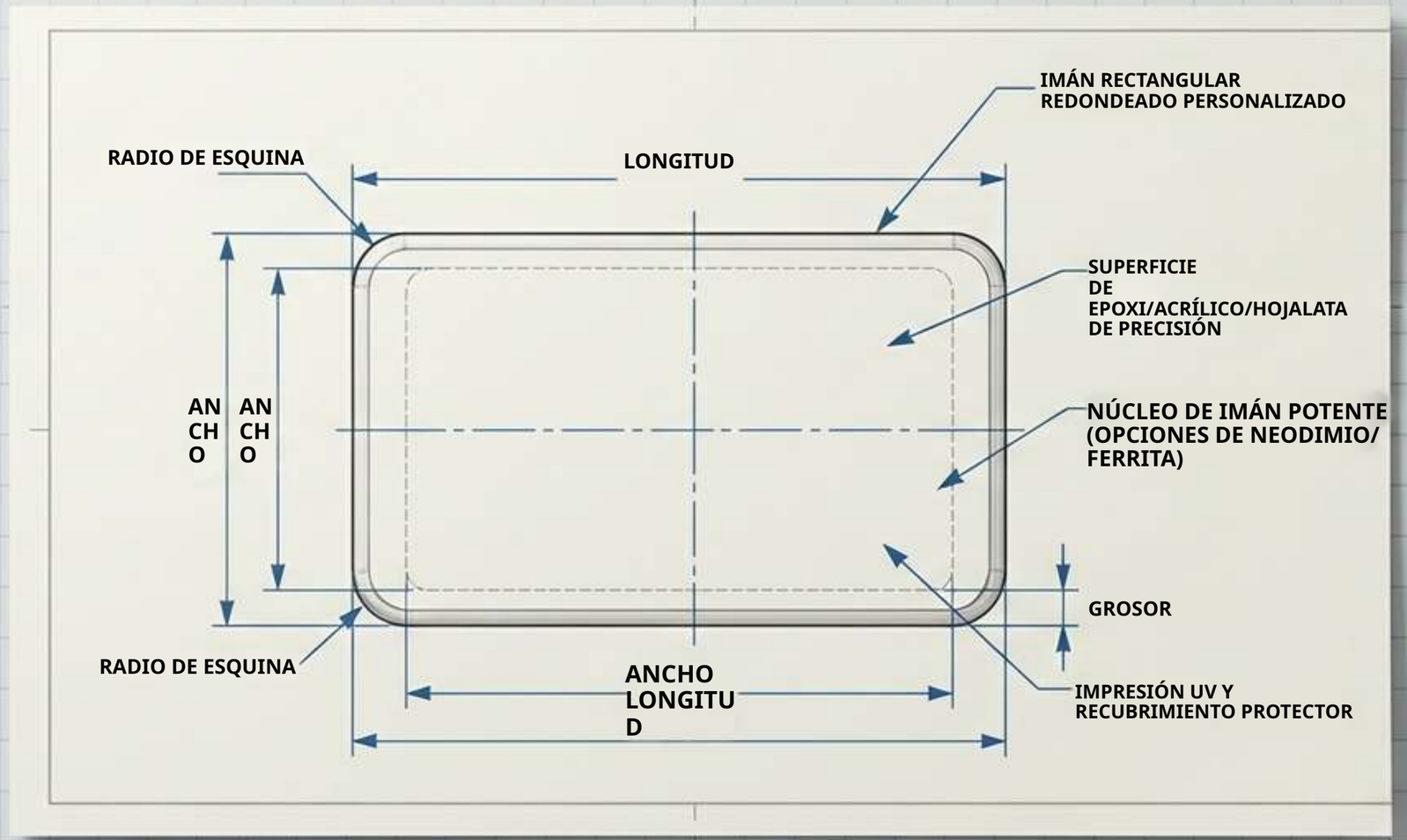



Cómo navegar un mercado en crecimiento con datos fragmentados

Se prevé que el mercado mundial de imanes de nevera personalizados crezca un 6,5 % anual, hasta alcanzar $700M en 2033 (frente a ~$450M), con los usos comerciales impulsando el 38,7 % de la demanda.

ZIGPAC



El dilema:

Los compradores suelen recibir tres presupuestos totalmente distintos **para el mismo proyecto: uno para una impresión con domo, otro para una forma cortada**

con láser y otro para un emblema en relieve. Cada uno conlleva cantidades iniciales contradictorias, cargos de configuración ocultos y plazos de producción distintos. Las tablas comparativas genéricas fallan porque evalúan los materiales de otros, no su proyecto concreto.

ici |i he iil a

ZIGPAC

Anatomía del formato:

El domo de epoxi impreso

Detalles de construcción

Resinas reactivas (clasificación ASTM D1763) utilizadas como cubierta transparente y brillante que sella la ilustración impresa.

No se requieren moldes de silicona, aunque los contornos personalizados pueden conllevar cargos de configuración.

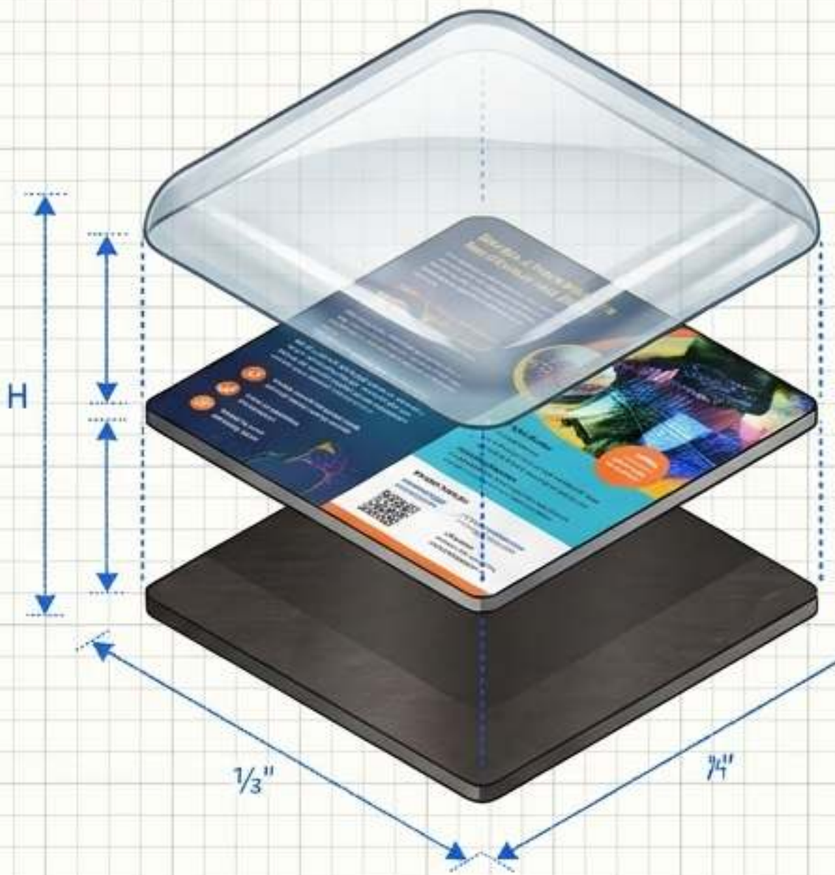

Capa 3: domo de epoxi transparente (acabado brillante)

Capa 2: ilustración impresa **(A todo color)**

Capa 1: Base magnética

AJUSTE VISUAL
Ideal para fotos, degradados de color y texto pequeño. El domo añade peso y un rounded, premium **acabado.**

LOGISTICS

Standard production 7–10 days.

Price niveles begin from **50 uds.** (final MOQ on **presupuesto).**

ZIGPAC

Anatomía del formato:
Acrílico impreso con UV

Detalles de construcción

Dos funciones distintas: la impresión

UV aporta el detalle,
mientras que el contorno
cortado con láser
define la silueta rígida.

**Una base de tinta blanca
hace que los colores sean
opacos;
las zonas sin tinta
quedan transparentes y
convierten
la transparencia en un elemento
de diseño.**

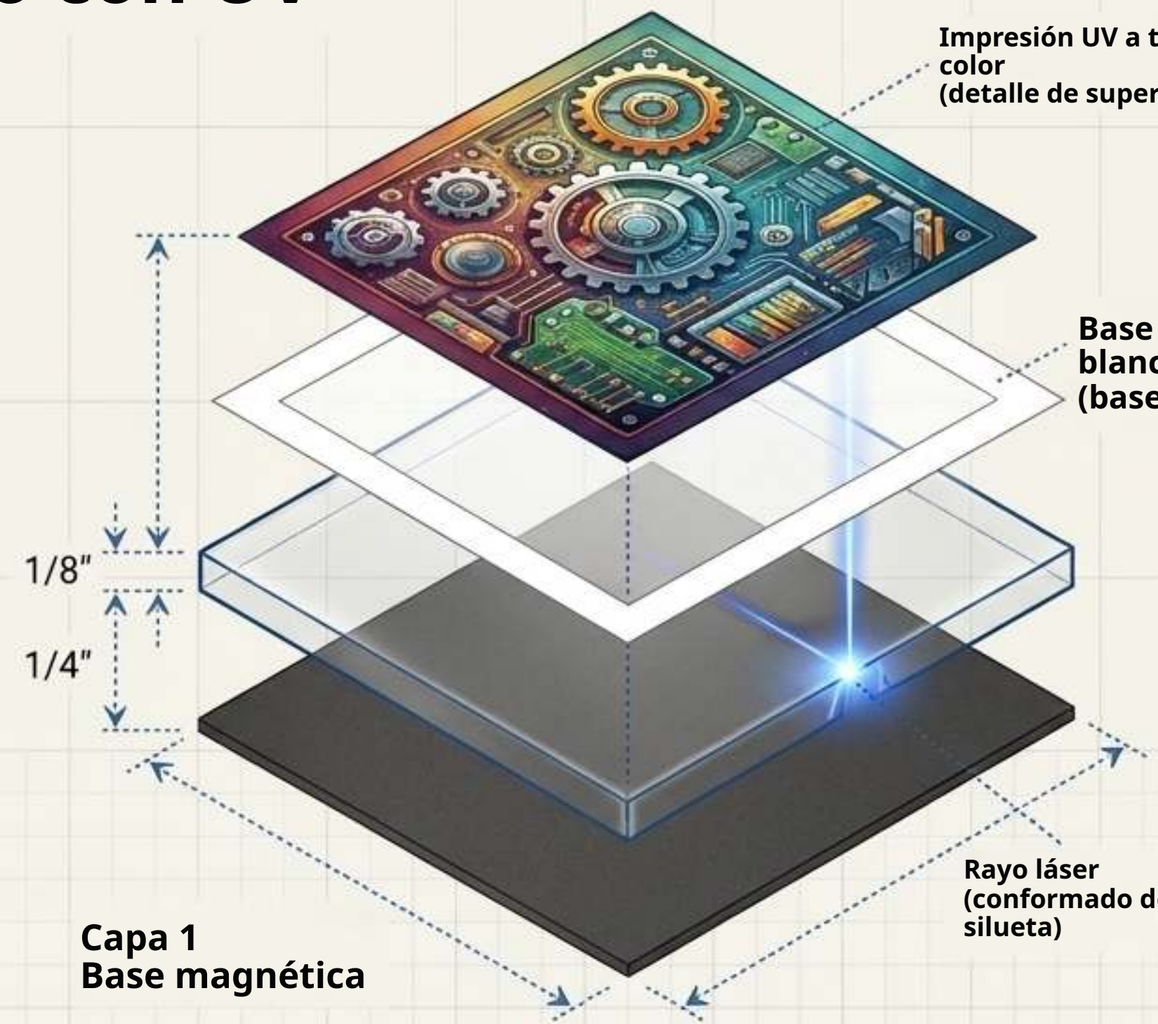

AJUSTE VISUAL

Óptimo para **siluetas y diseños cortados a medida** que requieren **sin imprimir** ar, areas.

LOGISTICS

Standard production 7–10 days.

Price tiers begin from 50 pcs.

Verify which side the ink sits on to ensure backing doesn't obscure rear-printed art.

Anatomía del formato:
Hojalata estampada y en relieve

Detalles de construcción

Fabricado en hojalata (acero recubierto de estaño, no estaño macizo).
La cara lleva tanto la impresión como el relieve estampado físicamente, prensados juntos en un molde
antes de aplicar una base magnética independiente.

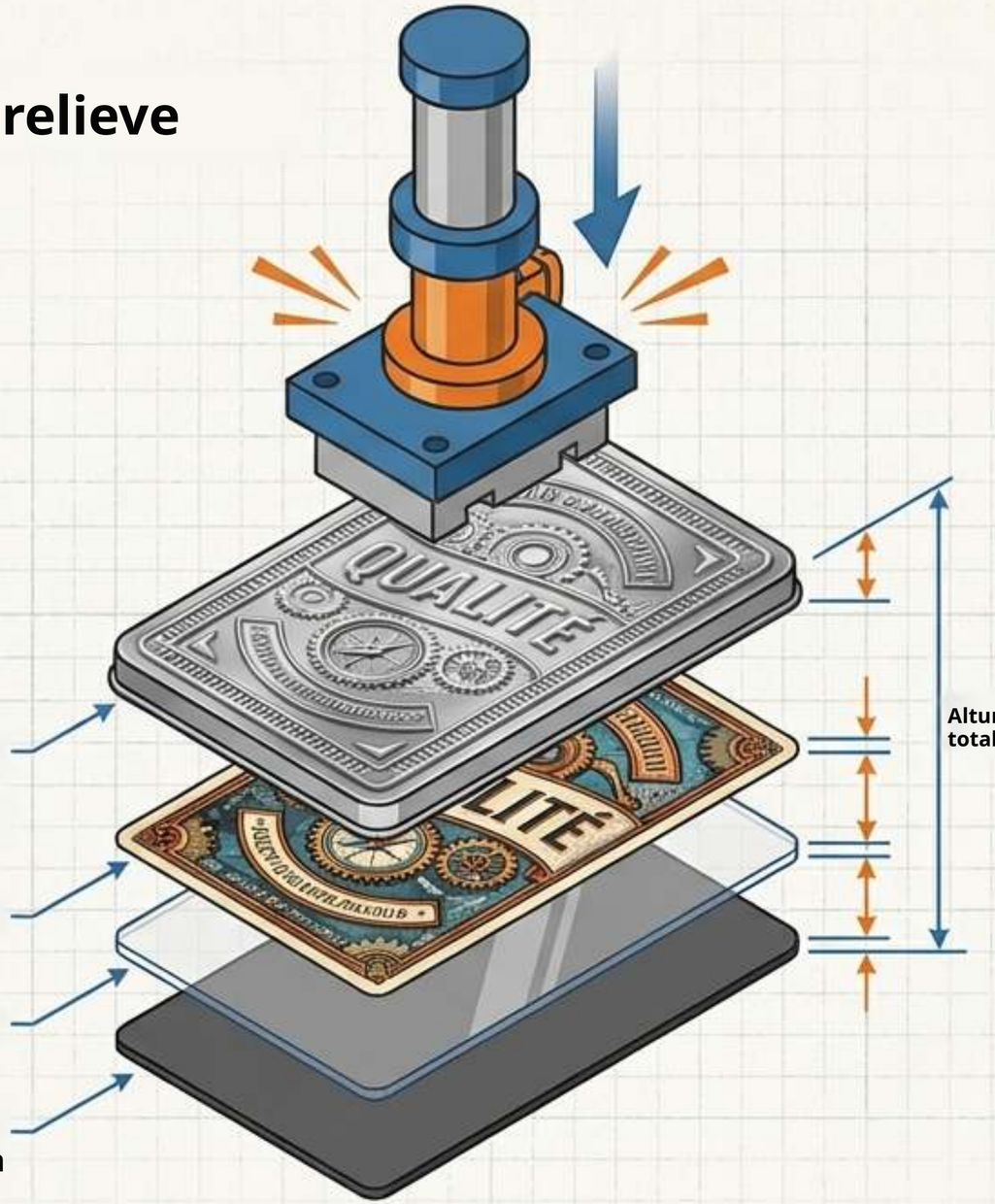

Capa 4 (superior): cubierta metálica estampada
de hojalata con relieve 3D elevado en su superficie

Capa 3: inserto de papel con arte impreso

Capa 2: capa de película transparente

Capa 1 (inferior): Base magnética oscura

AJUSTE VISUAL
·Superior para emblemas metálicos en relieve, llamativos
·El texto y los detalles finos deben permanecer en la lejos del

LOGISTICS

- Standard production 10–15 days (allowing time for tooling).
- Price tiers begin from 100 pcs (final MOQ en el presupuesto).

16:9

ZIGPAC

La economía del volumen: precios base por nivel actuales

La diferencia de precio entre formatos es mínima. A 500 piezas, la diferencia total es de solo US$25. El utillaje, el embalaje y el flete determinarán el coste final más que la elección del material.



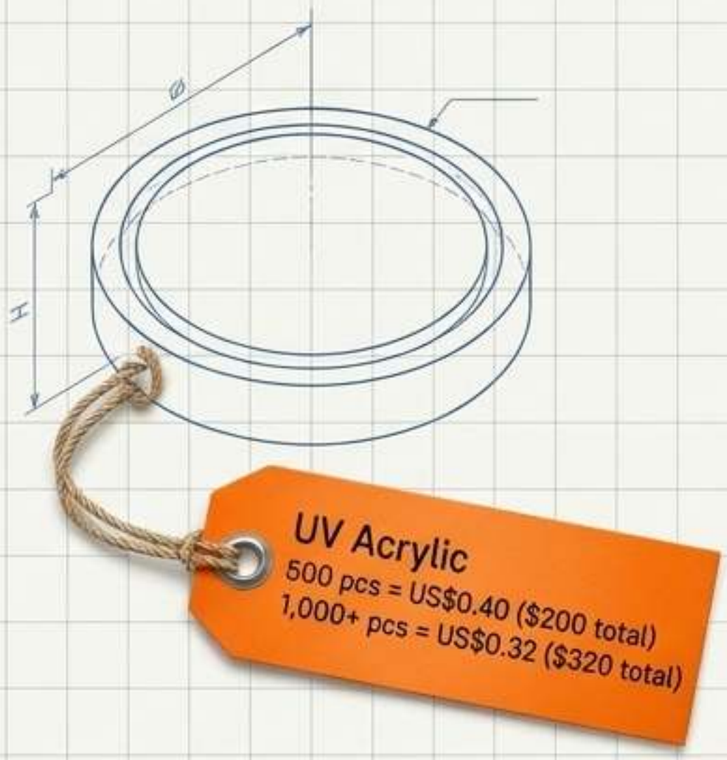

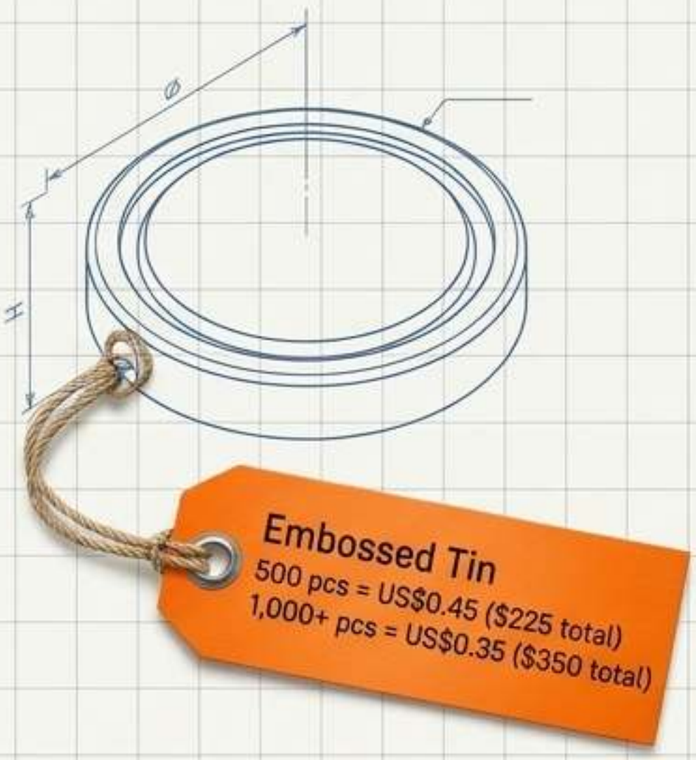

it

Nota sobre grandes volúmenes: las tiradas de 5.000 piezas se cotizan aparte; multiplicar la tarifa de 1.000+ ofrece **solo una referencia máxima (p. ej., ≤US$1.750 para epoxi/hojalata). Precios basados en la lista de nov. 2026.**

La trampa de los niveles: por qué 900 piezas cuestan más que 1.000

La paradoja

Con la tarifa de 500+, 900 imanes de epoxi cuestan US$378 según lista.

Sin embargo, pasar al nivel de 1.000 piezas reduce el precio unitario, y 1.000 imanes cuestan solo US$350.

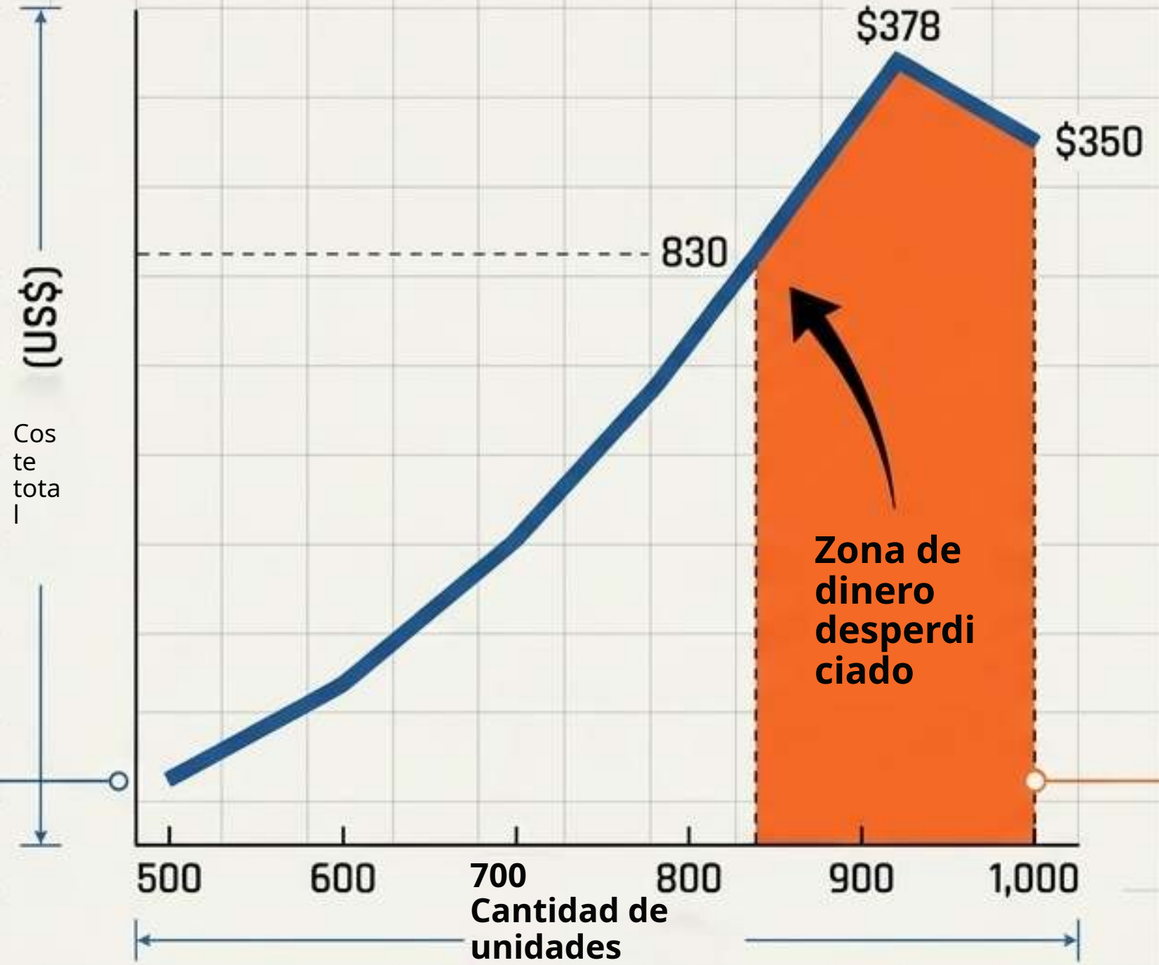

La regla práctica

Pedir 1.000 piezas es más barato o igual que pedidos menores una vez superados estos umbrales:

·¿Necesita más de 830 de epoxi? Pida 1.000.

·¿Necesita más de 800 de acrílico? Pida 1.000.

·¿Necesita más de 780 de hojalata? Pida 1.000.

Cálculo del coste puesto en destino más allá del precio unitario



Cargos de configuración:

Los contornos de epoxi personalizado
y de acrílico cortado con láser pueden
conllevar cargos de configuración.

Utillaje de hojalata:

La hojalata requiere utillaje
de relieve personalizado por diseño.
Pregunte si el utillaje se
conserva para nuevos pedidos y
solicite un alcance detallado.

u

Embalaje:

El embalaje a granel estándar
frente al individual
influye drásticamente
en el volumen y el flete.

La regla de oro: divida su coste total puesto en destino solo entre el número de piezas que superen su estándar de muestra de calidad.

La lente del inspector: lista de control de calidad de muestras físicas

Una prueba digital (eProof) gratuita confirma la maquetación, pero las muestras físicas (US$5-30) son el punto más barato para detectar defectos físicos.



Inspección de epoxi
· Busque burbujas atrapadas, polvo o marcas sobre el arte principal.
· Revise el acabado de bordes, la base despegada y escanee los códigos QR en el domo físico (no en la prueba).



Inspección de acrílico
· Inspeccione con luz en ángulo para detectar arañazos en la superficie y bordes agrietados.
· Distinga las marcas de la película protectora extraíble de los defectos reales. Asegúrese de que la base blanca respalde todos los colores opacos.



Inspección de hojalata

Evalúe la nitidez de la definición del relieve, la alineación de la impresión sobre las zonas elevadas y compruebe si hay bordes conformados ásperos.

Realidades ambientales y rendimiento de sujeción

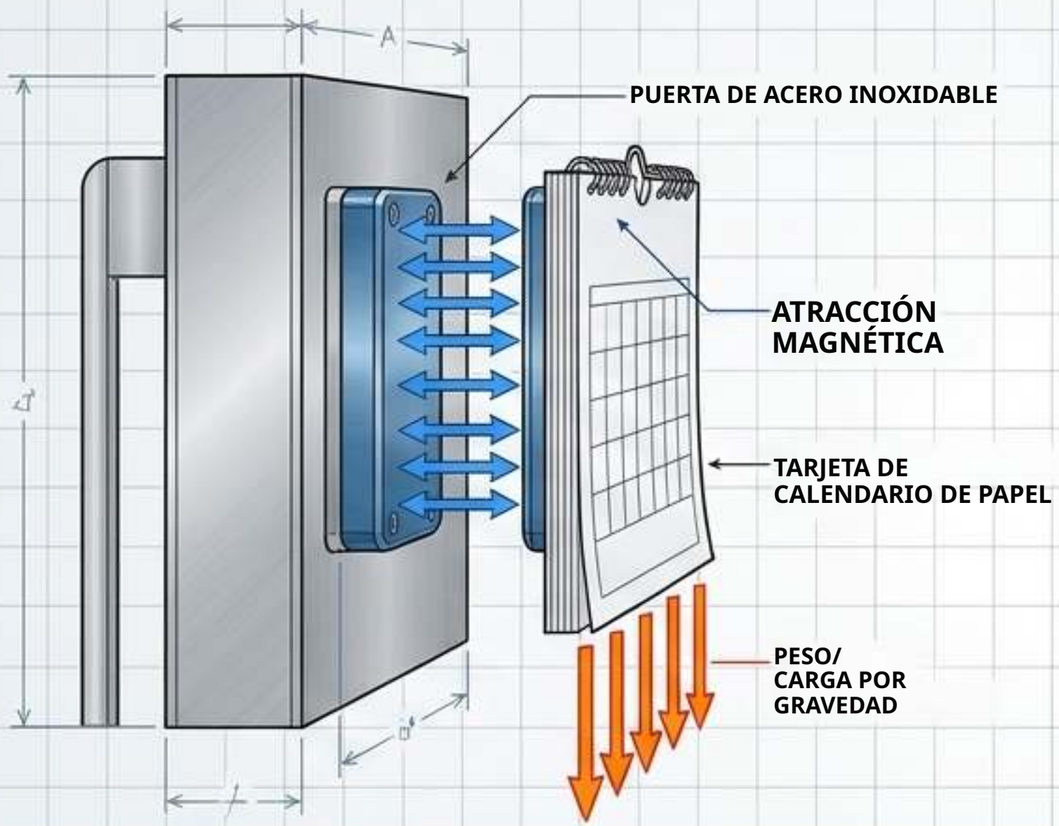

Fuerza de sujeción: el material de la cara [epoxi,

acrílico, hojalata] no determina la fuerza magnética.
Un domo añade peso, no potencia. Pruebe la muestra

totalmente ensamblada con su carga real [p. ej., menú, calendario] sobre la superficie de exhibición final.



Límites ambientales:

Ninguno de estos formatos está acreditado como impermeable, resistente a arañazos o resistente a los UV.

Protocolo de cuidado:

Planifíquelos solo como artículos de exhibición en interiores. Para el epoxi, limpie suavemente, sin limpiadores abrasivos, exposición prolongada al sol ni golpes. Si el uso en exteriores es fundamental, inclúyalo como solicitud de prueba específica en su RFQ.

El imperativo federal de seguridad [16 CFR Part 1262]

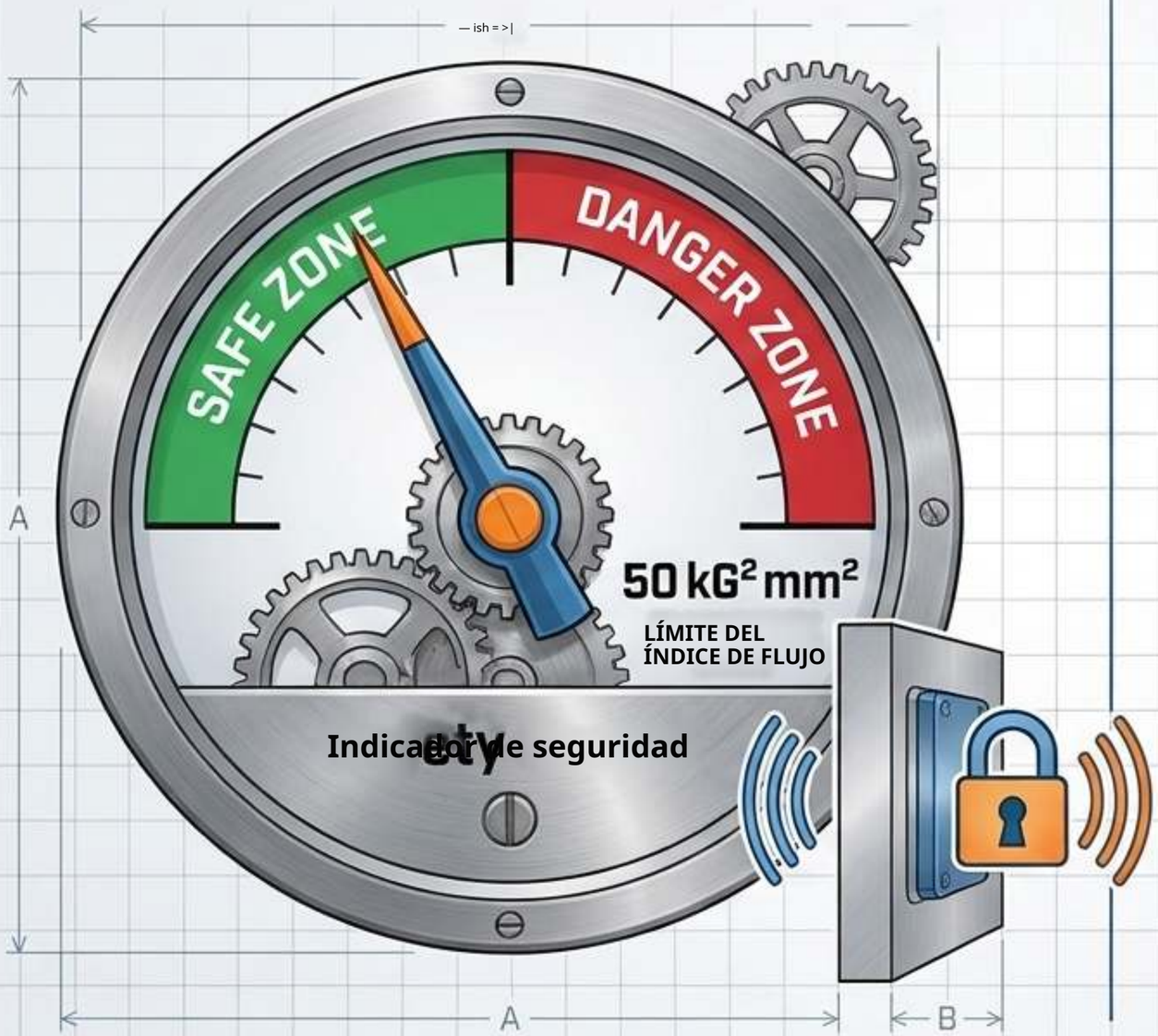

El riesgo

La CPSC estimó 26.600 ingestiones de imanes atendidas en urgencias entre 2010 y 2021.
Los imanes de nevera no están exentos
(p. ej., retirada de 4.640 unidades en sept. 2026).

La ley

En productos comercializados para entretenimiento, estimulación mental o alivio del estrés, los imanes pequeños
separables deben tener un índice de flujo inferior a 50 kG²mm² [en vigor desde oct. 2022].

La acción del comprador:

Si su obsequio promocional puede llegar a niños, pruebe físicamente la muestra para confirmar que la base magnética
está fijada de forma permanente y no puede separarse de la cara.

Síntesis: la cara no determina la función

LA CARA





Arte, marca y plazos
Epoxi, acrílico u hojalata

EL DORSO

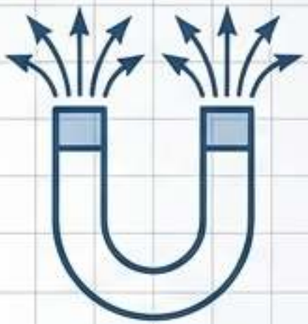



Fuerza de sujeción, seguridad y utilidad
El mecanismo de la base

La clave: los compradores suelen angustiarse por qué formato es «más fuerte» o «más seguro». ¿La realidad? La fuerza de sujeción, el cumplimiento de seguridad [índice de flujo] y los costes unitarios base son totalmente independientes de que elija epoxi, acrílico u hojalata.

La conclusión: elegir el formato es una decisión puramente de arte y plazos, no una decisión de rendimiento. Elija la cara que encaje con su logotipo; diseñe el dorso para que encaje con su nevera.

Flujo de diagnóstico: ¿qué formato encaja con su campaña?



El plano maestro: matriz comparativa de formatos

	Domo de epoxi impreso	Acrílico impreso con UV	Hojalata estampada/ en relieve
Construcción	Domo transparente elevado	Cara rígida, cortada con láser	Cara metálica, relieve elevado
Mejor arte	Fotos, degradados, texto pequeño	Siluetas, zonas transparentes	Emblemas, contornos, bordes
Precio de lista 1.000+ nov. 2026	US$0.35	US$0.32	US$0.35
Configuración / utillaje	Los contornos pueden conllevar configuración	Las formas personalizadas pueden conllevar configuración	Utillaje necesario por diseño
Producción estándar	7-10 días	7-10 días	10-15 días
Control crucial de la muestra	Burbujas, escaneo QR	Grietas, marcas de película	Definición del relieve, alineación

La lista de control perfecta para ejecutar su RFQ

El plano de presupuesto en 8 puntos

[1] Archivos de arte (marque las zonas elevadas/planas si solicita hojalata).
[2] Formato preferido (epoxi, acrílico u hojalata).
[3] Tamaño final en milímetros.
[4] Cantidad por diseño Y número total de diseños.
[5] Superficie de exhibición prevista y la carga física que debe sostener el imán.
[6] Requisitos de embalaje (a granel o individual).
[7] Fecha de entrega en mano.
[8] País de entrega. (Nota: para entregas en la UE, solicite una declaración REACH, ya que las sustancias de la Lista de Candidatas de la ECHA >0,1 % en peso generan obligaciones en la cadena de suministro).

Próximos pasos: envíe estos datos a Zigpac. Los presupuestos estándar se entregan en 1-6 horas (6-24 horas para ingeniería compleja). La producción se inicia en las 2 horas siguientes a la confirmación del pago.

