LE PLAN : SPÉCIFIER DES MAGNETS DE RÉFRIGÉRATEUR PERSONNALISÉS

Guide d'accompagnement de l'acheteur pour les formats époxy, acrylique et fer-blanc

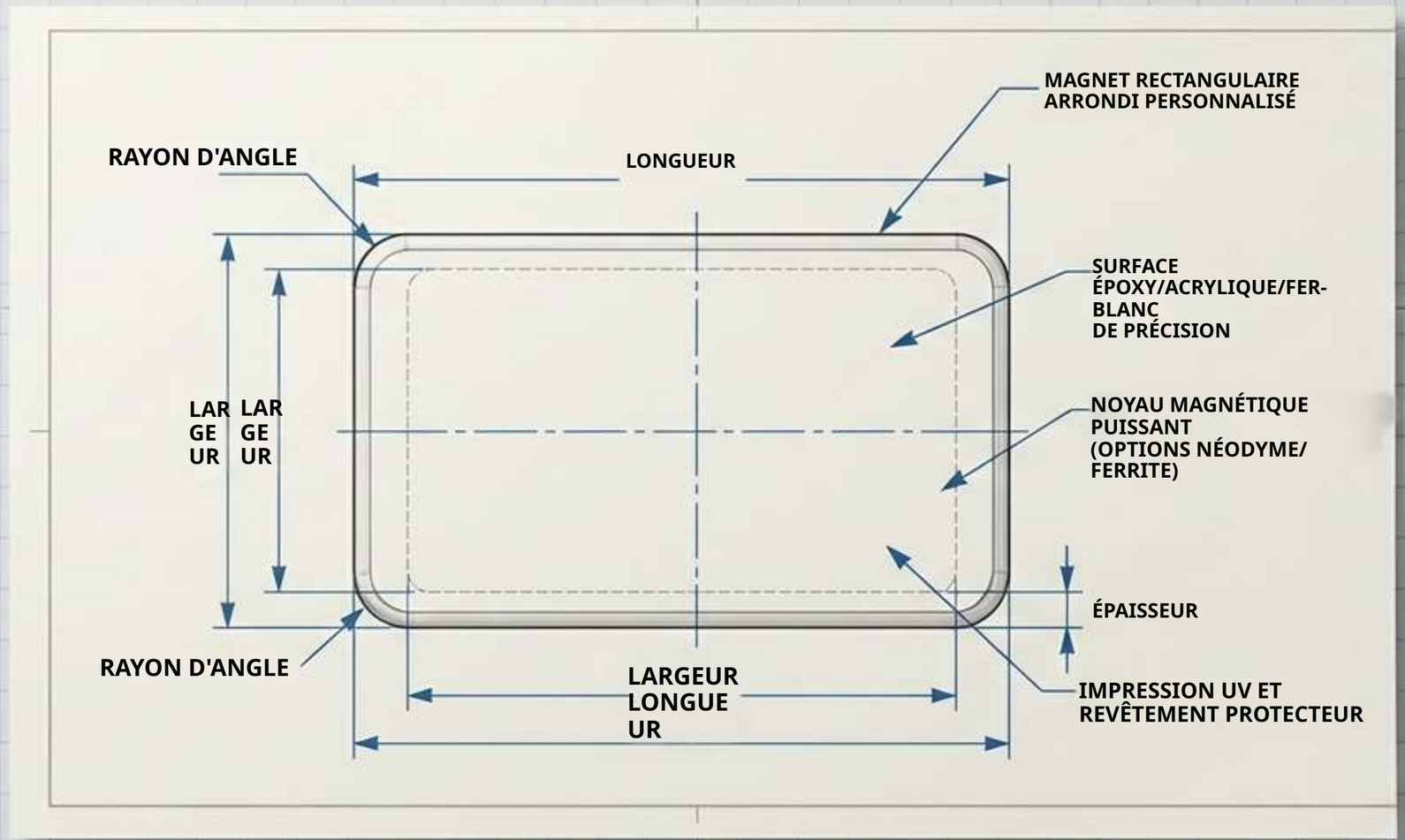



S'orienter dans un marché en croissance aux données fragmentées

Le marché mondial des magnets de réfrigérateur personnalisés devrait croître de 6,5 % par an, atteignant
$700M d'ici 2033 (contre ~$450M), les
usages commerciaux représentant 38,7 % de la demande.

ZIGPAC

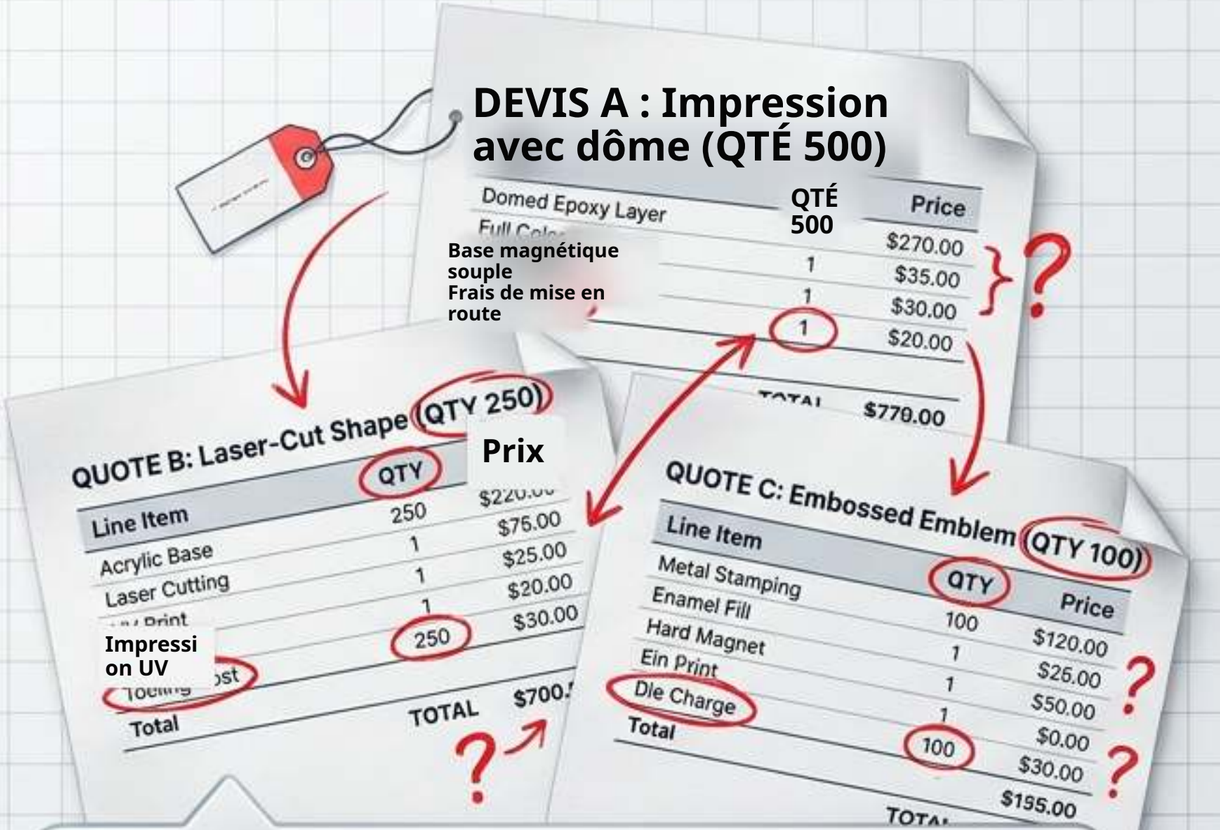

Le dilemme :

Les acheteurs reçoivent souvent trois devis complètement différents **pour le même projet : un pour une impression avec dôme, un pour une forme découpée au laser et un pour un emblème embossé. Chacun comporte des quantités de départ contradictoires, des frais de mise en route cachés et des délais de production différents. Les tableaux comparatifs génériques échouent car ils évaluent les matériaux de quelqu'un d'autre, et non votre projet spécifique.**

ici |i he iil a

ZIGPAC

Anatomie du format :
Le dôme époxy imprimé

Détails de construction

Résines réactives (classification ASTM D1763) utilisées comme couche transparente et brillante scellant l'illustration imprimée.

Aucun moule en silicone n'est requis, mais les contours personnalisés peuvent entraîner des frais de mise en route.

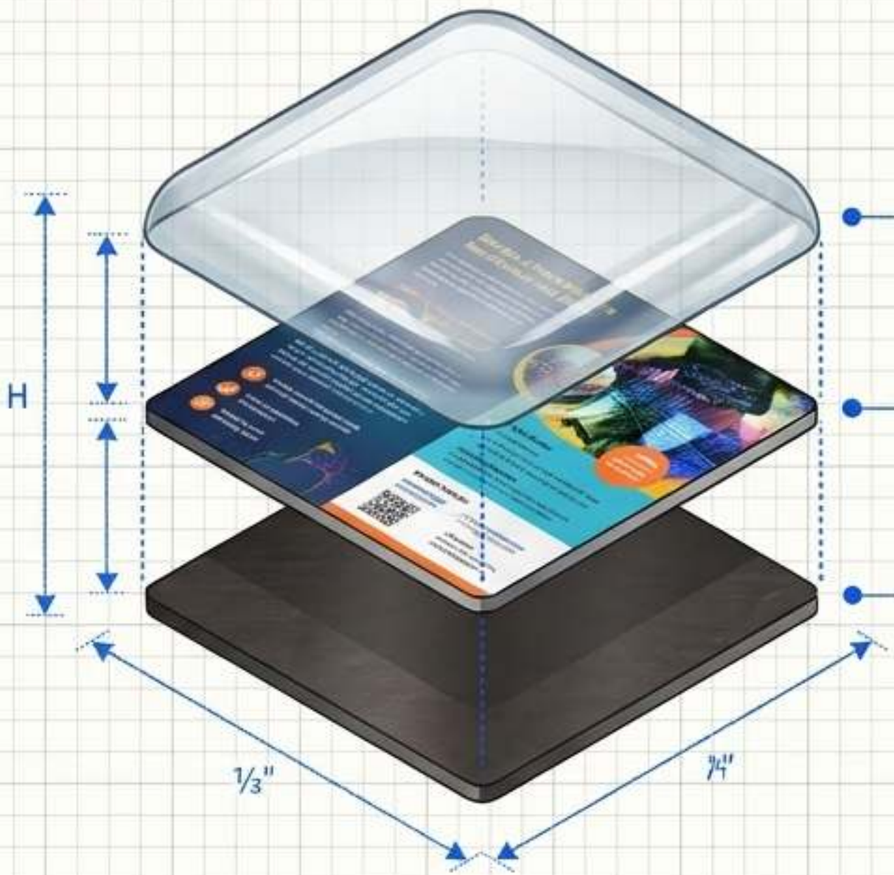

Couche 3 : dôme époxy
transparent (finition brillante)

Couche 2 : illustration imprimée
(Quadrichromie)

Couche 1 :
Support magnétique

RENDU VISUEL
Idéal pour les photos, les dégradés de couleurs et les petits textes.
Le dôme ajoute du poids et une rounded, premium **finition.**

LOGISTICS

Standard production 7–10 days.

Price paliers begin from **50 pcs** (final MOQ on **devis).**

Anatomie du format : Acrylique imprimé UV

Détails de construction

Deux rôles distincts : l'impression
UV porte le détail,
tandis que le contour découpé au laser
définit la silhouette rigide.

Une sous-couche d'encre blanche rend les couleurs opaques ; les zones sans encre restent transparentes, faisant de la transparence un élément de design.

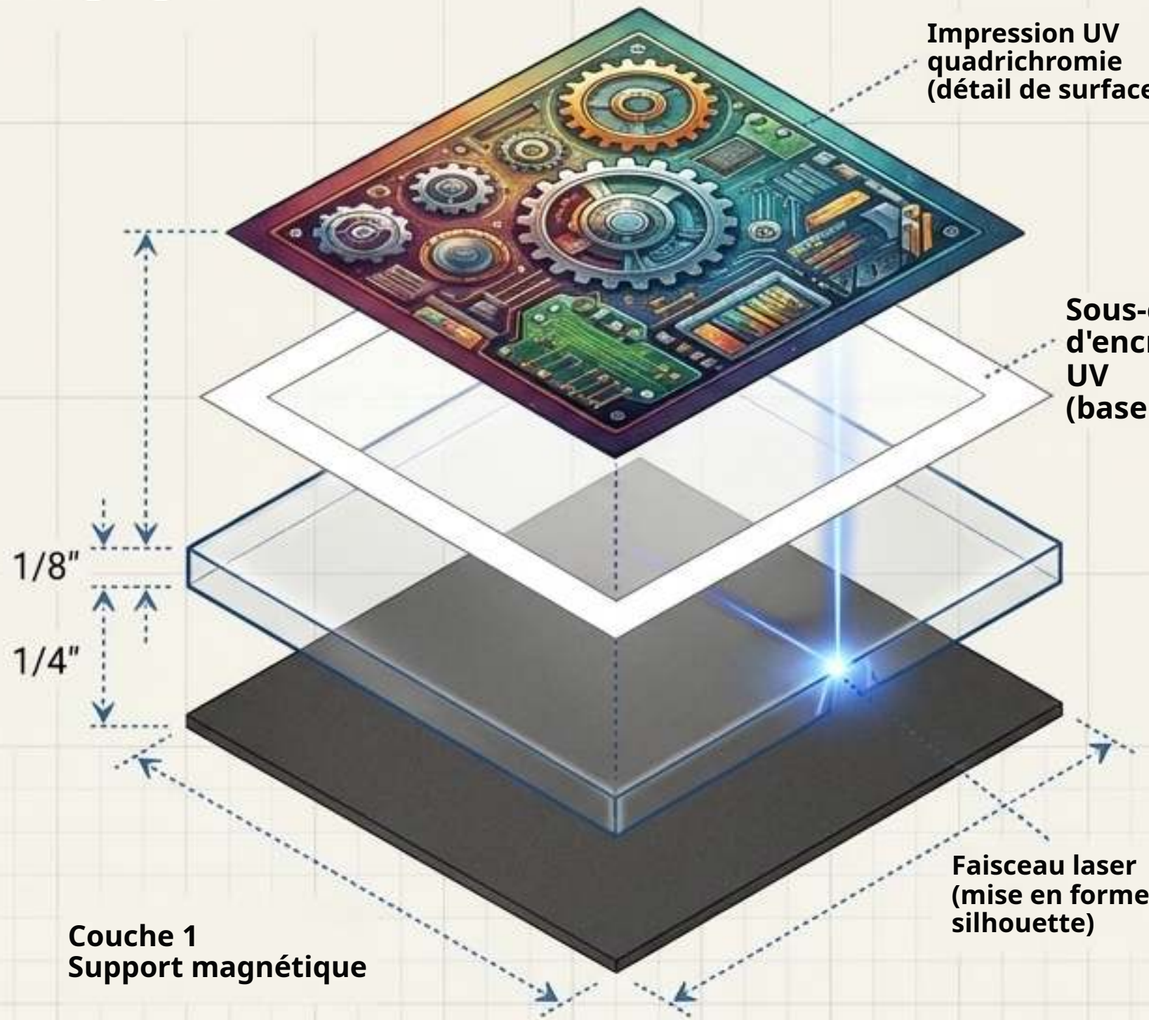

RENDU VISUEL

pt mal pour **silhouettes et motifs découpés à la forme** nécessitant **non imprimées**

ar, areas.

LOGISTICS

Standard production 7–10 days.

Price tiers begin from 50 pcs.

Verify which side the ink sits on to ensure backing doesn't obscure rear-printed art.

Anatomie du format :
Fer-blanc estampé et embossé

Détails de construction

Fabriqué en fer-blanc (acier revêtu d'étain, et non étain massif).
La face porte à la fois l'impression et le relief physiquement embossé, pressés ensemble dans un moule
avant l'application d'un support magnétique séparé.

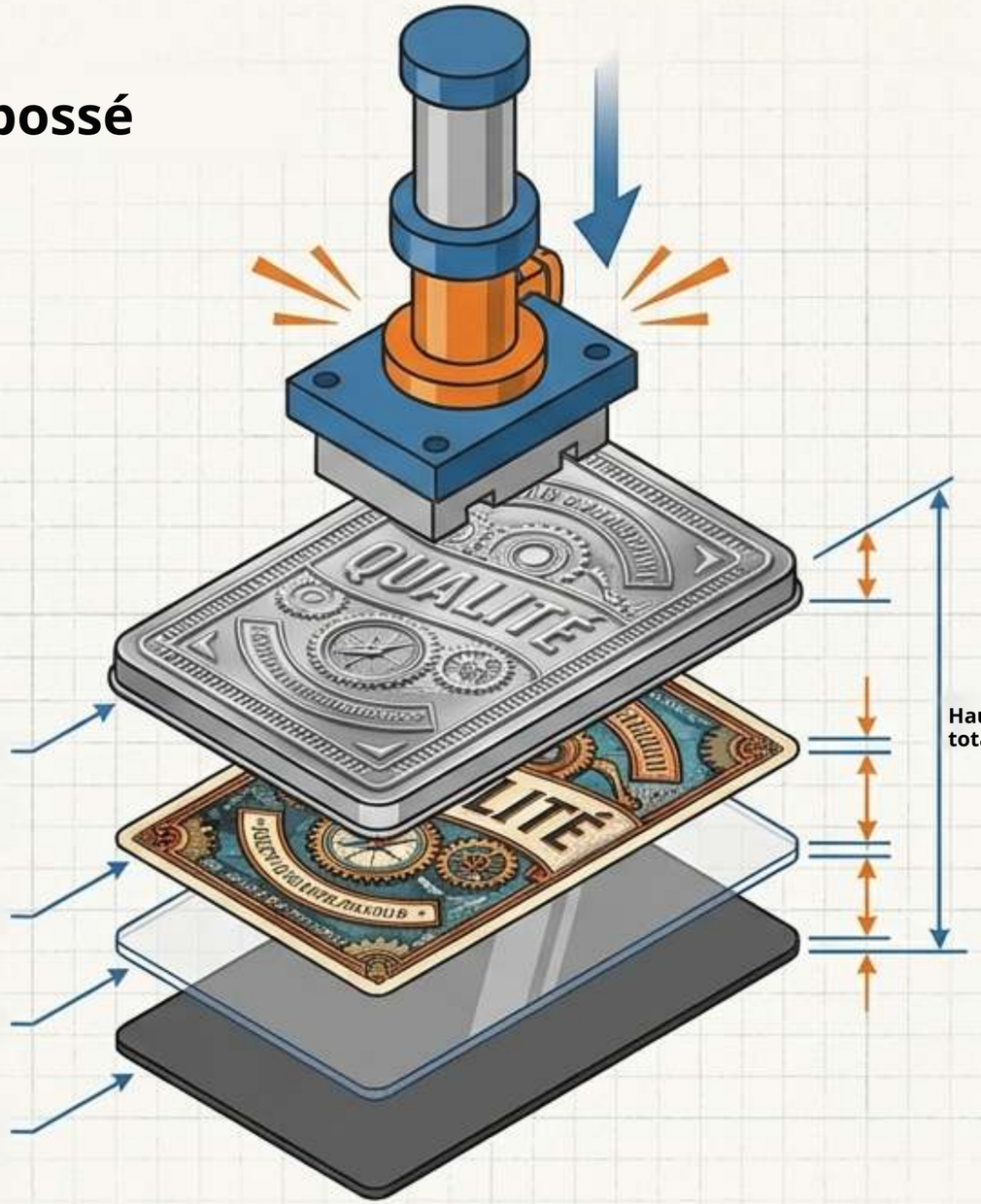

Couche 4 (supérieure) : couvercle métallique estampé
en fer-blanc avec relief embossé 3D en surface

Couche 3 : insert papier avec illustration imprimée

Couche 2 : film transparent

Couche 1 (inférieure) :
Support magnétique foncé

RENDU VISUEL
·Idéal pour les emblèmes métalliques en relief, affirmés
·Le texte et les détails fins doivent rester sur la à l'écart de la

LOGISTICS

- **Standard production 10–15 days (allowing time for tooling).**
- **Price tiers begin from 100 pcs (final MOQ sur devis).**

16:9

ZIGPAC

L'économie des volumes : prix de base actuels par palier

L'écart de prix entre les formats est marginal. À 500 pièces, l'écart total n'est que de US$25. L'outillage, l'emballage et le fret détermineront le coût final davantage que le choix du matériau.



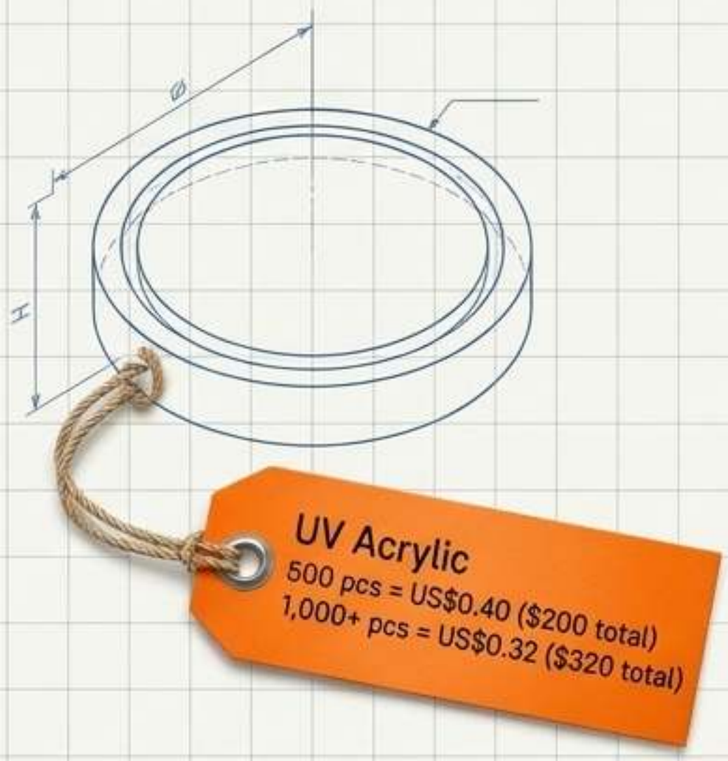

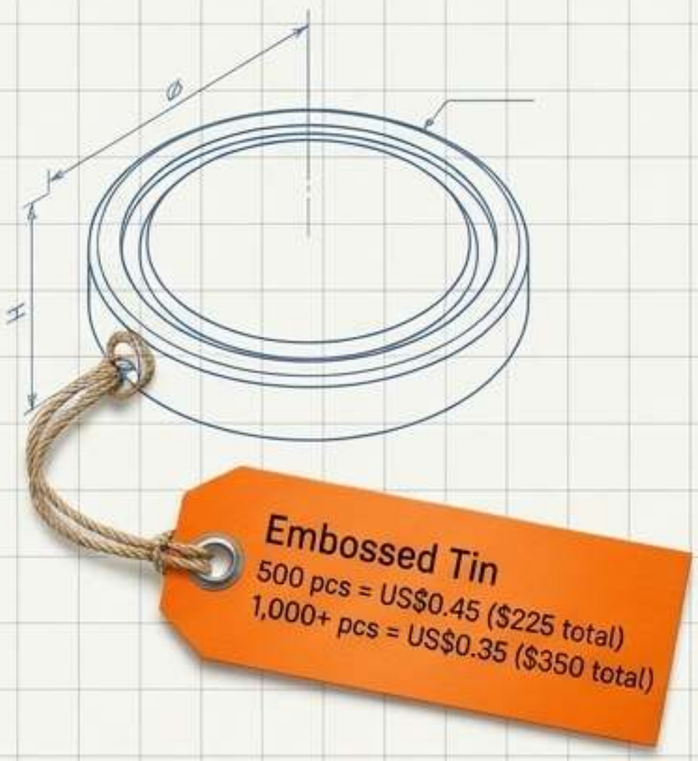

it

Note sur les gros volumes : les séries de 5 000 pièces sont chiffrées séparément ; multiplier le tarif 1 000+ fournit **uniquement une référence plafond (ex. ≤US$1 750 pour époxy/fer-blanc). Prix basés sur le tarif de nov. 2026.**

Le piège des paliers : pourquoi 900 pièces coûtent plus cher que 1 000

Le paradoxe

Au tarif 500+, 900 magnets époxy coûtent US$378 au tarif.

Cependant, passer au palier de 1 000 pièces réduit le prix unitaire : 1 000 magnets ne coûtent que US$350.

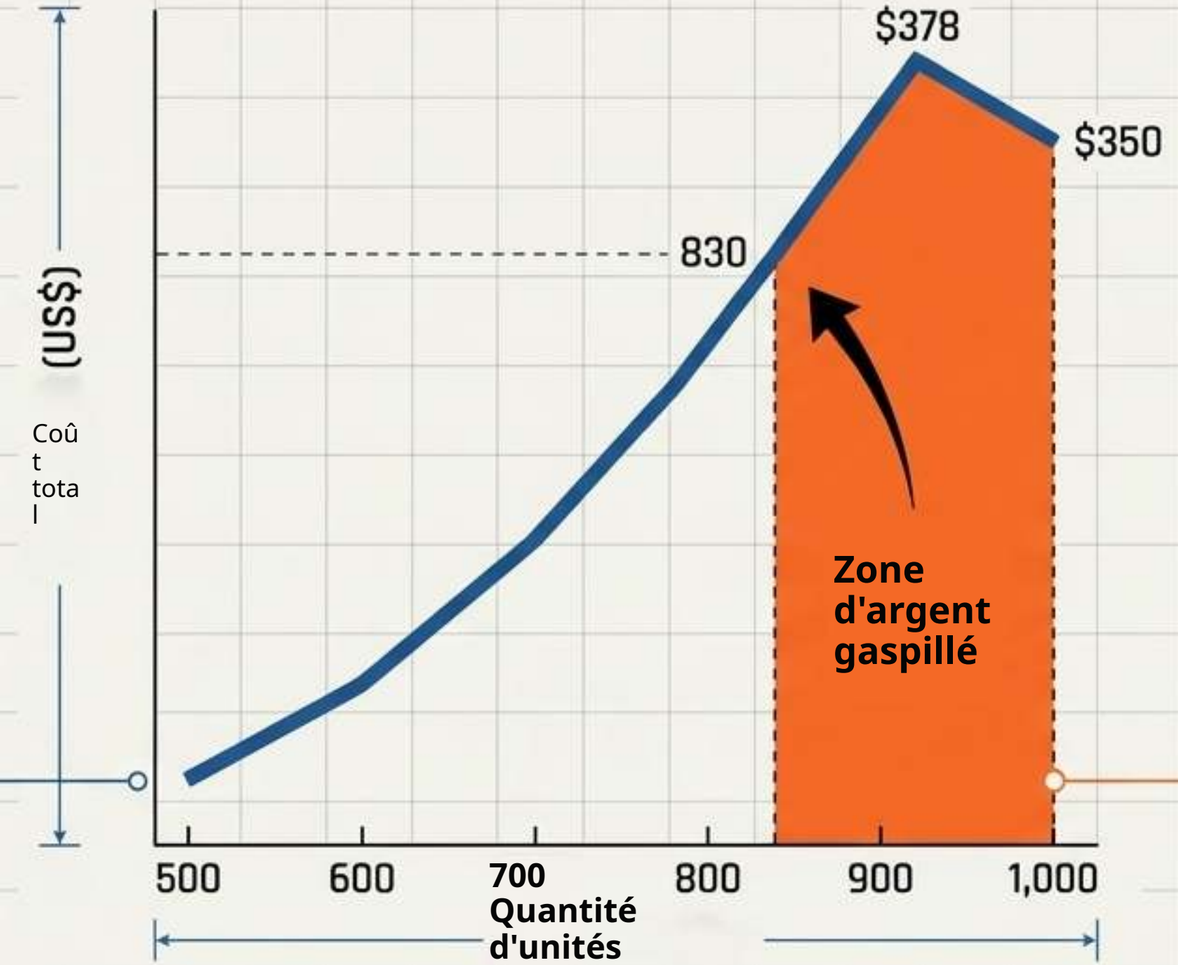

La règle pratique

Commander 1 000 pièces coûte moins ou autant que de plus petites commandes une fois ces seuils franchis :

·Besoin de plus de 830 en époxy ? Commandez-en 1 000.

·Besoin de plus de 800 en acrylique ? Commandez-en 1 000.

·Besoin de plus de 780 en fer-blanc ? Commandez-en 1 000.

Calculer le coût de revient rendu au-delà du prix unitaire

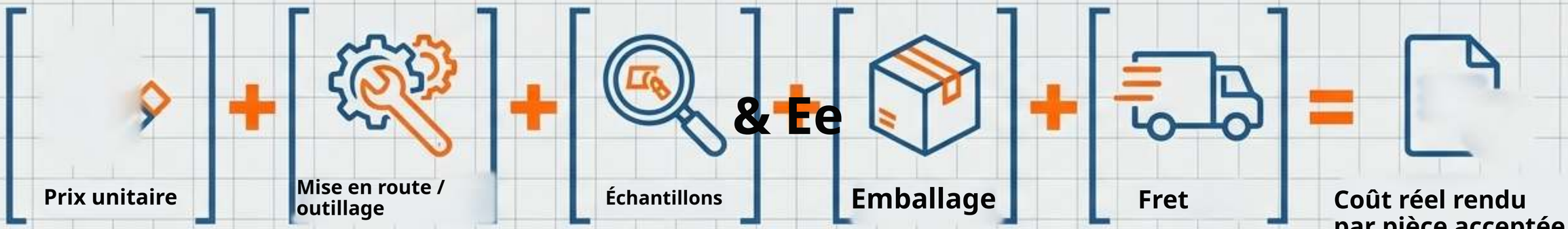

Frais de mise en route :

Les contours pour l'époxy personnalisé
et l'acrylique découpé au laser peuvent
entraîner des frais de mise en route.

Outillage fer-blanc :

Le fer-blanc nécessite un outillage d'embossage personnalisé par motif.
Demandez si l'outillage est conservé pour les réassorts et exigez un périmètre détaillé.

Emballage :

L'emballage en vrac standard ou individuel
a un impact considérable
sur le volume et le fret.

La règle d'or : divisez votre coût total rendu uniquement par le nombre de pièces conformes à votre standard qualité d'échantillon.

L'œil de l'inspecteur : checklist QA de l'échantillon physique

Une épreuve numérique (eProof) gratuite valide la mise en page, mais les échantillons physiques (US$5-30) sont le moyen le moins coûteux de détecter les défauts physiques.



Inspection de l'époxy

· Recherchez les bulles piégées, la poussière ou les marques sur l'illustration principale.

· Inspectez la finition des bords, le support décollé et scannez les QR codes sur le dôme physique (pas sur l'épreuve).



Inspection de l'acrylique

· Inspectez sous lumière rasante pour repérer les rayures de surface et les bords fissurés.

· Distinguez les marques du film protecteur amovible des vrais défauts. Vérifiez que la sous-couche blanche soutient toutes les couleurs opaques.



Inspection du fer-blanc

Évaluez la netteté de la définition du relief, l'alignement de l'impression sur les zones en relief, et vérifiez l'absence de bords formés rugueux.

Réalités environnementales et performance de maintien

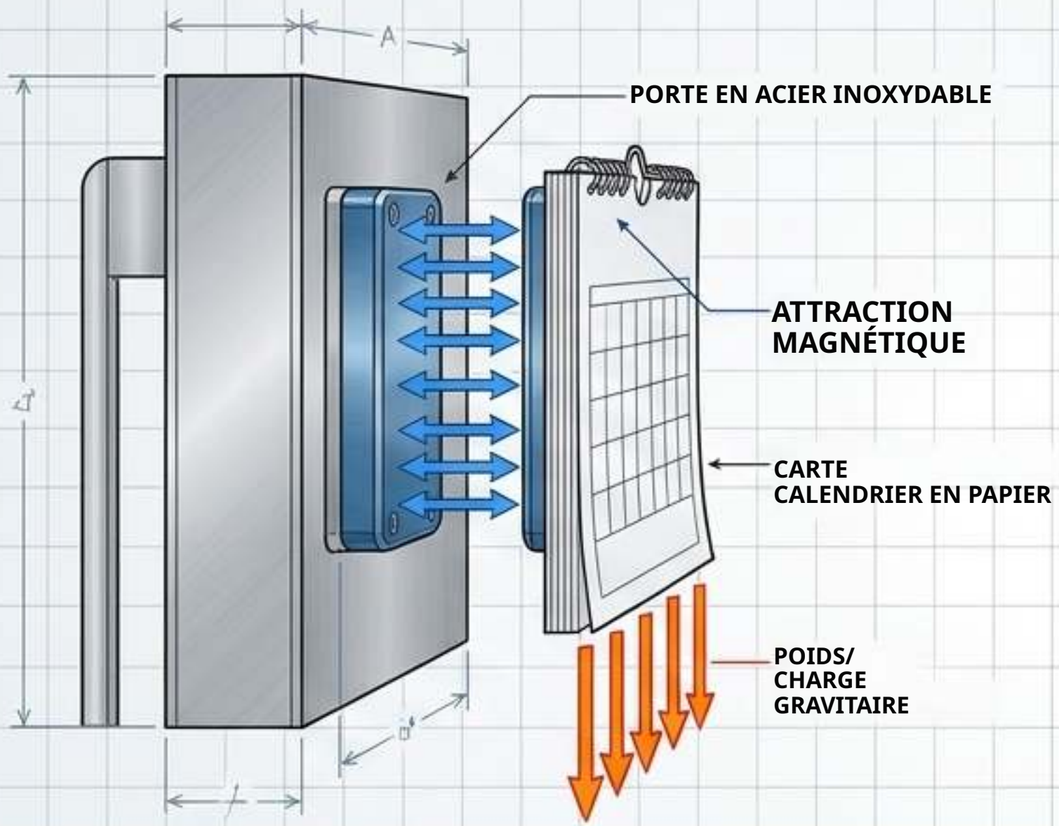

Force de maintien : le matériau de la face [époxy,

acrylique, fer-blanc] ne détermine pas la force magnétique.
Un dôme ajoute du poids, pas de la puissance. Testez l'échantillon

entièrement assemblé avec votre charge réelle [ex. menu, calendrier] sur la surface d'exposition finale.



Limites environnementales :

Aucun de ces formats n'est reconnu comme étanche, anti-rayures ou résistant aux UV.

Protocole d'entretien :

Prévoyez-les uniquement comme articles d'exposition en intérieur. Pour l'époxy, essuyez délicatement, sans nettoyants abrasifs, exposition prolongée au soleil ni chocs. Si un usage extérieur est essentiel, indiquez-le comme demande de test spécifique dans votre RFQ.

L'impératif fédéral de sécurité [16 CFR Part 1262]

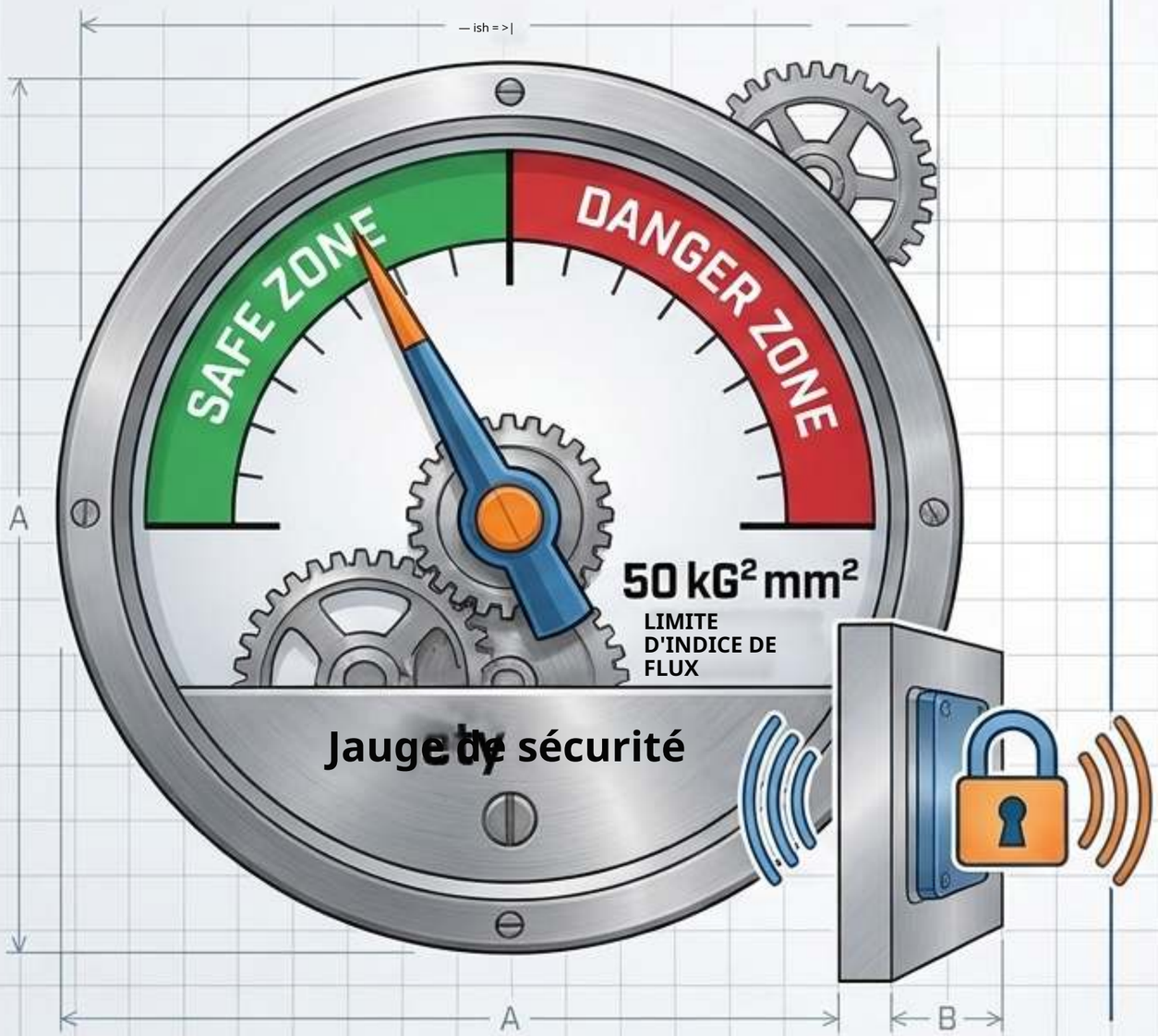

Le risque

La CPSC a estimé à 26 600 les ingestions d'aimants traitées aux urgences de 2010 à 2021.
Les magnets de réfrigérateur ne sont pas exemptés
(ex. rappel de 4 640 unités en sept. 2026).

La loi

Pour les produits commercialisés à des fins de divertissement,
de stimulation mentale ou d'anti-stress, les petits aimants détachables doivent avoir un indice de flux inférieur à 50 kG^2mm^2 [en vigueur depuis oct. 2022].

L'action de l'acheteur :

Si votre objet promotionnel peut atteindre des enfants, testez physiquement l'échantillon pour confirmer que le support magnétique
est fixé de façon permanente et ne peut pas être arraché de la face.

Synthèse : la face ne détermine pas la fonction

LA FACE





Visuel, marque et délais
Époxy, acrylique ou fer-blanc

LE DOS

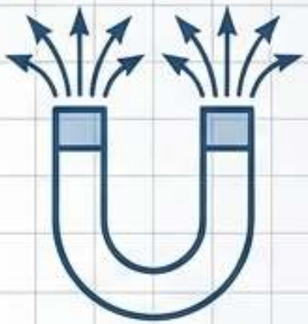



Force de maintien, sécurité et utilité
Le mécanisme du support

L'éclairage : les acheteurs hésitent souvent sur le format « le plus solide » ou « le plus sûr ». La réalité ? La force de maintien, la conformité de sécurité [indice de flux] et les coûts unitaires de base sont totalement indépendants du choix entre époxy, acrylique ou fer-blanc.

La conclusion : choisir votre format est une décision purement liée au visuel et aux délais, et non une décision de performance. Choisissez la face adaptée à votre logo ; concevez le dos adapté à votre réfrigérateur.

Parcours de diagnostic : quel format convient à votre campagne ?

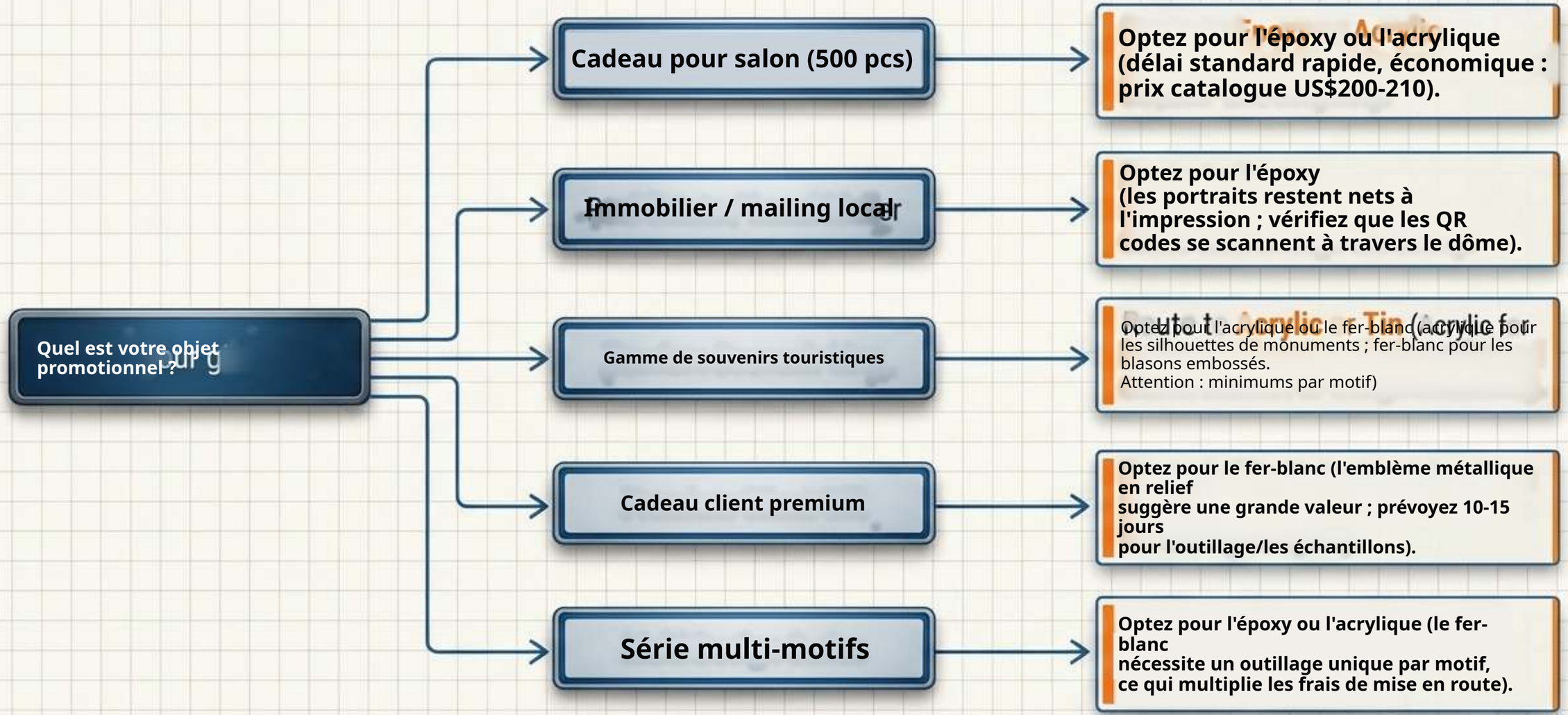

Le plan directeur : matrice comparative des formats

	Dôme époxy imprimé	Acrylique imprimé UV	Fer-blanc estampé/ embossé
Construction	Dôme transparent bombé	Face rigide, découpe laser	Face métallique, relief
Visuel idéal	Photos, dégradés, petits textes	Silhouettes, zones transparentes	Emblèmes, contours, bordures
Prix catalogue 1 000+ nov. 2026	US$0.35	US$0.32	US$0.35
Mise en route / outillage	Les contours peuvent entraîner une mise en route	Les formes personnalisées peuvent entraîner une mise en route	Outillage requis par motif
Production standard	7-10 jours	7-10 jours	10-15 jours
Contrôle crucial de l'échantillon	Bulles, scan QR	Fissures, marques de film	Définition du relief, alignement

ZIGPAC

La checklist parfaite pour exécuter votre RFQ

Le plan de devis en 8 points

[1] Fichiers graphiques (indiquez les zones en relief/plates si vous demandez du fer-blanc).

[2] Format préféré (époxy, acrylique ou fer-blanc).

[3] Taille finie en millimètres.

[4] Quantité par motif ET nombre total de motifs.

[5] Surface d'exposition cible et charge physique que le magnet doit supporter.

[6] Exigences d'emballage (vrac ou individuel).

[7] Date de livraison souhaitée.

[8] Pays de livraison. (Note : pour les livraisons dans l'UE, demandez une déclaration REACH, car les substances de la Liste des candidats de l'ECHA >0,1 % en poids entraînent des obligations dans la chaîne d'approvisionnement).

Prochaines étapes : envoyez ces données à Zigpac. Les devis standard sont renvoyés en 1-6 heures (6-24 heures pour l'ingénierie complexe). La production démarre dans les 2 heures suivant la confirmation du paiement.

