CETAK BIRU: MENENTUKAN SPESIFIKASI MAGNET KULKAS CUSTOM

Panduan Pendamping Pembeli untuk Format Epoxy, Akrilik, dan Timah

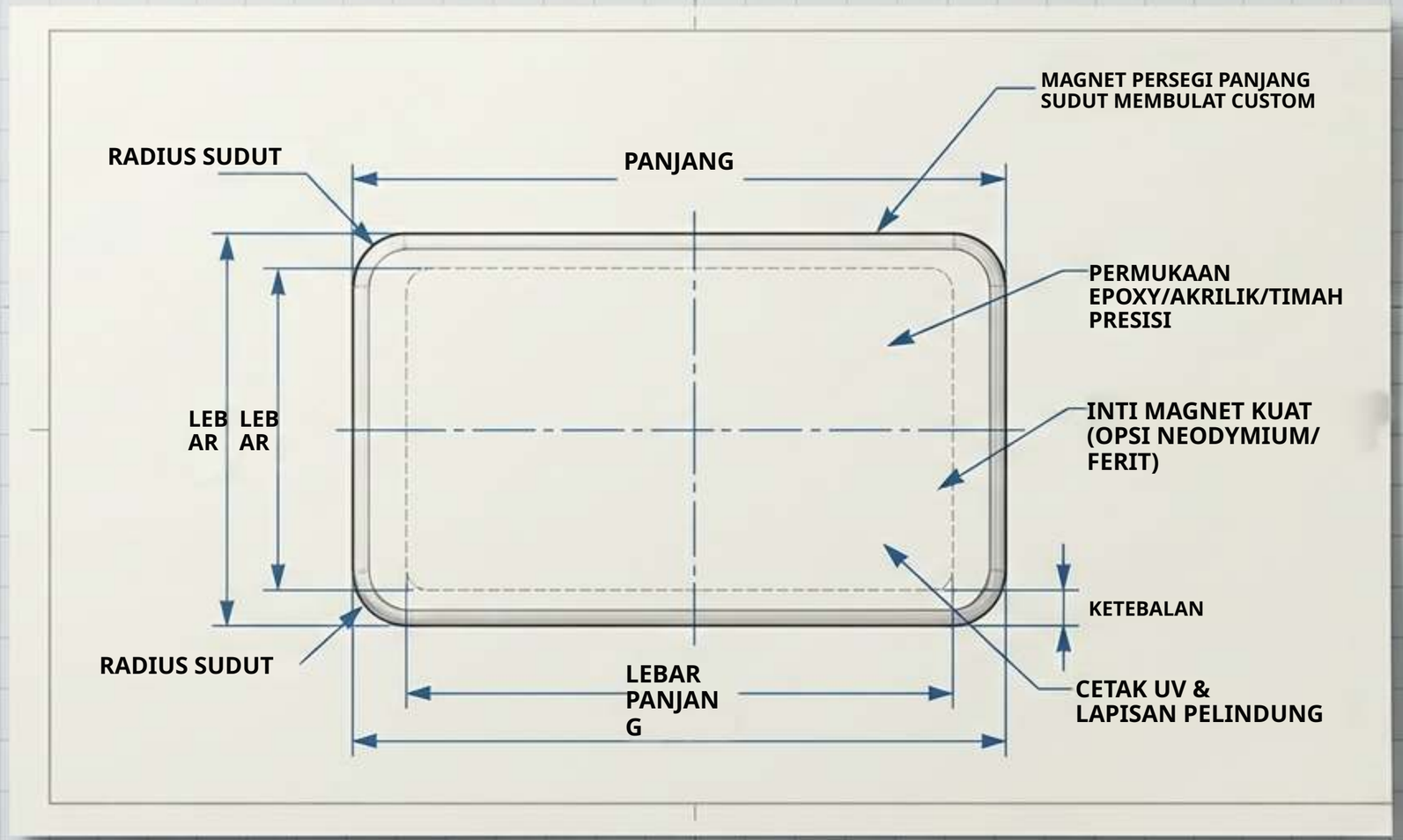



Menavigasi Pasar yang Terus Tumbuh dengan Data yang Terfragmentasi

Pasar magnet kulkas custom global diproyeksikan tumbuh 6.5% per tahun, mencapai $700M pada 2033 (naik dari ~$450M), dengan penggunaan komersial mendorong 38.7% permintaan.

ZIGPAC



Dilema:

Pembeli sering menerima tiga penawaran yang sama sekali berbeda **untuk proyek yang sama: satu untuk cetak kubah, satu untuk bentuk potong laser, dan satu untuk emblem emboss. Masing-masing memiliki jumlah awal yang saling bertentangan, biaya setup tersembunyi, dan jadwal produksi berbeda. Bagan perbandingan umum gagal karena menilai material pihak lain, bukan proyek spesifik Anda.**

ici |i he iil a

ZIGPAC

Anatomi Format:
Kubah Epoxy Cetak

Detail Konstruksi

Resin reaktif (klasifikasi ASTM D1763)
digunakan sebagai penutup bening
mengilap yang menyegel cetakan artwork.

Tidak memerlukan cetakan silikon,
namun outline custom dapat dikenakan biaya setup.



Lapisan 3: Epoxy Bening
Kubah (Hasil Akhir Glossy)

Lapisan 2: Artwork Cetak
(Full Color)

Lapisan 1:
Alas Magnet

KECOCOKAN VISUAL
Ideal untuk foto, gradasi warna, dan teks kecil. Kubah menambah bobot dan
rounded, premium
akhir.

SAFETY DETAIL

LOGISTICS

Standard production 7–10 days.

Price tingkatan begin from **50 pcs** (final MOQ on penawaran).

SAFETY DETOL

ZIGPAC

Anatomi Format: Akrilik Cetak UV

Detail Konstruksi

Dua tugas berbeda: cetak UV membawa detail, sementara outline potong laser menentukan siluet yang kaku.

Underprint tinta putih membuat warna opak; area tanpa tinta tetap bening, mengubah transparansi menjadi fitur desain.

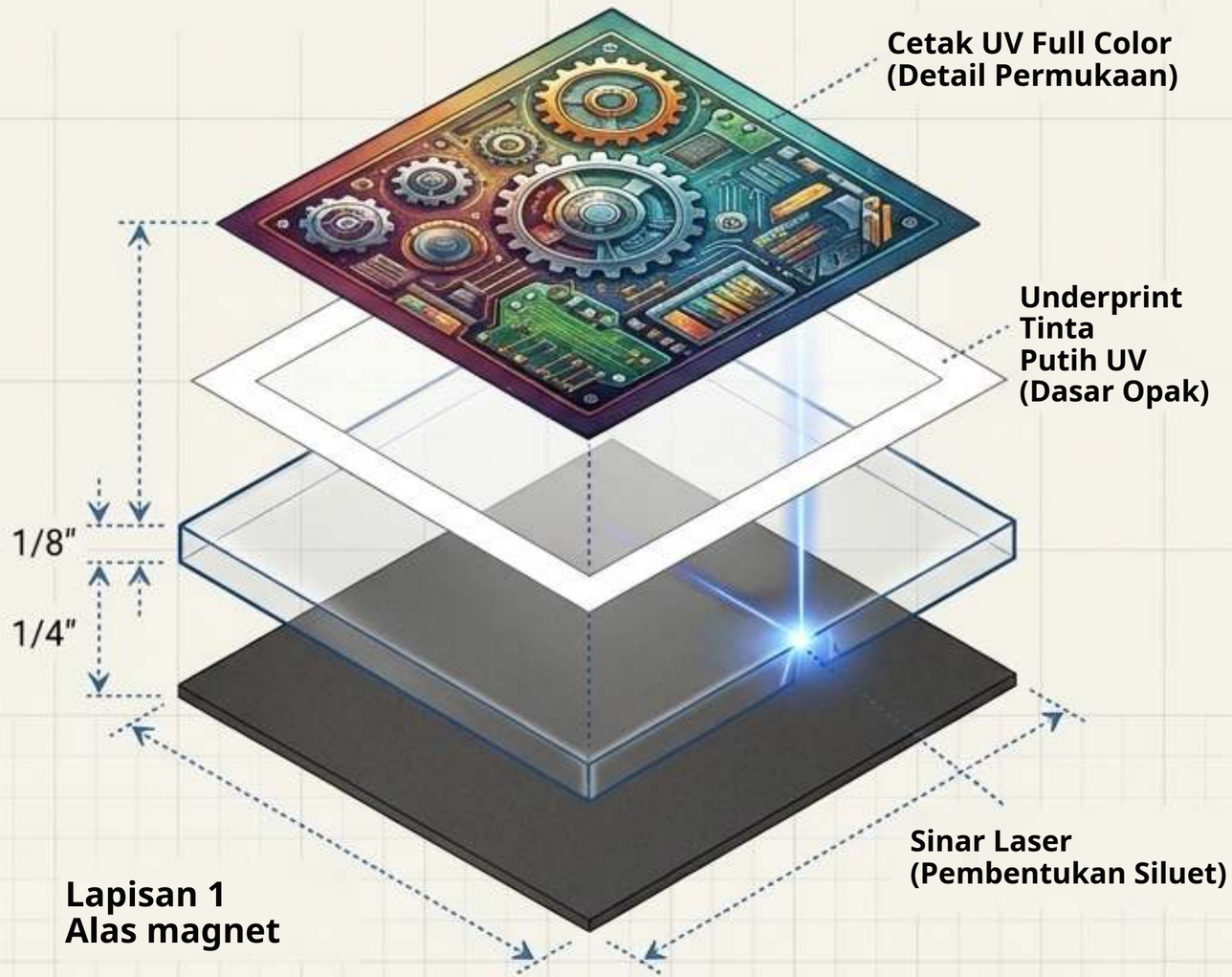

KECOCOKAN VISUAL

optimal untuk **siluet potong sesuai bentuk dan desain** yang membutuhkan **tanpa cetak** areas.

LOGISTICS

Standard production 7–10 days.

Price tiers begin from 50 pcs.

Verify which side the ink sits on to ensure backing doesn't obscure rear-printed art.

Anatomi Format:
Timah Stamping dan Emboss

Detail Konstruksi

Dibuat dari pelat timah (baja berlapis timah, bukan timah padat).
Bagian muka memuat cetakan dan relief emboss
fisik, ditekan bersama dalam cetakan
sebelum alas magnet terpisah dipasang.

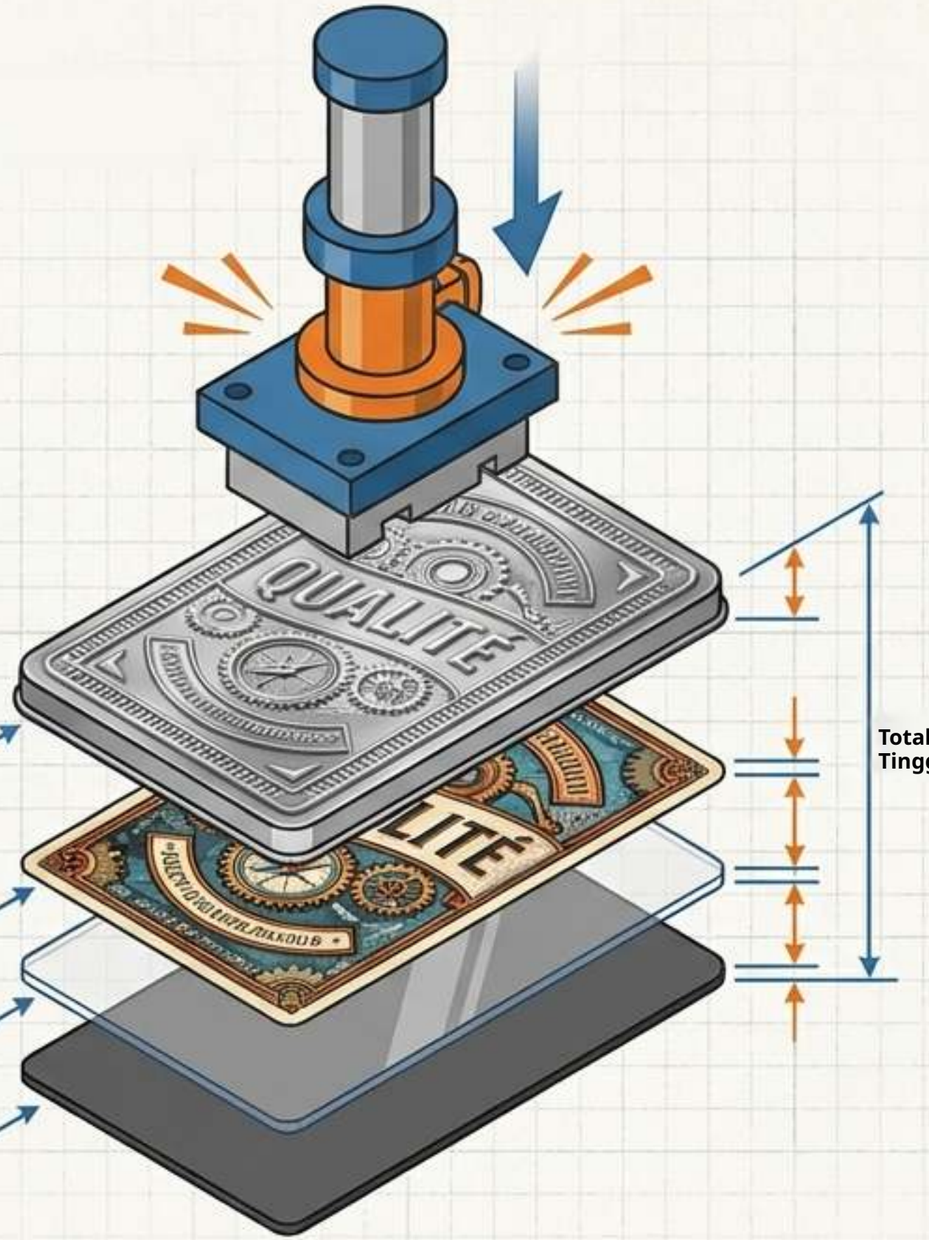

Lapisan 4 (Atas): Penutup logam stamping
pelat timah dengan relief emboss 3D di permukaannya

Lapisan 3: Sisipan kertas dengan artwork cetak

Lapisan 2: Lapisan film bening

Lapisan 1 (Bawah):
Alas magnet gelap

KECOCOKAN VISUAL
·Unggul untuk emblem logam timbul, tegas
·Teks dan detail halus
harus tetap berada di
jauh dari

LOGISTICS

- **Standard production 10–15 days (allowing time for tooling).**
- **Price tiers begin from 100 pcs (final MOQ pada penawaran).**

16:9

ZIGPAC

Ekonomi Volume: Harga Dasar Tingkatan Terkini

Selisih harga antar format sangat tipis. Pada 500 pcs, total selisihnya hanya US$25. Tooling, kemasan, dan ongkos kirim akan lebih menentukan biaya akhir dibanding pilihan bahan baku.



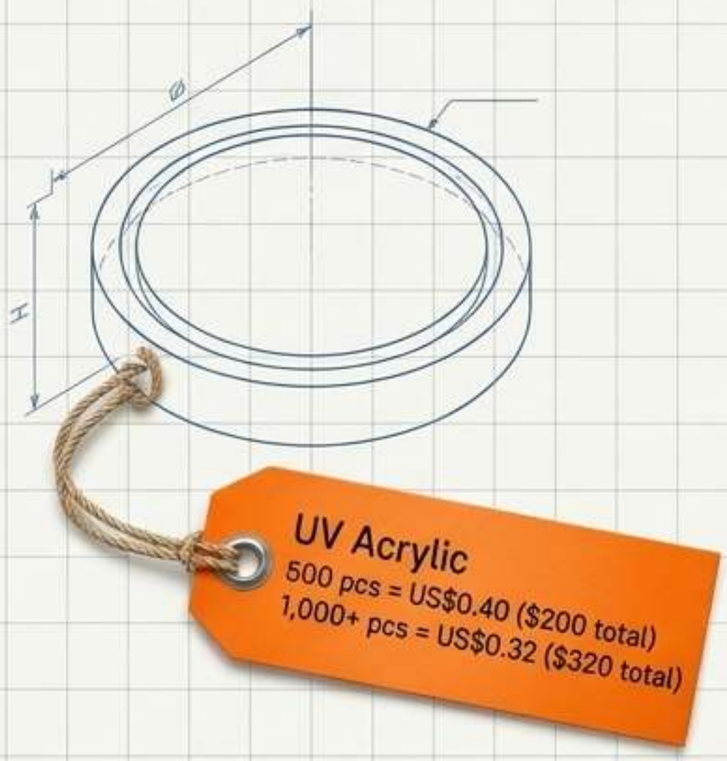

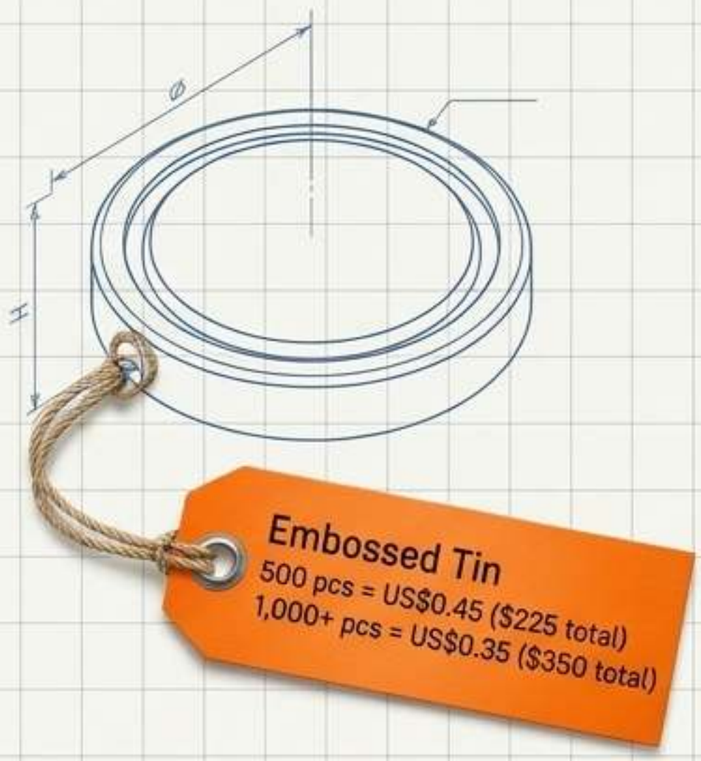

itu

Catatan Grosir: Produksi 5,000 pcs dikutip terpisah; mengalikan tarif 1,000+ hanya memberikan **referensi batas atas (mis., ≤US$1,750 untuk Epoxy/Timah). Harga berdasarkan Daftar Harga Nov 2026.**

Jebakan Tingkatan: Mengapa 900 Pcs Lebih Mahal dari 1,000

Paradoksnya

Pada tarif 500+, 900 magnet epoxy berharga daftar US$378.

Namun, beralih ke tingkatan 1,000 pcs menurunkan harga satuan, sehingga 1,000 magnet hanya seharga US$350.

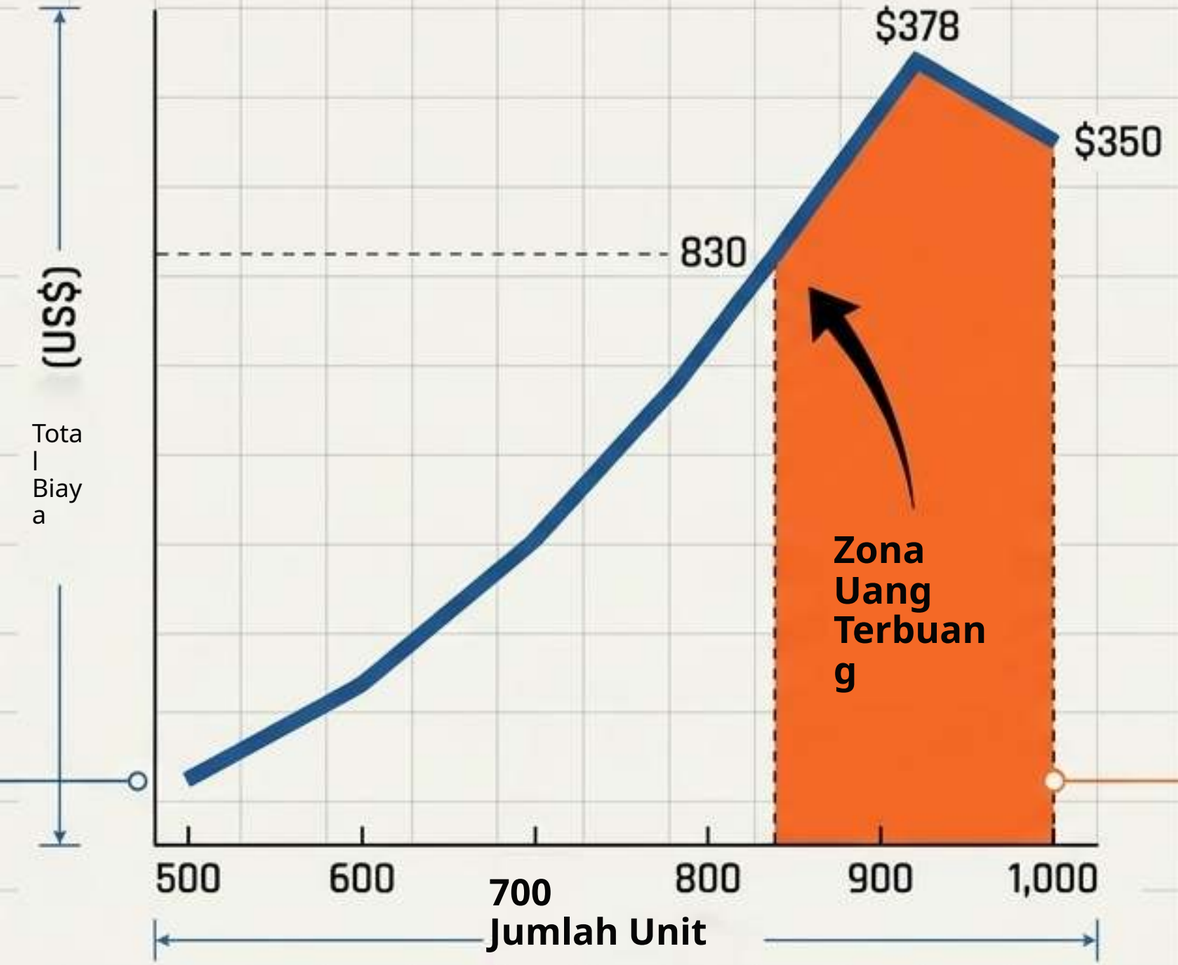

Aturan yang Dapat Diterapkan

Memesan 1,000 pcs lebih murah atau setara dengan pesanan lebih kecil setelah Anda melewati ambang batas ini:

- **Butuh lebih dari 830 Epoxy? Pesan 1,000.**
- **Butuh lebih dari 800 Akrilik? Pesan 1,000.**
- **Butuh lebih dari 780 Timah? Pesan 1,000.**

ZIGPAC

Menghitung Landed Cost di Luar Harga Satuan

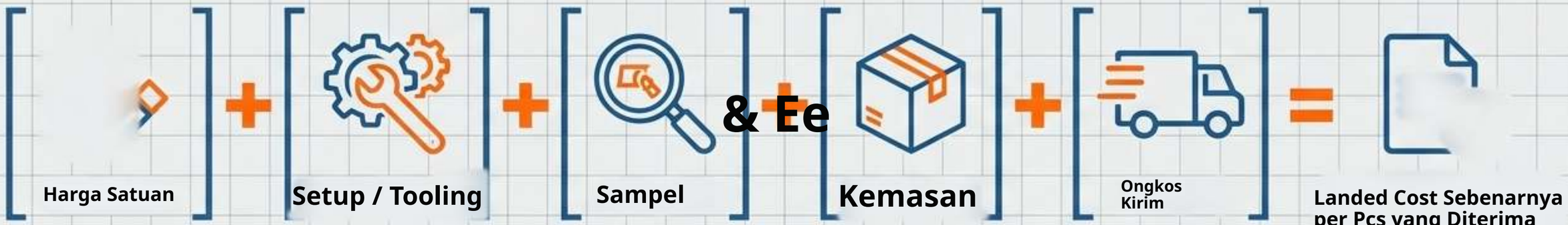

Biaya Setup:

Outline untuk epoxy custom dan akrilik potong laser dapat dikenakan biaya setup.

Tooling Timah:

Timah memerlukan tooling emboss custom per desain. Pastikan Anda menanyakan apakah tooling disimpan untuk pesanan ulang dan minta rincian lingkup per item.

Kemasan:

Kemasan curah standar vs. individual sangat memengaruhi volume dan ongkos kirim.

Aturan Emas: Bagi total landed cost Anda hanya dengan jumlah pcs yang lolos standar sampel kualitas Anda.

Lensa Inspektur: Daftar Periksa QA Sampel Fisik

eProof digital gratis mengonfirmasi tata letak, tetapi sampel fisik (US$5-30) adalah titik termurah untuk menemukan cacat fisik.



Inspeksi Epoxy
· Periksa gelembung terperangkap, debu, atau noda pada artwork utama.
·Periksa finishing tepi, alas yang terangkat, dan pindai kode QR pada kubah fisik (bukan proof).



Inspeksi Akrilik
· Periksa di bawah cahaya miring untuk goresan permukaan dan tepi retak.
·Bedakan bekas film pelindung yang dapat dilepas dari cacat sebenarnya. Pastikan underprint putih mendasari semua warna opak.



Inspeksi Timah

Evaluasi ketajaman definisi relief, keselarasan cetak di atas area timbul, dan periksa tepi bentukan yang kasar.

Realitas Lingkungan & Performa Daya Rekat

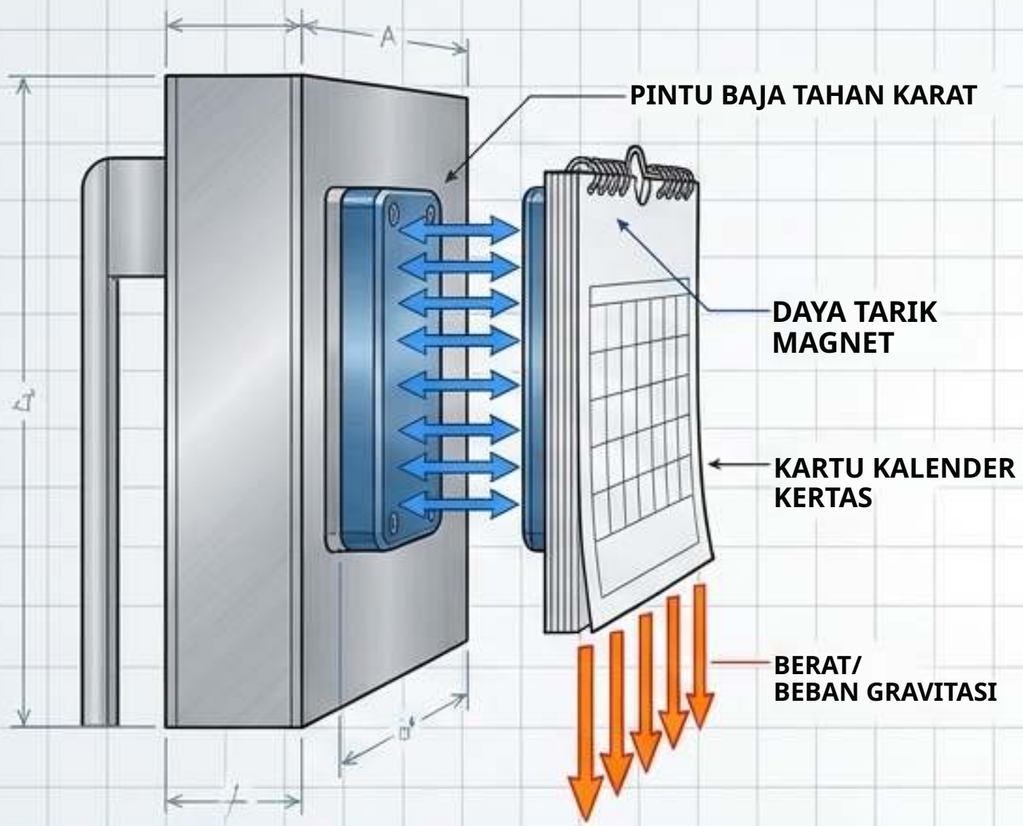

Daya Rekat: Material muka [epoxy,

akrilik, timah] tidak menentukan kekuatan magnet. Kubah menambah bobot, bukan daya. Uji sampel yang

sudah dirakit lengkap dengan beban sebenarnya [mis., menu, kalender] di permukaan pajangan akhir.



Batasan Lingkungan:

Tidak satu pun format ini terbukti tahan air, tahan gores, atau tahan UV.

Protokol Perawatan:

Rencanakan hanya sebagai barang pajangan dalam ruangan. Untuk epoxy, lap dengan lembut tanpa pembersih abrasif, hindari sinar matahari berkepanjangan atau benturan. Jika penggunaan luar ruangan penting, ajukan sebagai permintaan uji khusus dalam RFQ Anda.

Keharusan Keselamatan Federal [16 CFR Part 1262]

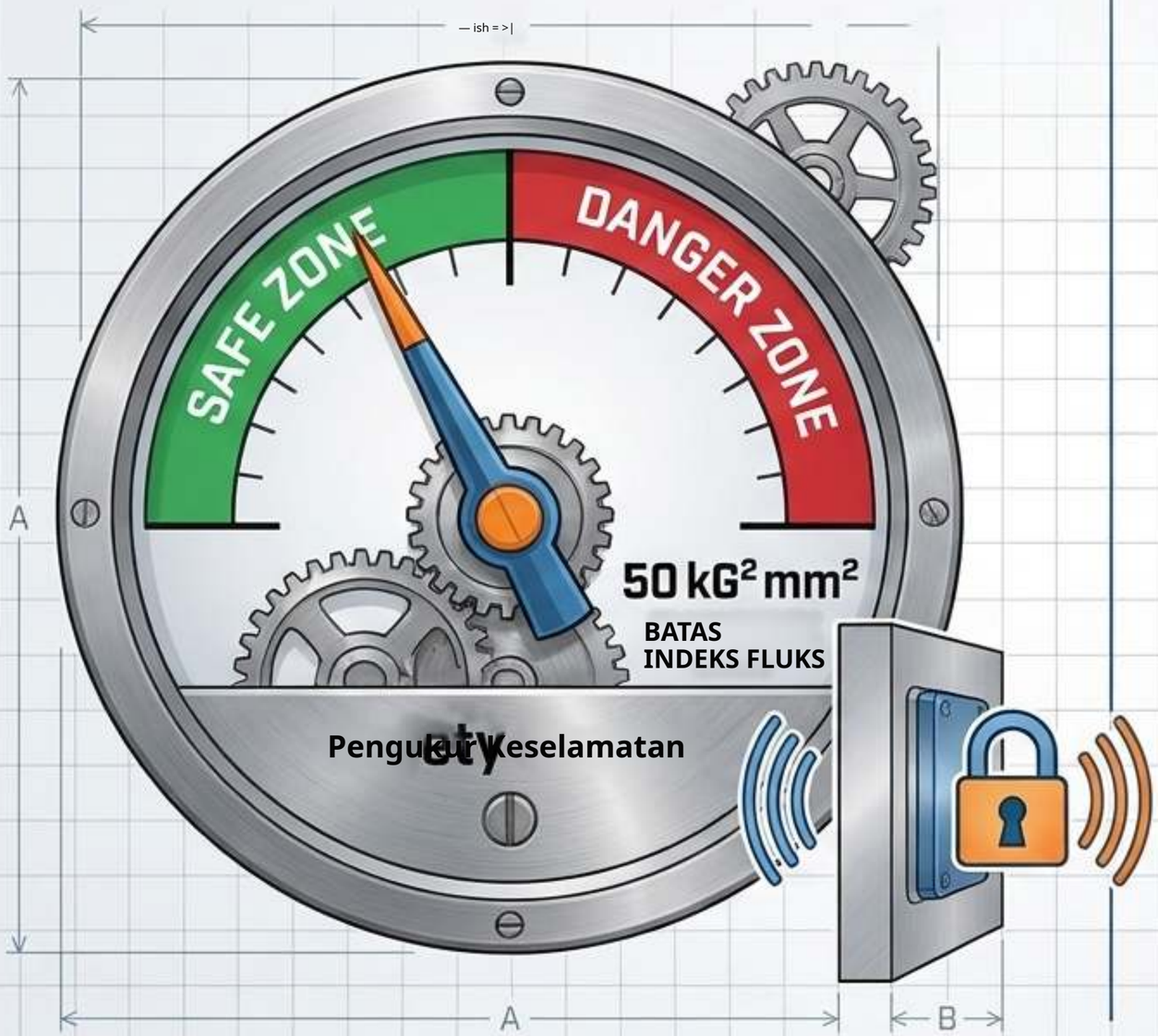

Risiko

CPSC memperkirakan 26,600 kasus tentang magnet yang ditangani di unit gawat darurat pada 2010-2021. Magnet kulkas tidak dikecualikan (mis., penarikan 4,640 unit pada Sept 2026).

Hukum

Untuk produk yang dipasarkan untuk hiburan, stimulasi mental, atau pereda stres, magnet kecil yang dapat terlepas harus memiliki indeks fluks di bawah 50 kG²mm² (diberlakukan sejak Okt 2022).

Tindakan Pembeli:

Jika suvenir Anda mungkin sampai ke tangan anak-anak, uji sampel secara fisik untuk memastikan alas magnet terpasang permanen dan tidak dapat dicungkil dari bagian muka.

Sintesis: Bagian Muka Tidak Menentukan Fungsi

BAGIAN MUKA





Artwork, Merek & Jadwal
Epoxy, Akrilik, atau Timah

BAGIAN BELAKANG

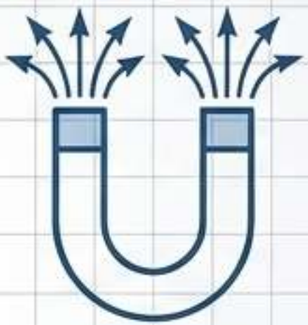



Daya Rekat, Keselamatan & Kegunaan
Mekanisme Alas

Wawasan: Pembeli sering bingung format mana yang 'lebih kuat' atau 'lebih aman.' Kenyataannya? Daya rekat, kepatuhan keselamatan [indeks fluks], dan biaya satuan dasar sama sekali tidak bergantung pada pilihan epoxy, akrilik, atau timah.

Kesimpulan: Memilih format murni keputusan artwork dan jadwal, bukan keputusan performa. Pilih muka yang sesuai logo Anda; rancang bagian belakang agar sesuai kulkas Anda.

Alur Diagnostik: Format Mana yang Cocok untuk Kampanye Anda?



ZIGPAC

Cetak Biru Utama: Matriks Perbandingan Format

	Kubah Epoxy Cetak	Akrilik Cetak UV	Timah Stamping/ Emboss
Konstruksi	Kubah timbul bening	Muka kaku, potong laser	Muka logam, relief timbul
Artwork Terbaik	Foto, gradasi, teks kecil	Siluet, area bening	Emblem, outline, bingkai
Harga Daftar 1,000+ Nov 2026	US$0.35	US$0.32	US$0.35
Setup / Tooling	Outline dapat dikenakan setup	Bentuk custom dapat dikenakan setup	Perlu tooling per desain
Produksi Standar	7-10 hari	7-10 hari	10-15 hari
Pemeriksaan Sampel Penting	Gelembung, pindai QR	Retak, bekas film	Definisi relief, keselarasan

ZIGPAC

Daftar Periksa Eksekusi RFQ yang Sempurna

Cetak Biru Penawaran 8 Poin

[1] File artwork (tandai area timbul/datar jika meminta Timah).
[2] Format pilihan (Epoxy, Akrilik, atau Timah).
[3] Ukuran jadi dalam milimeter.
[4] Jumlah per desain DAN total jumlah desain.
[5] Permukaan pajangan target dan beban fisik yang harus ditahan magnet.
[6] Kebutuhan kemasan (Curah vs. Individual).
[7] Tanggal barang diterima.
[8] Negara Pengiriman. (Catatan: Untuk pengiriman ke UE, minta pernyataan REACH, karena zat dalam Candidate List ECHA >0.1% berdasarkan berat memicu kewajiban rantai pasok).

Langkah Selanjutnya: Kirim data ini ke Zigpac. Penawaran standar dikembalikan dalam 1-6 jam (6-24 jam untuk rekayasa kompleks). Produksi dimulai dalam 2 jam setelah konfirmasi pembayaran.



ZIGPAC