IL PROGETTO: COME SPECIFICARE MAGNETI DA FRIGO PERSONALIZZATI

Guida complementare per acquirenti sui formati in resina epossidica, acrilico e latta

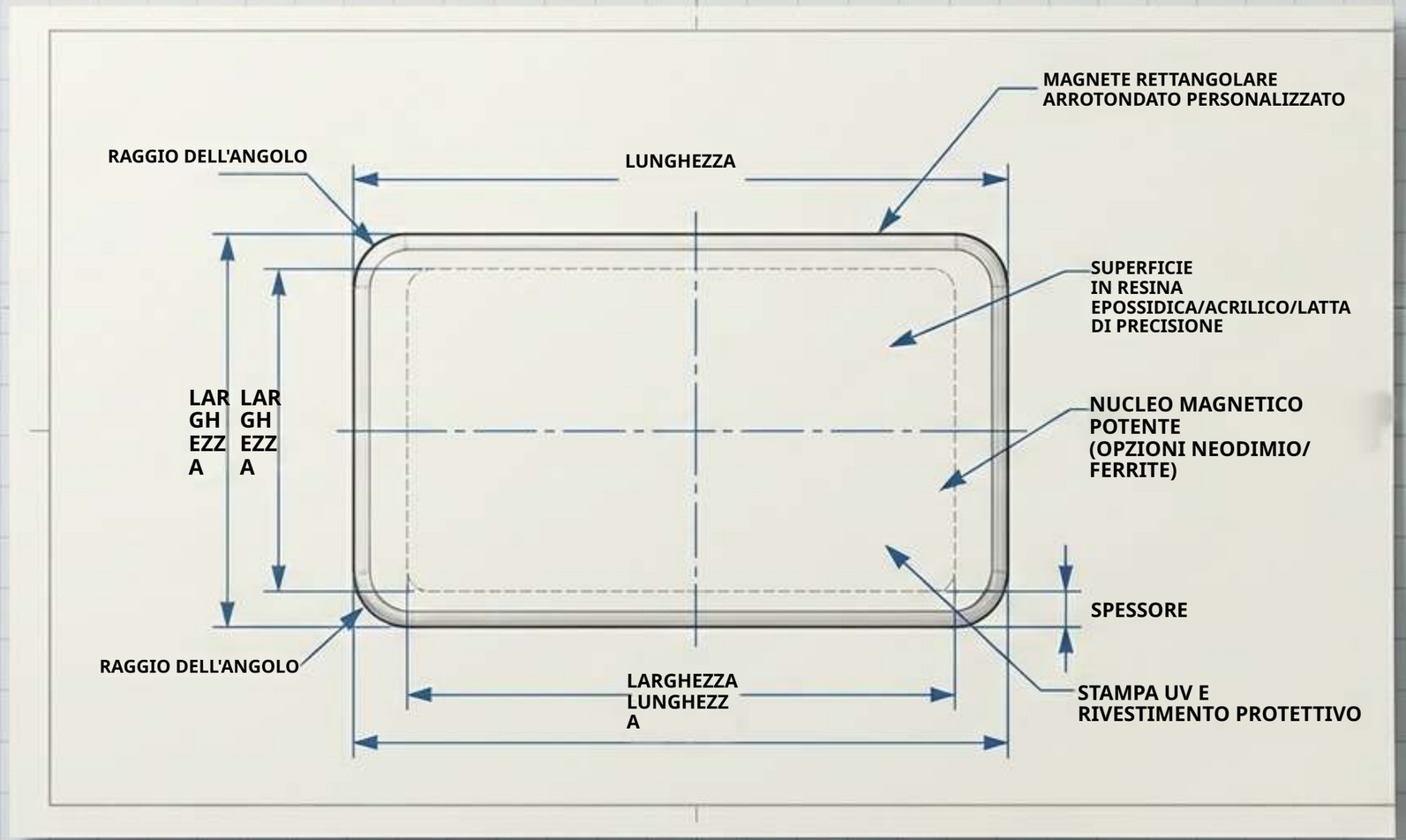



Orientarsi in un mercato in crescita con dati frammentati

Si prevede che il mercato globale dei magneti da frigo personalizzati cresca del 6,5% annuo, raggiungendo $700M entro il 2033 (da ~$450M), con gli usi commerciali che generano il 38,7% della domanda.

ZIGPAC

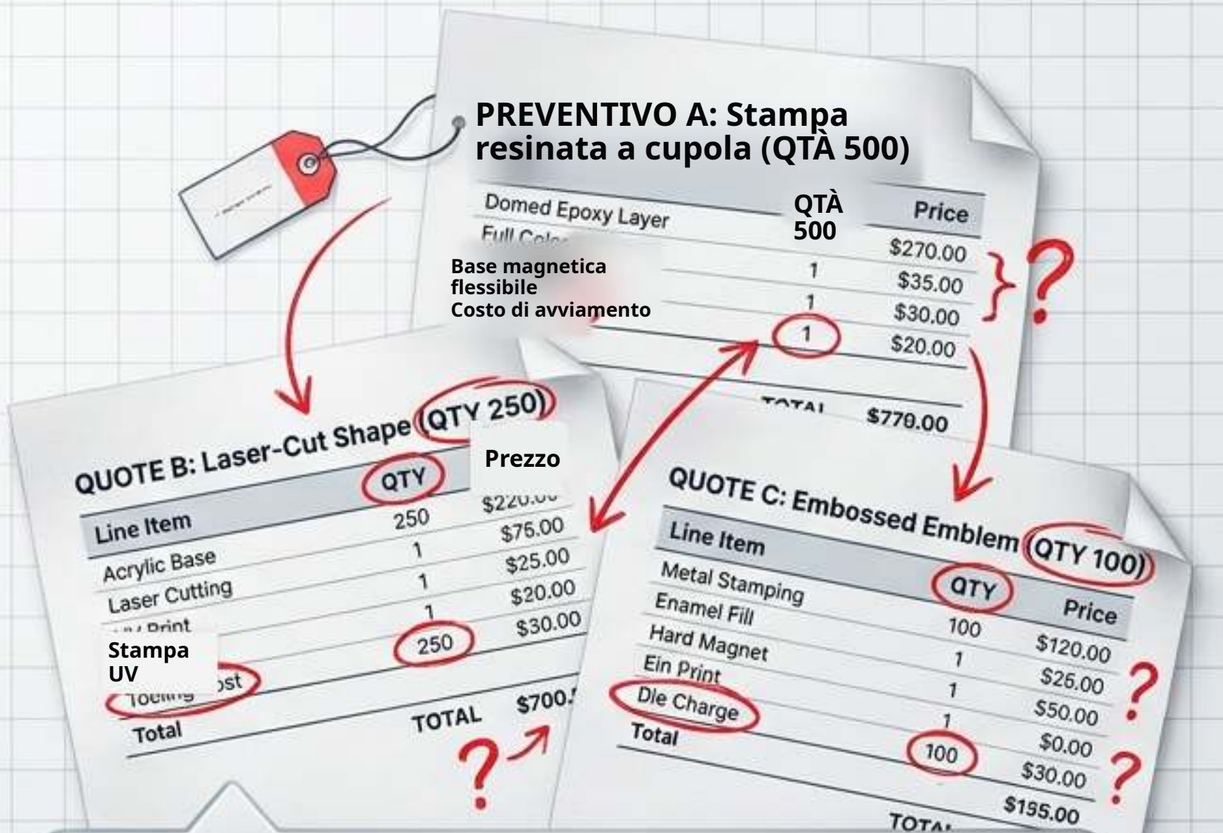

Il dilemma:

Gli acquirenti ricevono spesso tre preventivi completamente diversi **per lo stesso progetto: uno per una stampa resinata a cupola, uno per una forma tagliata**

al laser e uno per un emblema in rilievo. Ciascuno riporta quantità minime contrastanti, costi di avviamento nascosti e tempi di produzione diversi. Le tabelle comparative generiche
falliscono perché valutano i materiali di qualcun altro, non il vostro progetto specifico.

ici |i he iil a

ZIGPAC

Anatomia del formato:

La cupola in resina epossidica stampata

Dettagli costruttivi

Resine reattive (classificazione ASTM D1763)
usate come copertura trasparente e lucida che sigilla
la grafica stampata.

Non sono necessari stampi in silicone,
ma i contorni personalizzati possono comportare costi di avviamento.

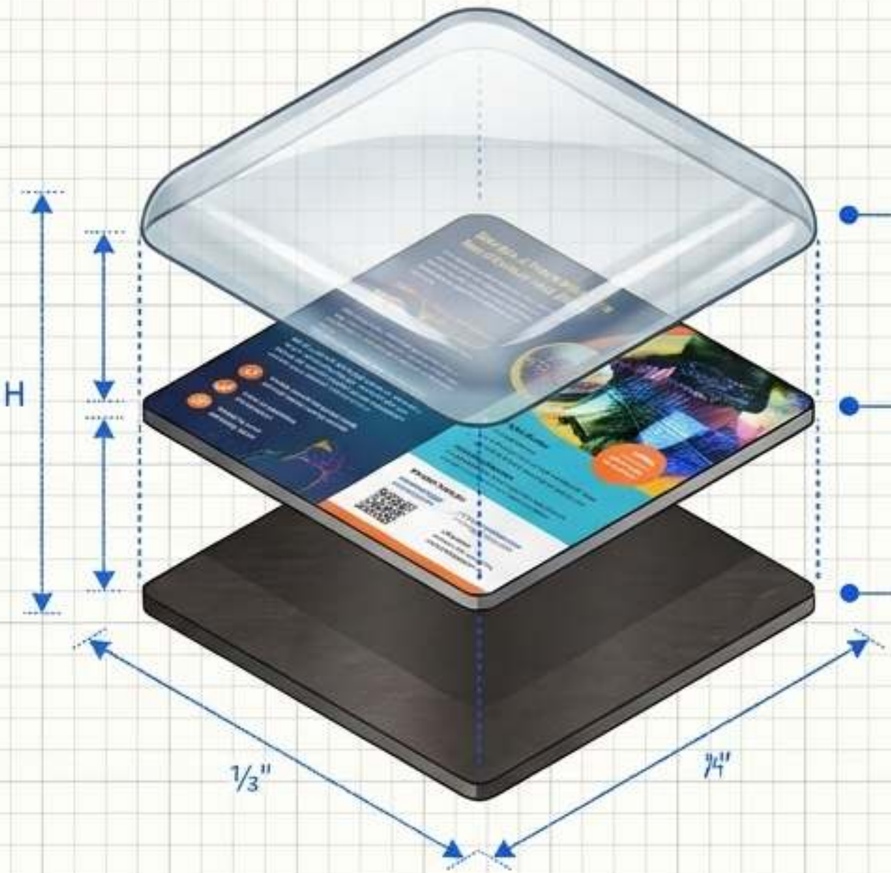

Strato 3: cupola in resina epossidica
trasparente (finitura lucida)

Strato 2: grafica stampata **(In quadricromia)**

Strato 1:
Base magnetica

RESA VISIVA
Ideale per foto, sfumature di colore e testo piccolo. La cupola aggiunge peso e una rounded, premium **finitura.**

LOGISTICS

Standard production 7–10 days.

Price fasce begin from **50 pz** (final MOQ on **prevent**ivo).

Anatomia del formato:
Acrilico stampato UV

Dettagli costruttivi

Due funzioni distinte: la stampa
UV porta il dettaglio,
mentre il contorno tagliato al laser
definisce la sagoma rigida.

**Una sottostampa in inchiostro bianco
rende i colori opachi;
le aree senza inchiostro restano trasparenti, trasformando
la trasparenza in un elemento di design.**

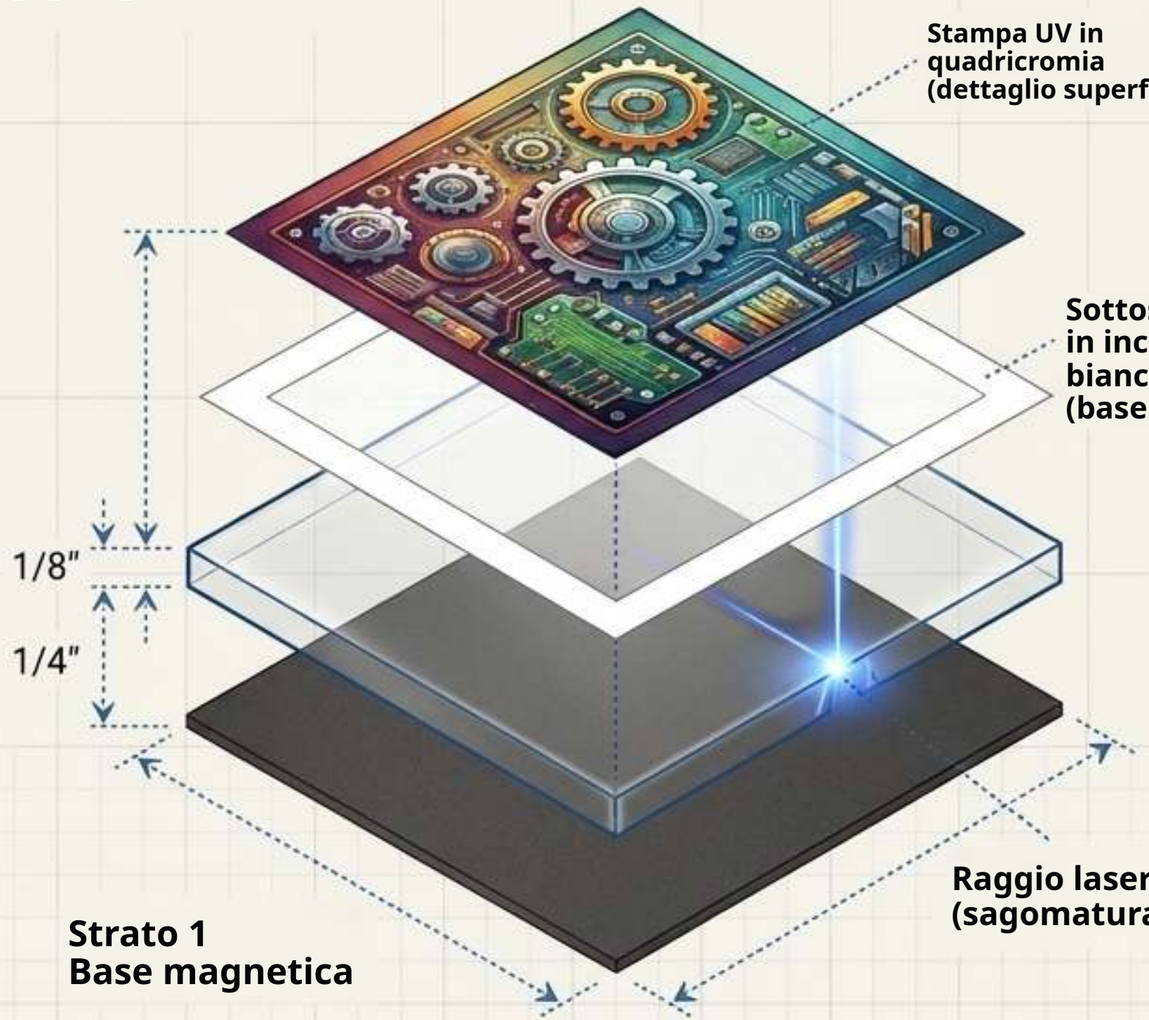

RESA VISIVA

ot mal per **sagome e design tagliati su misura** che richiedono **non stampate** areas.

LOGISTICS

Standard production 7–10 days.

Price tiers begin from 50 pcs.

Verify which side the ink sits on to ensure backing doesn't obscure rear-printed art.

Anatomia del formato:
Latta stampata e in rilievo

Dettagli costruttivi

Realizzato in banda stagnata (acciaio rivestito di stagno, non stagno massiccio).
La faccia riporta sia la stampa sia il rilievo goffrato fisicamente, pressati insieme in uno stampo prima di applicare una base magnetica separata.

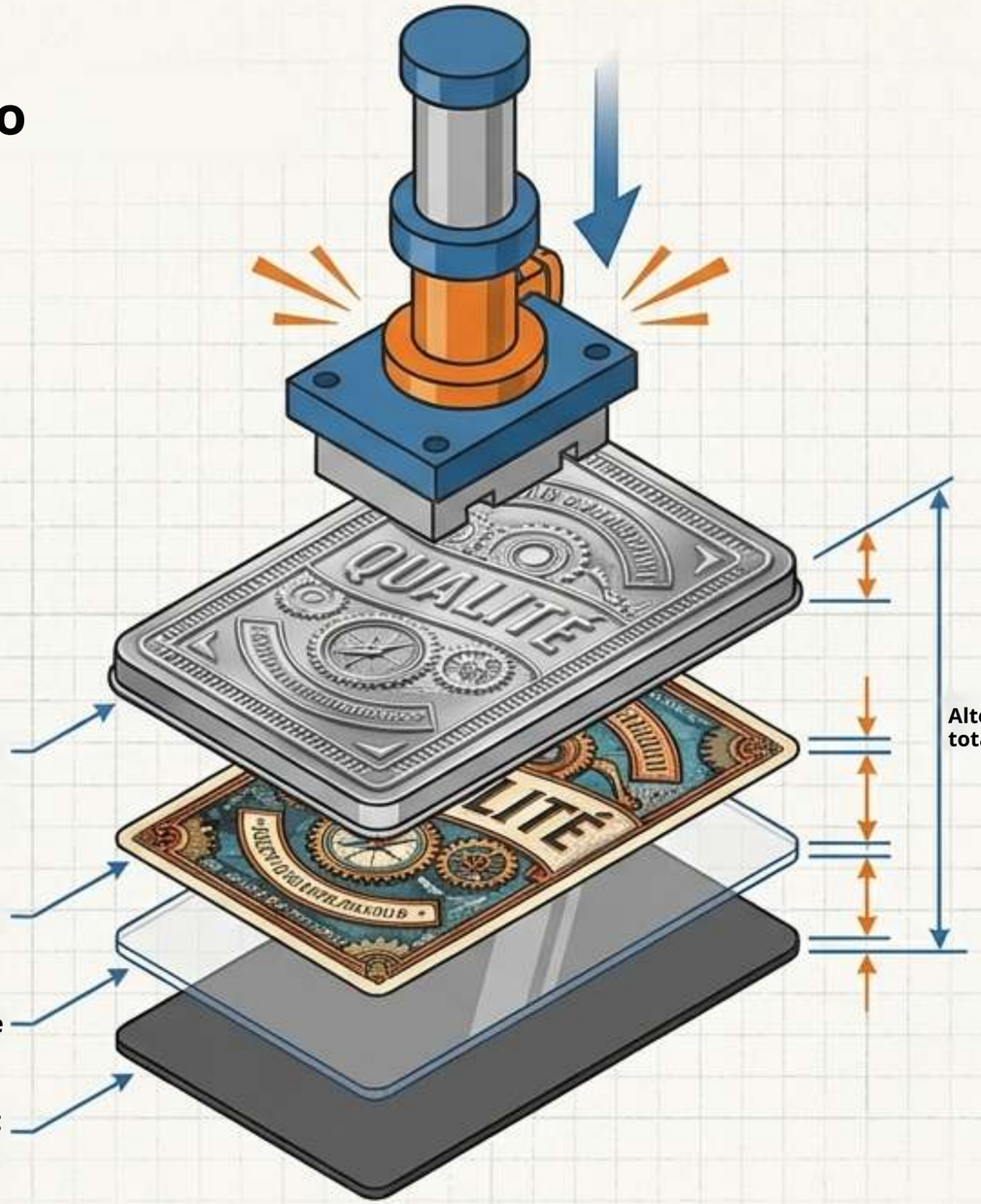

Strato 4 (superiore): copertura metallica stampata
in banda stagnata con rilievo 3D in superficie

Strato 3: inserto di carta con grafica stampata

Strato 2: pellicola trasparente

Strato 1 (inferiore):
Base magnetica scura

RESA VISIVA
·Ideale per emblemi metallici in rilievo, marcati
·Testo e dettagli fini devono restare sulla lontano dal

LOGISTICS

- Standard production 10–15 days (allowing time for tooling).
- Price tiers begin from 100 pcs (final MOQ **nel preventivo).**

16:9

ZIGPAC

L'economia dei volumi: prezzi base per fascia aggiornati

La differenza di prezzo tra i formati è marginale. A 500 pezzi, lo scarto totale è di soli US$25. Attrezzature, imballaggio e trasporto determineranno il costo finale più della scelta del materiale.



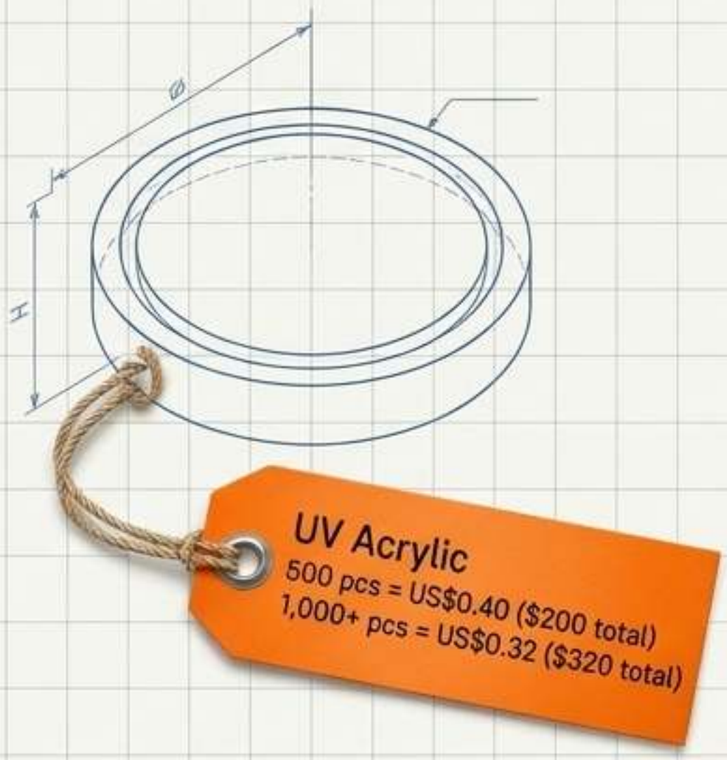

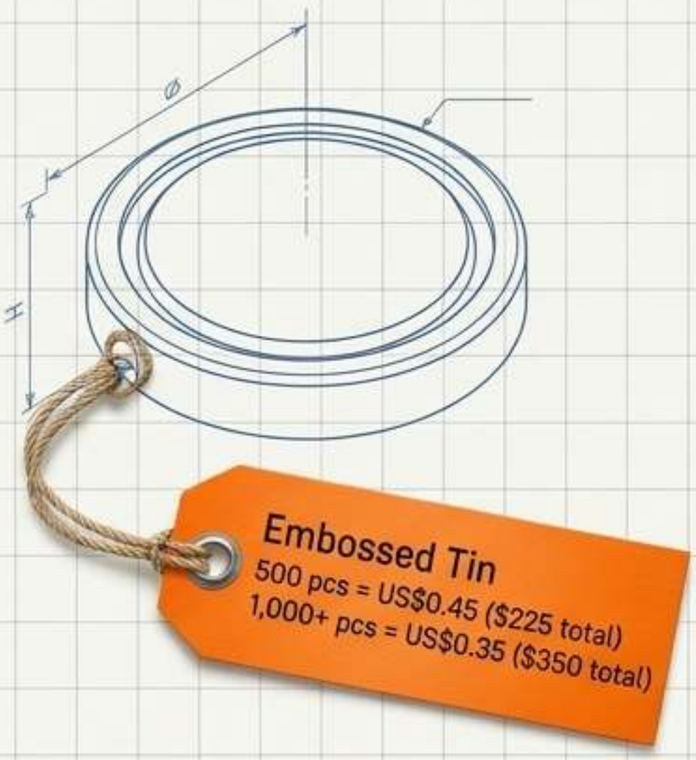

it

Nota sui grandi volumi: le tirature da 5.000 pezzi sono quotate a parte; moltiplicare la tariffa 1.000+ fornisce **solo un riferimento massimo (es. ≤US$1.750 per resina epossidica/latta). Prezzi basati sul listino di nov. 2026.**

La trappola delle fasce: perché 900 pezzi costano più di 1.000

Il paradosso

Alla tariffa 500+, 900 magneti in resina epossidica costano US$378 a listino.

Tuttavia, passare alla fascia da 1.000 pezzi abbassa il prezzo unitario, e 1.000 magneti costano solo US$350.

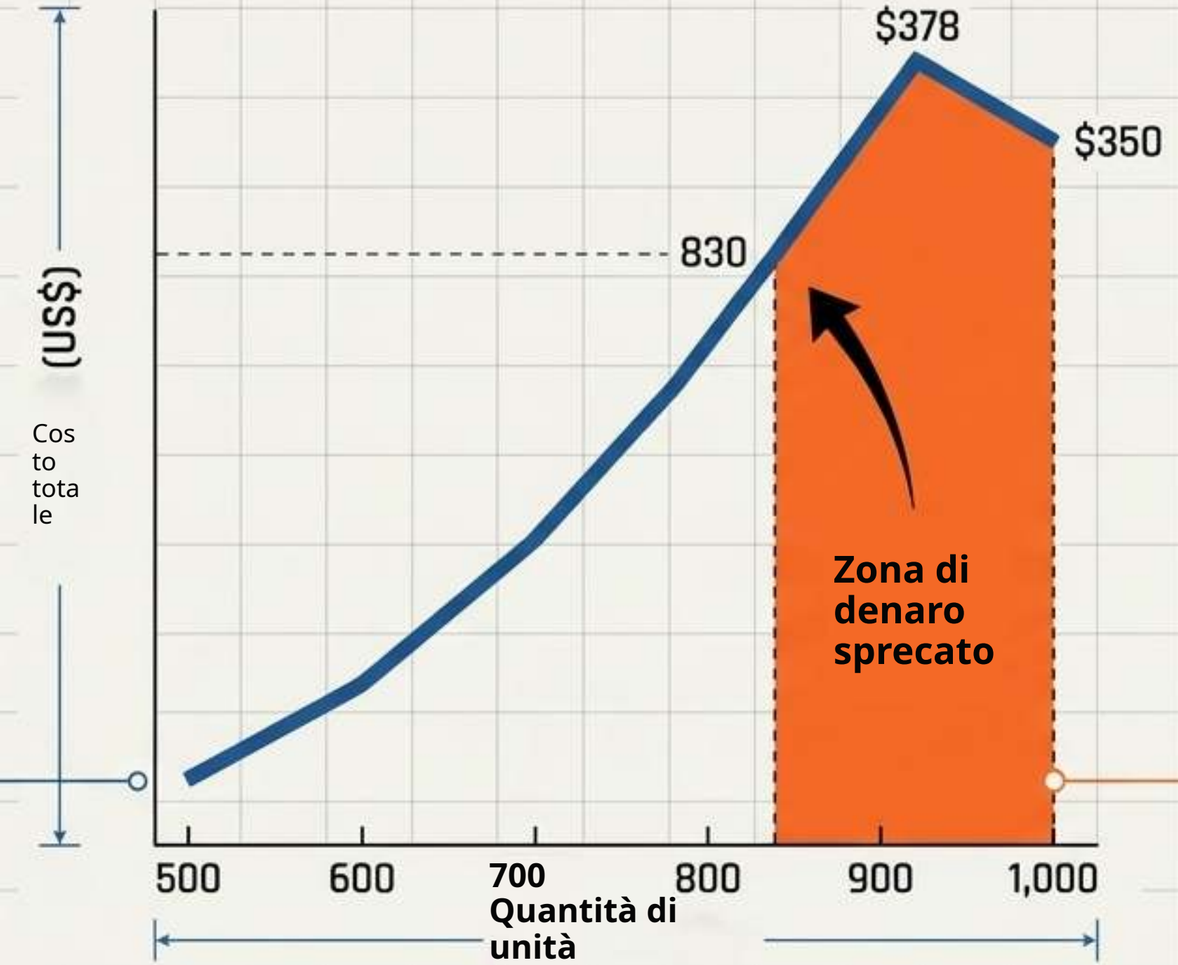

La regola pratica

Ordinare 1.000 pezzi costa meno o quanto ordini più piccoli una volta superate queste soglie:

- **Servono più di 830 in resina epossidica? Ordinatene 1.000.**
- **Servono più di 800 in acrilico? Ordinatene 1.000.**
- **Servono più di 780 in latta? Ordinatene 1.000.**

ZIGPAC

Calcolare il costo franco destino oltre il prezzo unitario



Costi di avviamento:

I contorni per resina epossidica personalizzata e acrilico tagliato al laser possono comportare costi di avviamento.

Attrezzature per la latta:

La latta richiede attrezzature di goffratura personalizzate per design. Chiedete se le attrezzature vengono conservate per i riordini e richiedete un'offerta dettagliata.

Imballaggio:

L'imballaggio standard sfuso rispetto a quello singolo incide drasticamente su volume e trasporto.

La regola d'oro: dividete il costo totale franco destino solo per il numero di pezzi che superano il vostro standard di qualità sul campione.

La lente dell'ispettore: checklist QA del campione fisico

Una bozza digitale (eProof) gratuita conferma l'impaginazione, ma i campioni fisici (US$5-30) sono il momento più economico per individuare difetti fisici.



Ispezione della resina epossidica
· Verificate bolle intrappolate, polvere o segni sulla grafica principale.
· Controllate la finitura dei bordi, la base sollevata e scansionate i codici QR sulla cupola fisica (non sulla bozza).



Ispezione dell'acrilico
· Ispezionate con luce radente per graffi superficiali e bordi incrinati.
· Distinguete i segni della pellicola protettiva rimovibile dai difetti reali. Verificate che la sottostampa bianca sostenga tutti i colori opachi.



Ispezione della latta

Valutate la nitidezza della definizione del rilievo, l'allineamento della stampa sulle aree in rilievo e verificate la presenza di bordi formati ruvidi.

Realtà ambientali e prestazioni di tenuta

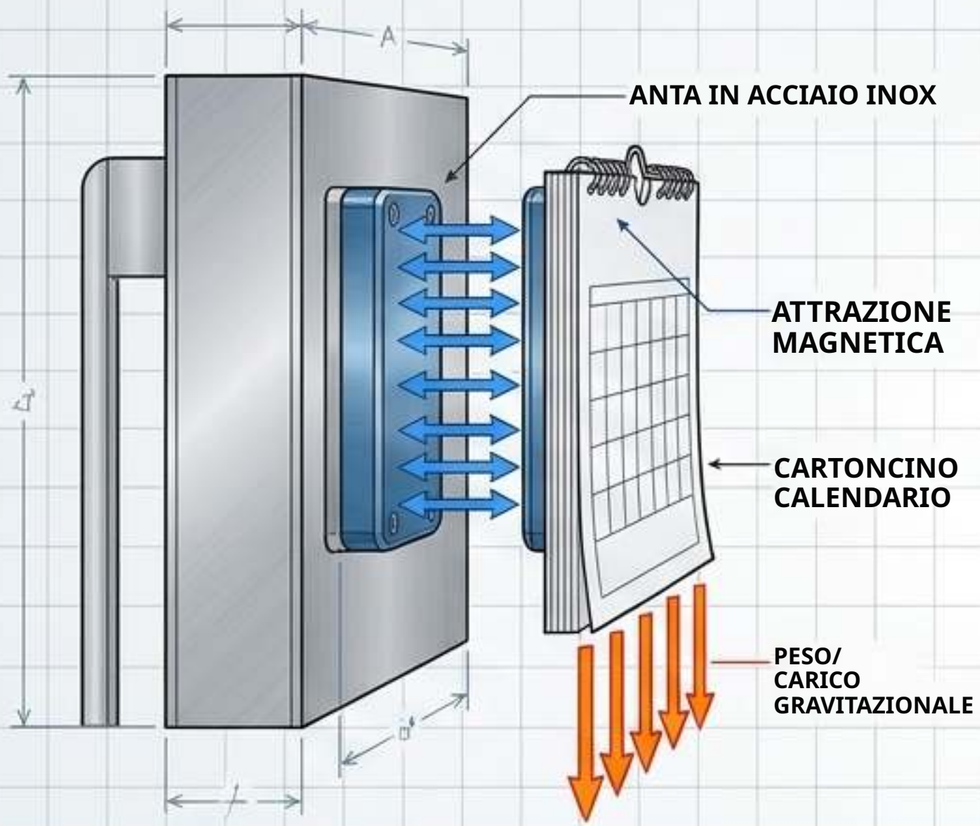

Forza di tenuta: il materiale della faccia [resina epossidica,

acrilico, latta] non determina la forza magnetica.
Una cupola aggiunge peso, non potenza. Testate il campione

completamente assemblato con il carico reale [es. menu, calendario] sulla superficie espositiva finale.



Limiti ambientali:

Nessuno di questi formati è certificato come impermeabile, antigraffio o resistente ai raggi UV.

Protocollo di cura:

Prevedetelli solo come articoli da esposizione per interni. Per la resina epossidica, pulite delicatamente, evitando detergenti abrasivi, esposizione prolungata al sole e urti. Se l'uso esterno è essenziale, indicatelo come richiesta di test specifica nella vostra RFQ.

L'imperativo federale di sicurezza [16 CFR Part 1262]

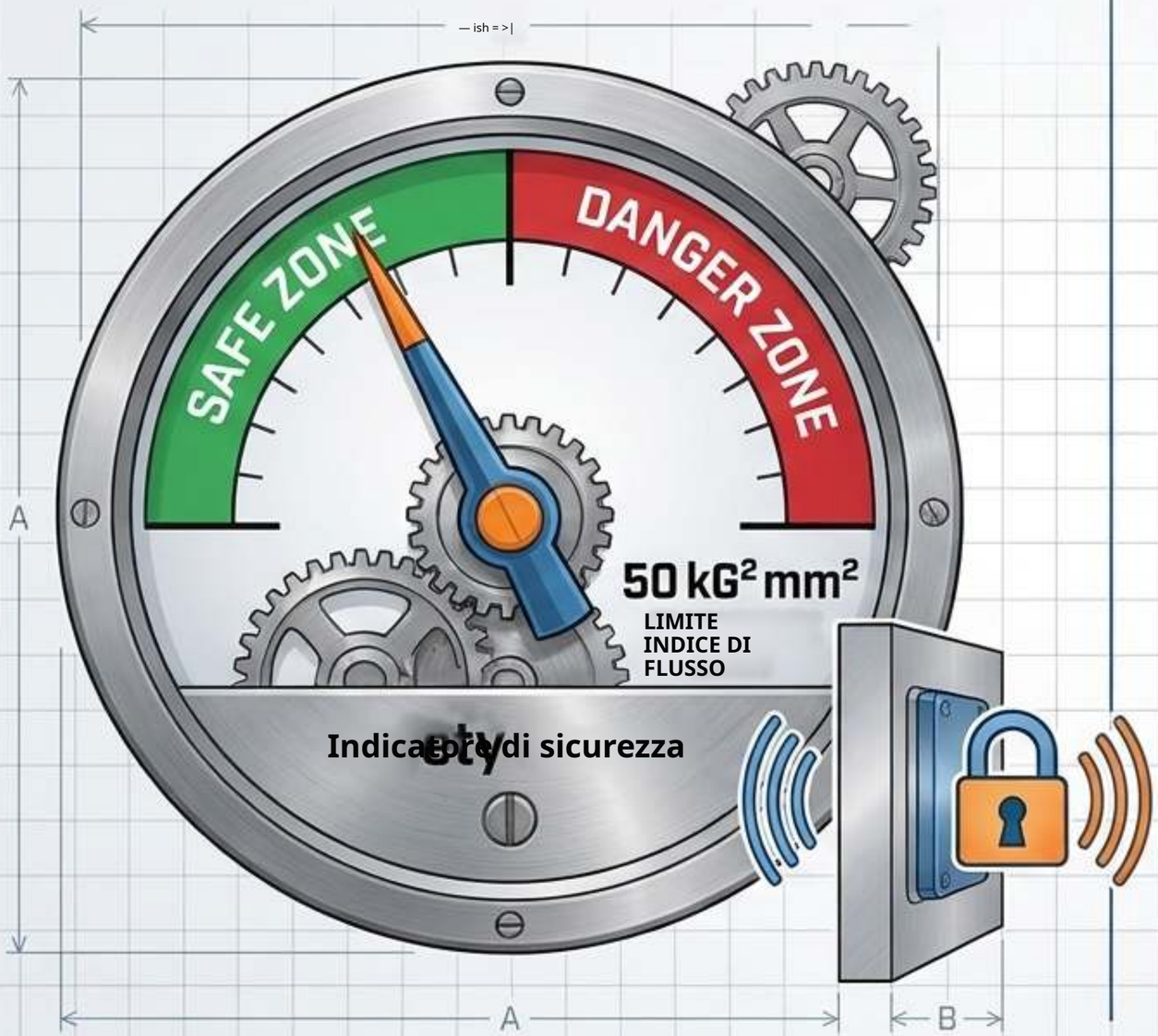

Il rischio

La CPSC ha stimato 26.600 ingestioni di magneti trattate in pronto soccorso dal 2010 al 2021.
I magneti da frigo non sono esenti
(es. richiamo di 4.640 unità a sett. 2026).

La legge

Per i prodotti commercializzati per intrattenimento,
stimolazione mentale o antistress, i piccoli magneti separabili devono avere un indice di flusso inferiore a 50 kG^2mm^2 [in vigore da ott. 2022].

L'azione dell'acquirente:

Se il vostro omaggio può arrivare ai bambini, testate fisicamente il campione per confermare che la base magnetica
sia fissata in modo permanente e non possa essere staccata dalla faccia.

Sintesi: la faccia non determina la funzione

LA FACCIA

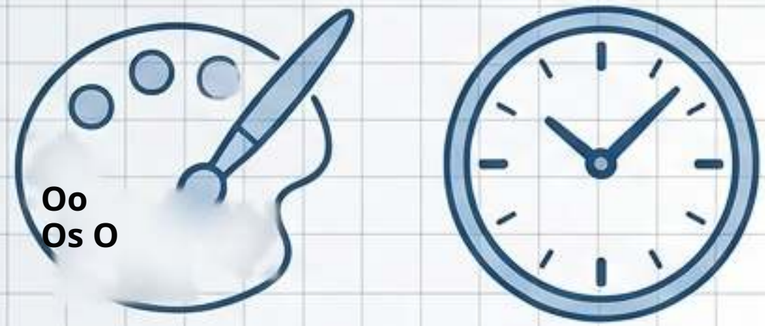

Grafica, brand e tempistiche
Resina epossidica, acrilico o latta

IL RETRO

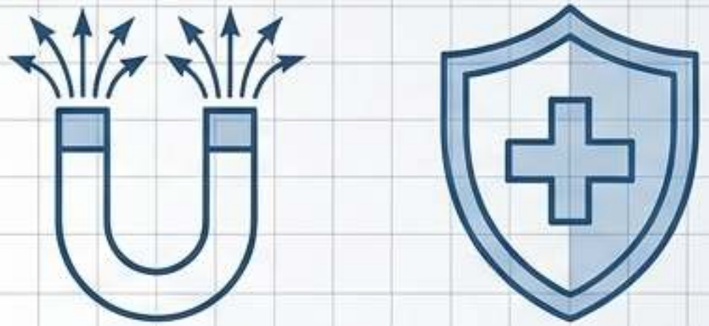

Tenuta, sicurezza e utilità
Il meccanismo della base

L'intuizione: gli acquirenti si tormentano spesso su quale formato sia «più forte» o «più sicuro». La realtà?
Forza di tenuta, conformità di sicurezza [indice di flusso] e costi unitari di base sono del tutto indipendenti dalla scelta di resina epossidica, acrilico o latta.

La conclusione: scegliere il formato è una decisione puramente di grafica e tempistiche, non una decisione prestazionale. Scegliete la faccia adatta al vostro logo; progettate il retro adatto al vostro frigo.

Percorso diagnostico: quale formato si adatta alla vostra campagna?



Il progetto master: matrice di confronto dei formati

	Cupola in resina epossidica stampata	Acrilico stampato UV	Latta stampata/ in rilievo
Costruzione	Cupola trasparente in rilievo	Faccia rigida, taglio laser	Faccia metallica, rilievo
Grafica ideale	Foto, sfumature, testo piccolo	Sagome, aree trasparenti	Emblemi, contorni, bordi
Prezzo di listino 1.000+ nov. 2026	US$0.35	US$0.32	US$0.35
Avviamento / attrezzature	I contorni possono comportare avviamento	Le forme personalizzate possono comportare avviamento	Attrezzature necessarie per design
Produzione standard	7-10 giorni	7-10 giorni	10-15 giorni
Controllo cruciale sul campione	Bolle, scansione QR	Crepe, segni della pellicola	Definizione del rilievo, allineamento

ZIGPAC

La checklist perfetta per l'esecuzione della RFQ

Il progetto di preventivo in 8 punti

[1] File grafici (indicate le aree in rilievo/piatte se richiedete la latta).

[2] Formato preferito (resina epossidica, acrilico o latta).

[3] Dimensioni finite in millimetri.

[4] Quantità per design E numero totale di design.

[5] Superficie espositiva prevista e carico fisico che il magnete deve sostenere.

[6] Requisiti di imballaggio (sfuso o singolo).

[7] Data di consegna in mano.

[8] Paese di consegna. (Nota: per consegne nell'UE, richiedete una dichiarazione REACH, poiché le sostanze dell'Elenco Candidati ECHA >0,1% in peso fanno scattare obblighi nella catena di fornitura).

Prossimi passi: inviate questi dati a Zigpac. I preventivi standard arrivano in 1-6 ore (6-24 ore per progettazioni complesse). La produzione inizia entro 2 ore dalla conferma del pagamento.

