PLAN: SPECYFIKACJA NIESTANDARDOWYCH MAGNESÓW NA LODÓWKĘ

Przewodnik dla kupujących po formatach epoksydowych, akrylowych i blaszanych

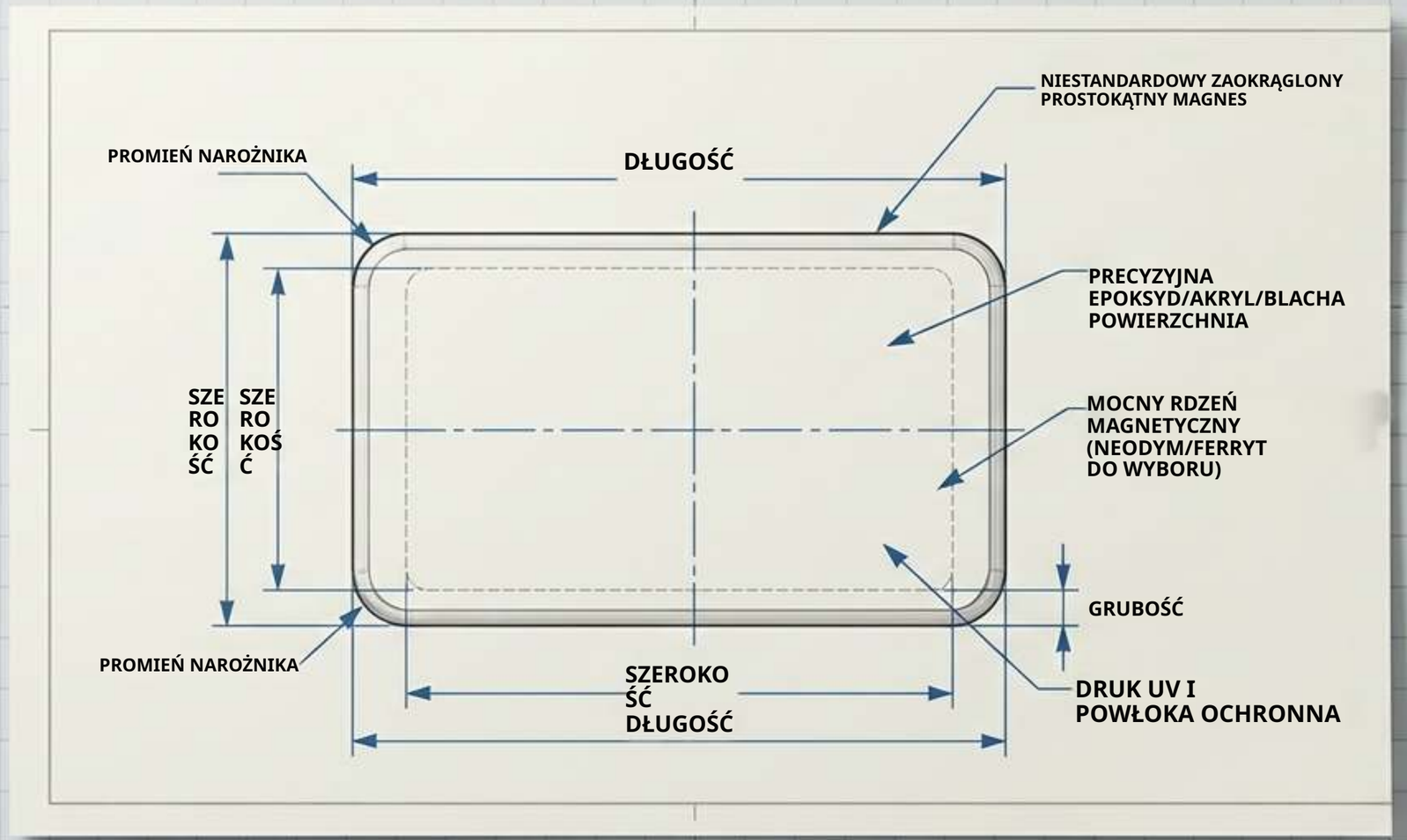



Poruszanie się po rosnącym rynku przy rozproszonych danych

Globalny rynek niestandardowych magnesów na lodówkę
ma rosnąć o 6,5% rocznie, osiągając
$700M do 2033 r. (wobec ok. $450M),
a zastosowania komercyjne generują 38,7% popytu.

ZIGPAC

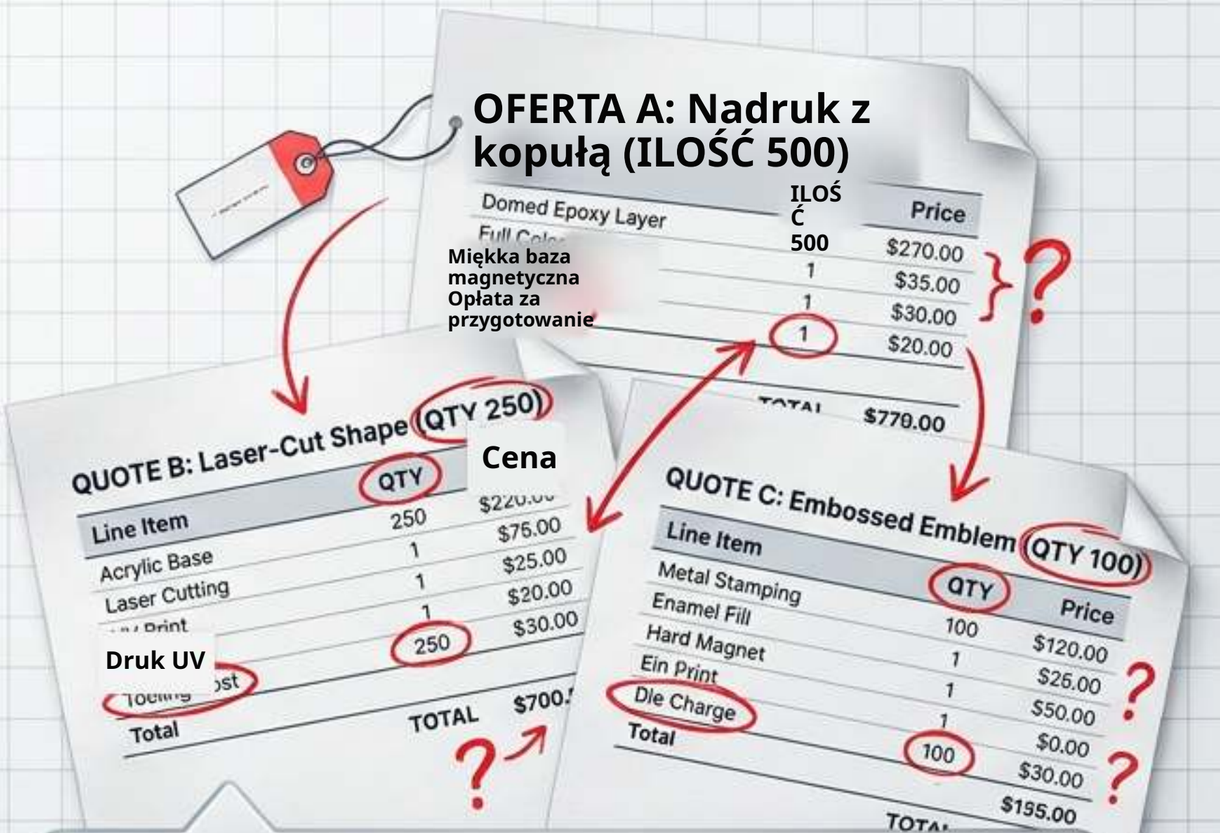

Dylemat:

Kupujący często otrzymują trzy zupełnie różne oferty **na ten sam projekt: jedną na nadruk z kopułą, jedną na kształt wycinany laserowo i jedną na tłoczony emblemat. Każda zawiera sprzeczne minimalne ilości, ukryte opłaty za przygotowanie i różne harmonogramy produkcji. Ogólne tabele porównawcze zawodzą, ponieważ oceniają cudze materiały, a nie twój konkretny projekt.**

ici |i he iil a

ZIGPAC

Anatomia formatu:

Nadrukowana kopuła epoksydowa

Szczegóły konstrukcji

Żywice reaktywne (klasyfikacja ASTM D1763) stosowane jako przezroczysta, błyszcząca powłoka zabezpieczająca nadrukowaną grafikę.

Formy silikonowe nie są wymagane, choć niestandardowe kontury mogą wiązać się z opłatą za przygotowanie.

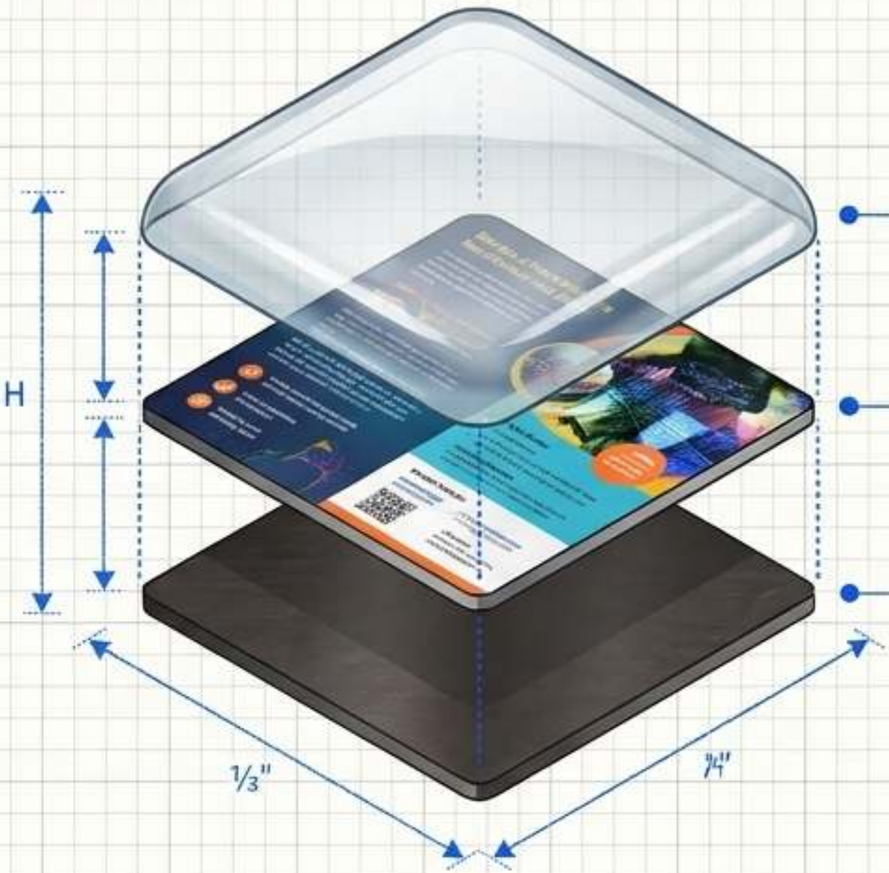

Warstwa 3: Przezroczysty epoksyd
Kopuła (wykończenie błyszczące)

Warstwa 2: Nadrukowana grafika
(Pełny kolor)

Warstwa 1:
Podkład magnetyczny

DOPASOWANIE WIZUALNE
Idealny do zdjęć, gradientów kolorów i drobnego tekstu.
Kopuła dodaje wagi i
rounded, premium
wykońc
zenia.

LOGISTICS
Standard production 7–10 days.
Price progi begin from **50 szt.** (final MOQ on **oferta).**

ZIGPAC

Anatomia formatu:
Akryl z nadrukiem UV

Szczegóły konstrukcji

Dwa odrębne zadania: druk UV

odpowiada za detale,
a kontur cięty laserowo
wyznacza sztywną sylwetkę.

Podkład z białego atramentu sprawia, że kolory są kryjące; obszary bez atramentu pozostają przezroczyste, zmieniając przezroczystość w element projektu.

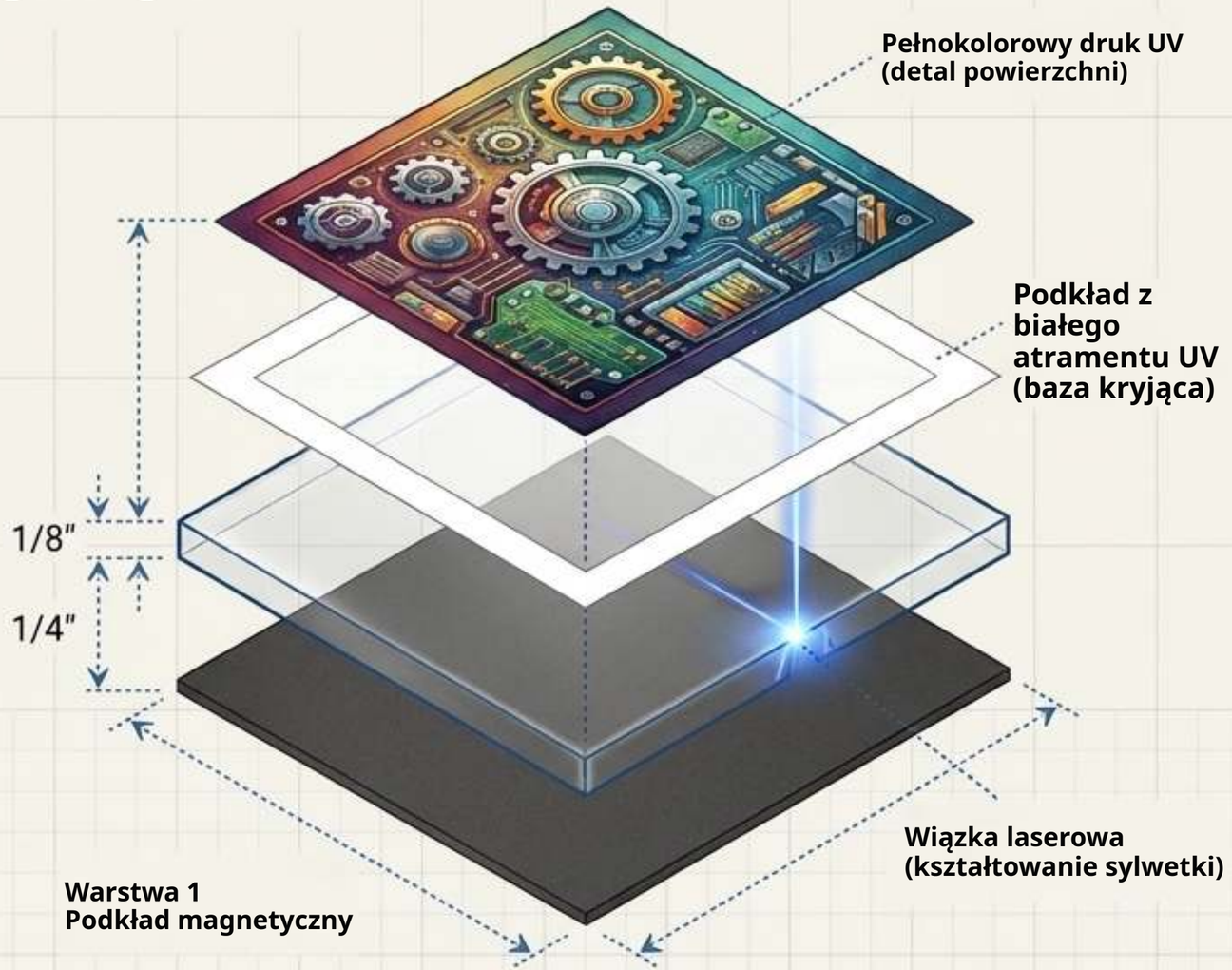

DOPASOWANIE WIZUALNE

Optimal do **wycinane na kształt sylwetki i wzory** wymagające **niezadrukowane** areas.

LOGISTICS

Standard production 7–10 days.

Price tiers begin from 50 pcs.

Verify which side the ink sits on to ensure backing doesn't obscure rear-printed art.

Anatomia formatu:
Tłoczona i wytłaczana blacha

Szczegóły konstrukcji

Wykonany z blachy ocynowanej (stali powlekanej cyną, nie z litej cyny). Lico zawiera zarówno nadruk, jak i fizycznie wytłoczony relief, sprasowane razem w formie, zanim zostanie nałożony oddzielny podkład magnetyczny.

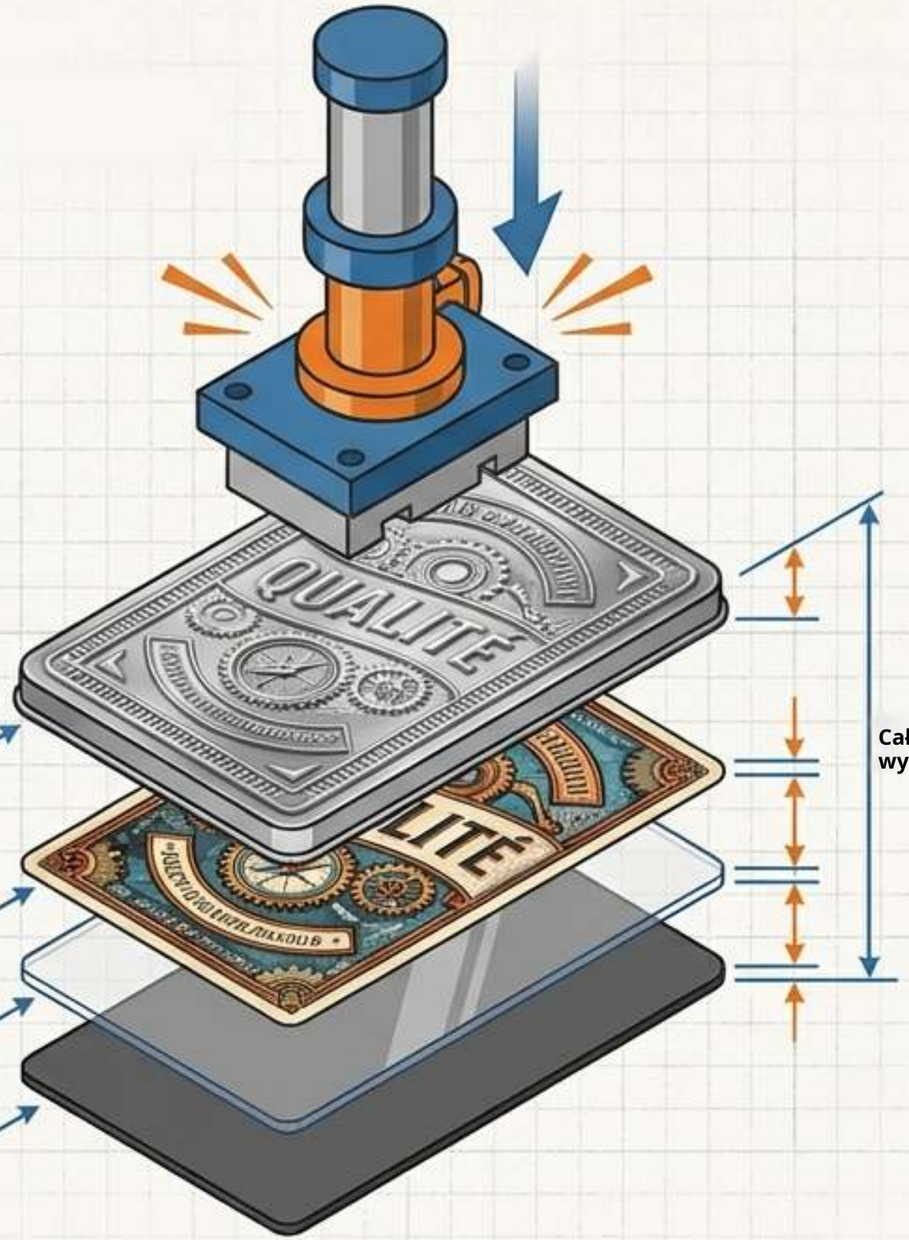

Warstwa 4 (góra): Tłoczona metalowa

pokrywa z blachy ocynowanej z wypukłym reliefem 3D na powierzchni

Warstwa 3: Wkładka papierowa z nadrukiem

Warstwa 2: Przezroczysta folia

Warstwa 1 (spód): Ciemny podkład magnetyczny

DOPASOWANIE WIZUALNE
· Doskonały do wypukłych metalowych emblematów, wyrazistych
· Tekst i drobne detale muszą pozostać na z dala od

boundaries.

LOGISTICS

- Standard production 10–15 days (allowing time for tooling).
- Price tiers begin from

według oferty).

16:9

ZIGPAC

Ekonomia wolumenu: aktualne progi bazowe

**Różnica cen między formatami jest marginalna. Przy 500 sztukach całkowita rozpiętość to tylko US$25. Oprzyrządowanie,
pakowanie i fracht wpłyną na koszt końcowy bardziej niż wybór materiału.**



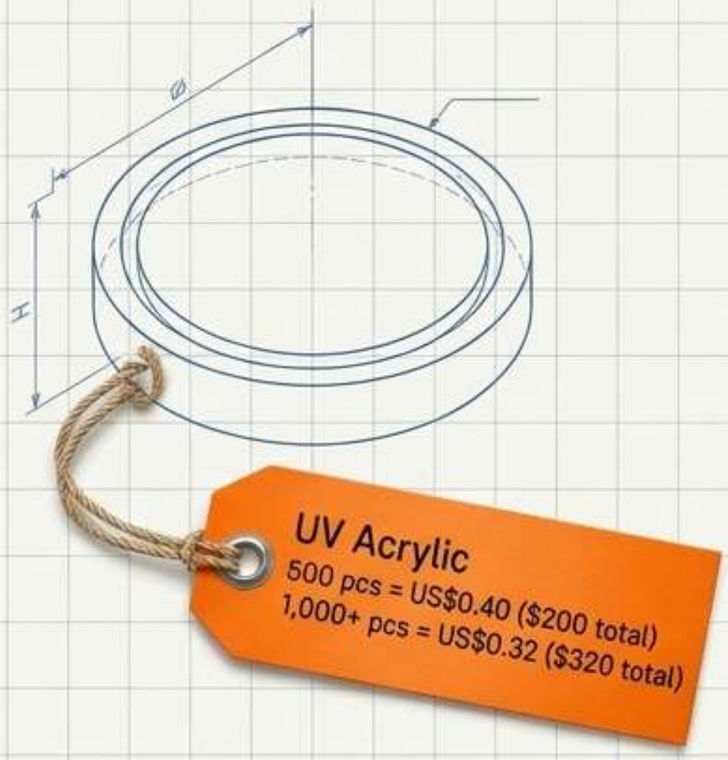

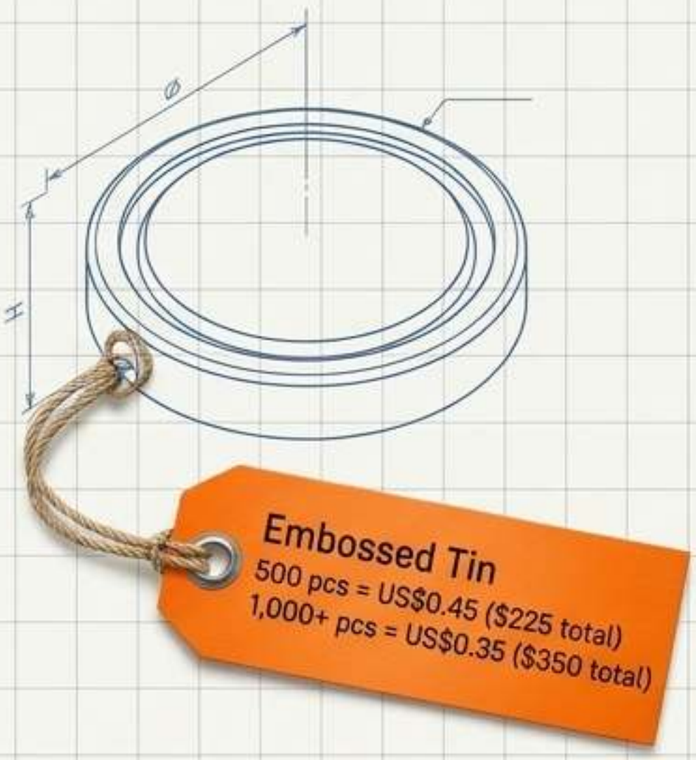

to

Uwaga dot. zamówień hurtowych: serie 5000 szt. wyceniane są osobno; pomnożenie stawki 1000+ daje **jedynie górny punkt odniesienia (np. ≤US$1750 dla epoksydu/blachy). Ceny według cennika z listopada 2026.**

Pułapka progów: dlaczego 900 sztuk kosztuje więcej niż 1000

Paradoks

Przy stawce 500+ 900 magnesów epoksydowych kosztuje wg cennika US$378.

Jednak przejście do progu 1000 sztuk obniża cenę jednostkową, dzięki czemu 1000 magnesów kosztuje tylko US$350.

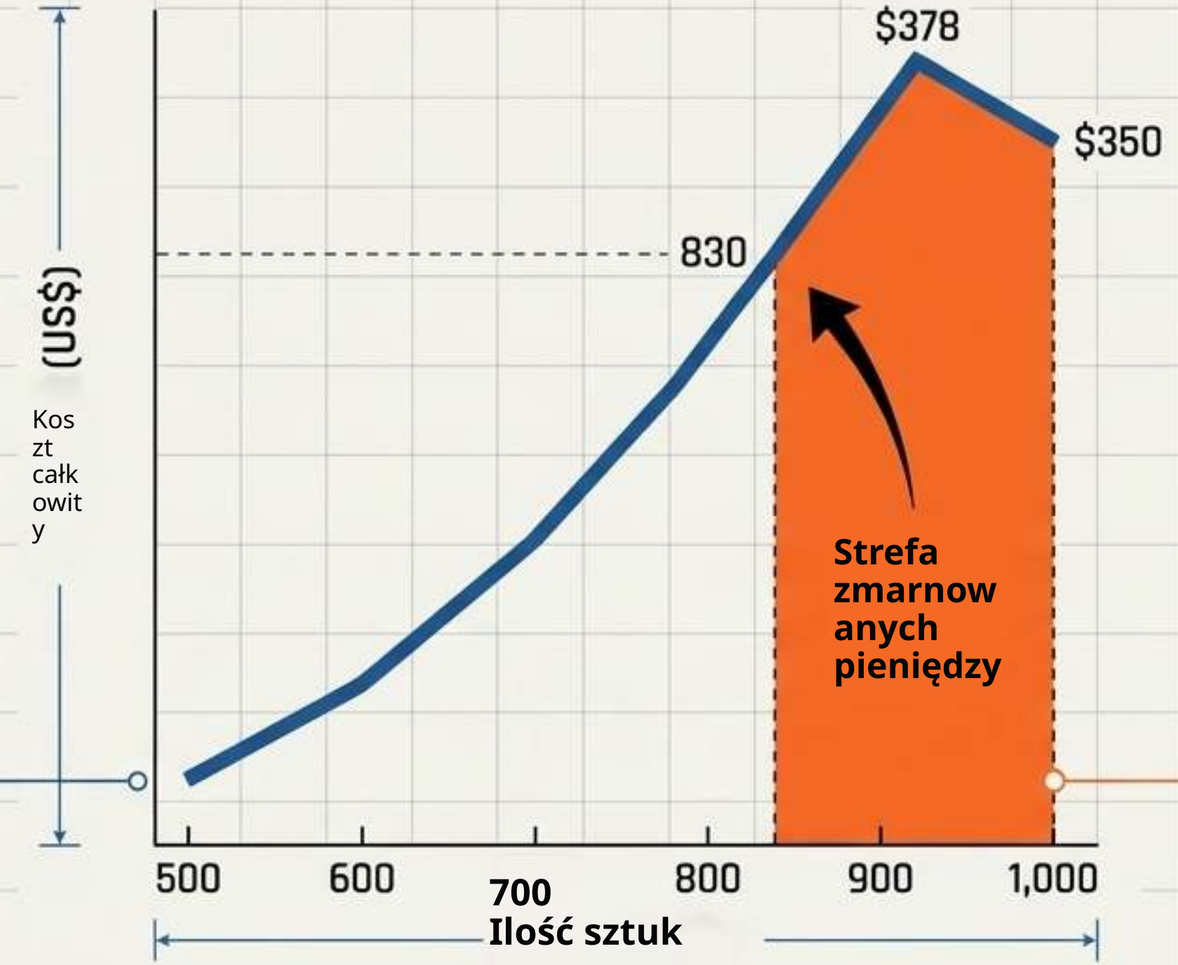

Praktyczna zasada

Zamówienie 1000 sztuk jest tańsze lub równe mniejszym zamówieniom po przekroczeniu tych progów:

- Potrzebujesz ponad 830 epoksydowych? Zamów 1000.
- Potrzebujesz ponad 800 akrylowych? Zamów 1000.
- Potrzebujesz ponad 780 blaszanych? Zamów 1000.

ZIGPAC

Obliczanie kosztu całkowitego z dostawą poza ceną jednostkową

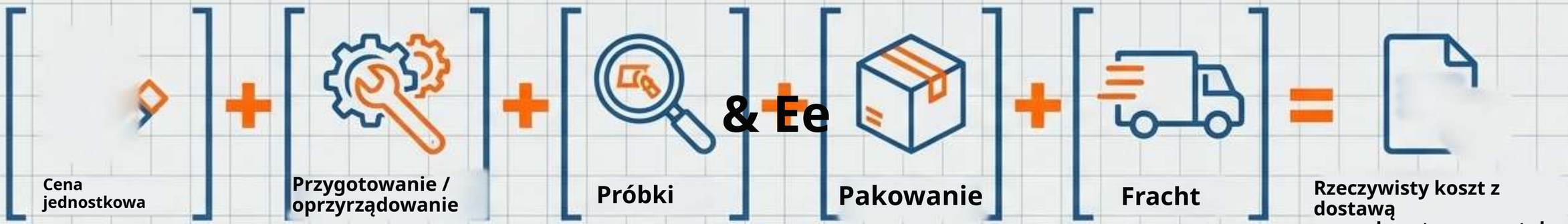

Opłaty za przygotowanie:

Kontury niestandardowego epoksydu i akrylu ciętego laserowo mogą wiązać się z opłatą za przygotowanie.

Oprzyrządowanie do blachy:

Blacha wymaga niestandardowego oprzyrządowania do tłoczenia dla każdego wzoru. Koniecznie zapytaj, czy oprzyrządowanie jest zachowywane na kolejne zamówienia, i poproś o szczegółowy zakres.

Pakowanie:

Standardowe pakowanie zbiorcze a indywidualne drastycznie wpływa na objętość i fracht.

Złota zasada: dziel całkowity koszt z dostawą wyłącznie przez liczbę sztuk, które spełniają twój standard jakości próbki.

Okiem inspektora: lista kontrolna jakości próbek fizycznych

Bezpłatny cyfrowy eProof potwierdza układ, ale próbki fizyczne (US$5-30) to najtańszy moment na wychwycenie wad fizycznych.



Kontrola epoksydu

· Sprawdź, czy nad kluczową grafiką nie ma pęcherzyków, kurzu lub śladów.

· Sprawdź wykończenie krawędzi, odklejony podkład i zeskanuj kody QR na fizycznej kopule (nie na odbitce próbnej).



Kontrola akrylu

· Obejrzyj pod skośnym światłem pod kątem zarysowań powierzchni i pękniętych krawędzi.

· Odróżnij ślady zdejmowanej folii ochronnej od rzeczywistych wad. Upewnij się, że biały podkład znajduje się pod wszystkimi kolorami kryjącymi.



Kontrola blachy

Oceń ostrość odwzorowania reliefu, spasowanie nadruku na wypukłych obszarach i sprawdź, czy formowane krawędzie nie są szorstkie.

Warunki środowiskowe i siła trzymania

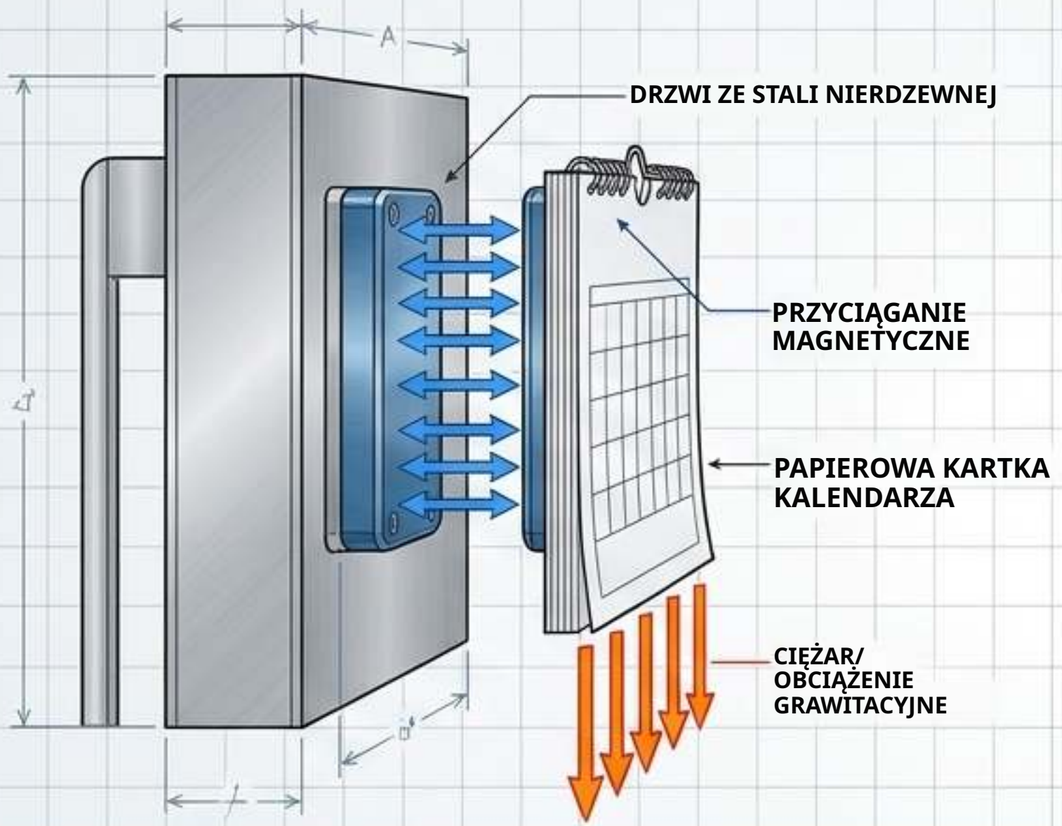

Siła trzymania: materiał lica [epoksyd,

akryl, blacha] nie decyduje o sile magnetycznej.
Kopuła dodaje wagi, a nie mocy. Przetestuj w pełni

zmontowaną próbkę z rzeczywistym obciążeniem [np. menu, kalendarz] na docelowej powierzchni ekspozycji.



Ograniczenia środowiskowe:

Żaden z tych formatów nie jest potwierdzony jako wodoodporny, odporny na zarysowania ani na promieniowanie UV.

Zasady pielęgnacji:

Planuj wyłącznie jako elementy do ekspozycji wewnątrz. W przypadku epoksydu
przecieraj delikatnie, bez środków ściernych, długotrwałego nasłonecznienia i uderzeń. Jeśli użycie na zewnątrz jest kluczowe, zgłoś
to jako konkretne zapytanie o test w swoim RFQ.

Federalny wymóg bezpieczeństwa [16 CFR Part 1262]

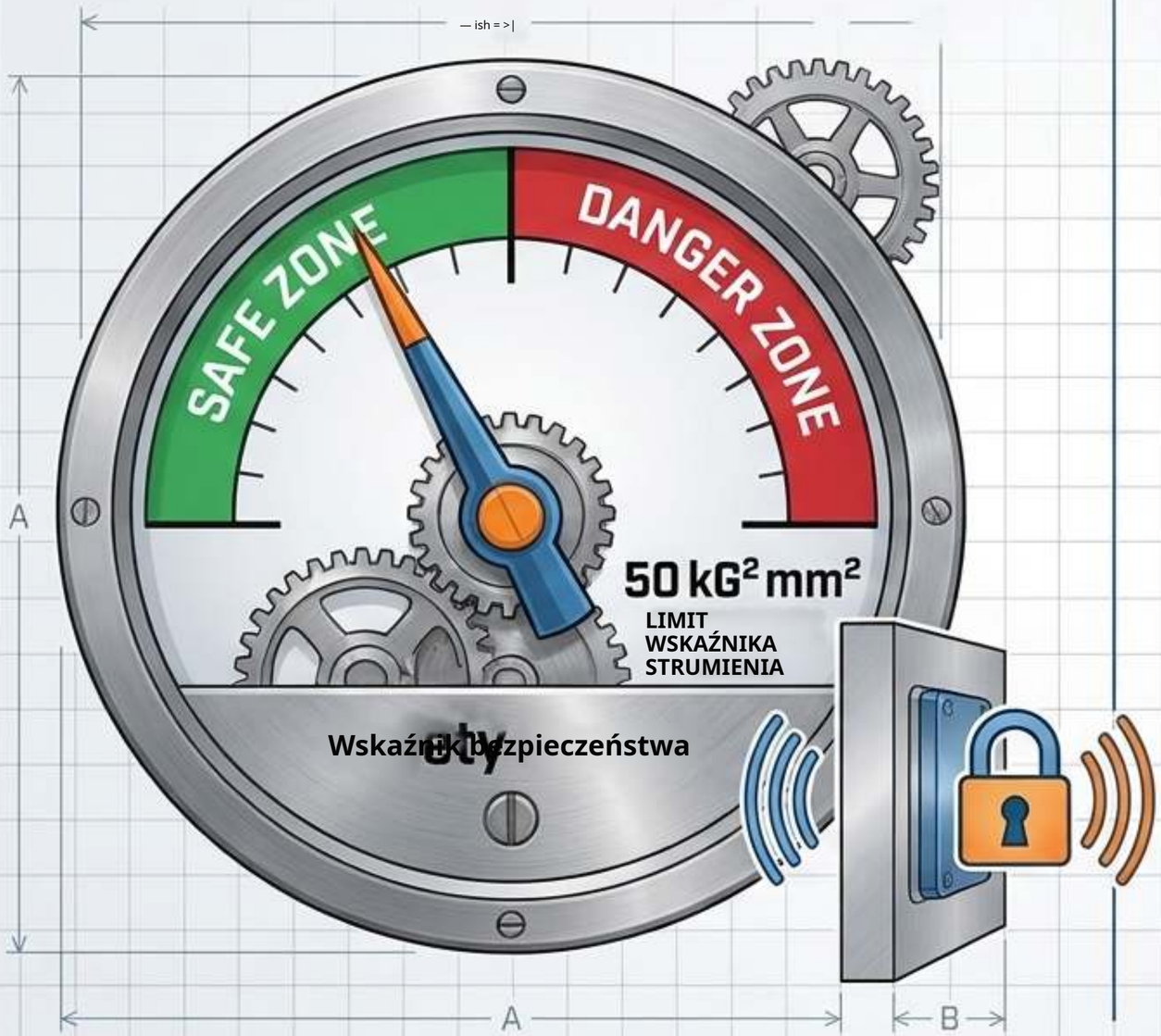

Ryzyko

CPSC oszacowała 26 600 przypadków połknięcia magnesów
leczonych w trybie nagłym w latach 2010-2021.
Magnesy na lodówkę nie są wyłączone
(np. wycofanie 4640 sztuk we wrześniu 2026 r.).

Prawo

W produktach reklamowanych jako zabawka, stymulacja umysłowa lub odstresowanie małe odłączalne magnesy muszą mieć wskaźnik strumienia poniżej 50 kG²mm² [egzekwowane od października 2022 r.].

Działanie kupującego:

Jeśli gadżet może trafić do dzieci, fizycznie przetestuj próbkę, aby potwierdzić, że podkład magnetyczny
jest trwale przymocowany i nie da się go oderwać od lica.

Podsumowanie: lico nie decyduje o funkcji

LICO





Grafika, marka i harmonogram
Epoksyd, akryl lub blacha

TYŁ

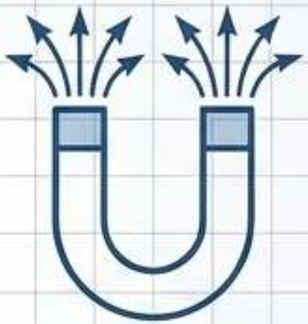



Siła trzymania, bezpieczeństwo i użyteczność
Mechanizm podkładu

Spostrzeżenie: kupujący często zastanawiają się, który format jest „mocniejszy” lub „bezpieczniejszy”. Rzeczywistość? Siła trzymania, zgodność z wymogami bezpieczeństwa [wskaźnik strumienia] i bazowe koszty jednostkowe są całkowicie niezależne od tego, czy wybierzesz epoksyd, akryl czy blachę.

Wniosek: wybór formatu to wyłącznie decyzja dotycząca grafiki i harmonogramu, a nie decyzja dotycząca wydajności. Wybierz lico pasujące do logo; zaprojektuj tył pasujący do lodówki.

Schemat diagnostyczny: który format pasuje do Twojej kampanii?



Plan główny: macierz porównania formatów

	Nadrukowana kopuła epoksydowa	Akryl z nadrukiem UV	Tłoczona/wytłaczana blacha
Konstrukcja	Przezroczysta wypukła kopuła	Sztywne lico, cięte laserowo	Metalowe lico, wypukły relief
Najlepsza grafika	Zdjęcia, gradienty, drobny tekst	Sylwetki, przezroczyste obszary	Emblematy, kontury, obramowania
Cena katalogowa 1000+ listopad 2026	US$0.35	US$0.32	US$0.35
Przygotowanie / oprzyrządowanie	Kontury mogą wymagać opłaty	Niestandardowe kształty mogą wymagać opłaty	Oprzyrządowanie wymagane dla każdego wzoru
Standardowa produkcja	7-10 dni	7-10 dni	10-15 dni
Kluczowa kontrola próbki	Pęcherzyki, skan QR	Pęknięcia, ślady folii	Ostrość reliefu, spasowanie

ZIGPAC

Lista kontrolna idealnego zapytania ofertowego (RFQ)

8-punktowy plan zapytania

[1] Pliki graficzne (zaznacz obszary wypukłe/płaskie przy zamawianiu blachy).

[2] Preferowany format (epoksyd, akryl lub blacha).

[3] Wymiar gotowego produktu w milimetrach.

[4] Ilość na wzór ORAZ łączna liczba wzorów.

[5] Docelowa powierzchnia ekspozycji i fizyczne obciążenie, które magnes musi utrzymać.

[6] Wymagania dotyczące pakowania (zbiorcze czy indywidualne).

[7] Data dostarczenia do rąk.

[8] Kraj dostawy. (Uwaga: przy dostawach do UE poproś o oświadczenie REACH, ponieważ substancje z listy kandydackiej ECHA >0,1% wag. uruchamiają obowiązki w łańcuchu dostaw).

Kolejne kroki: prześlij te dane do Zigpac. Standardowe oferty przygotowujemy w 1-6 godzin (6-24 godziny przy złożonych projektach inżynieryjnych). Produkcja rusza w ciągu 2 godzin od potwierdzenia płatności.

