O PROJETO: ESPECIFICANDO ÍMÃS DE GELADEIRA PERSONALIZADOS

Guia de Apoio ao Comprador para Formatos em Epóxi, Acrílico e Lata

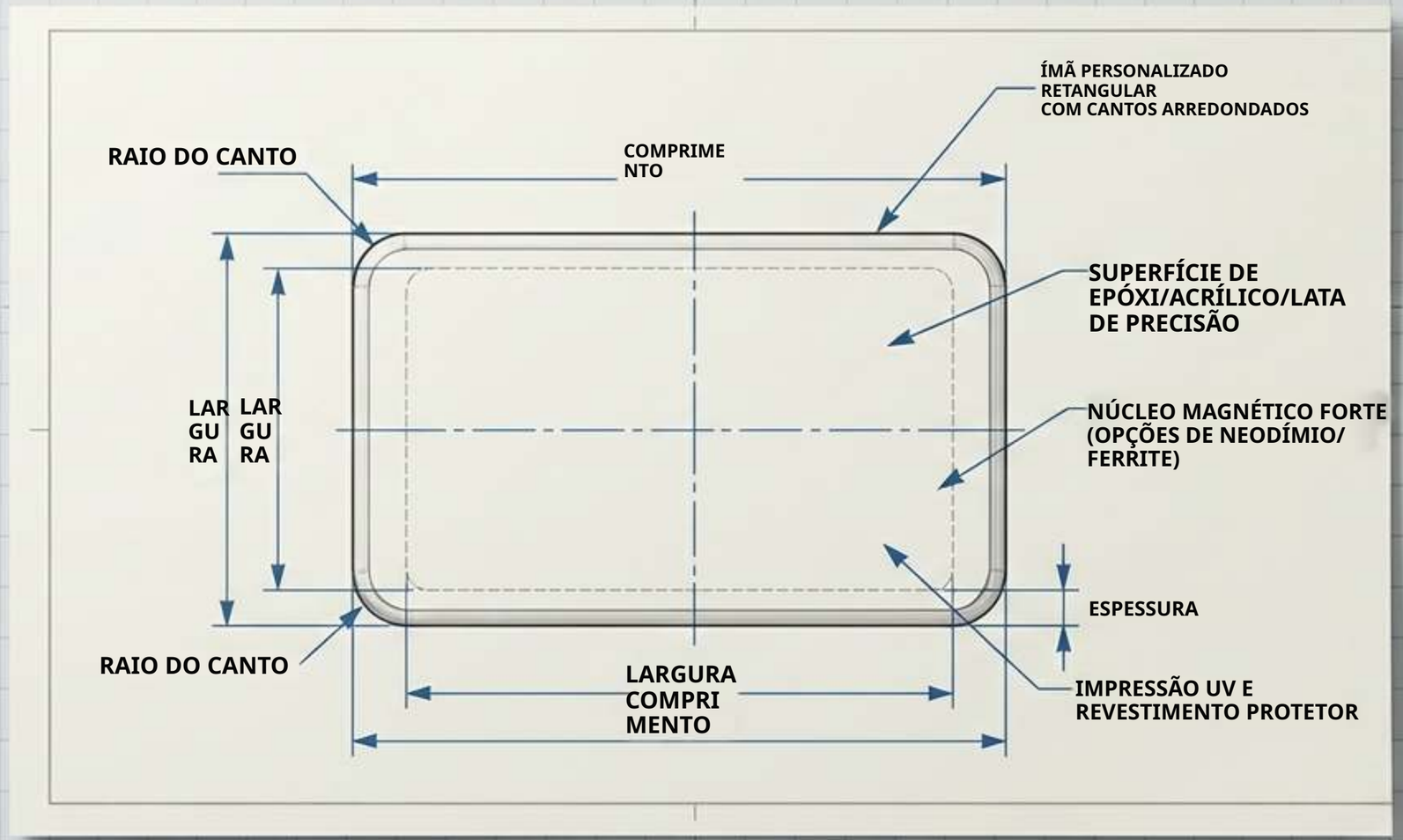



Navegando em um Mercado em Crescimento Com Dados Fragmentados

Projeta-se que o mercado global de ímãs de geladeira personalizados cresça 6,5% ao ano, atingindo US$ 700 milhões até 2033 (ante ~US$ 450 milhões), com usos comerciais respondendo por 38,7% da demanda.

ZIGPAC

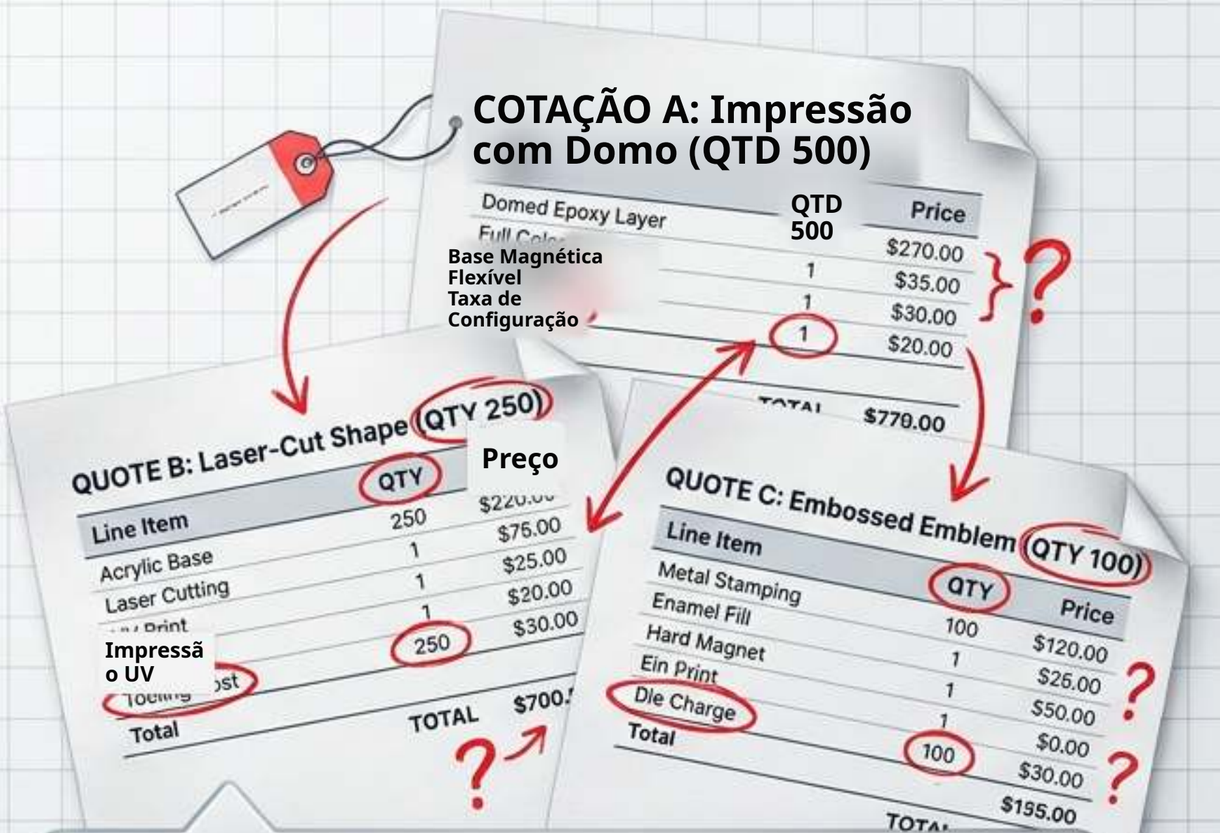

O Dilema:

Os compradores frequentemente recebem três cotações completamente diferentes **para o mesmo projeto: uma para impressão com domo, outra para um formato cortado**

a laser e outra para um emblema em relevo. Cada uma traz quantidades iniciais conflitantes, taxas de configuração ocultas e cronogramas de produção diferentes. Tabelas comparativas genéricas falham porque avaliam os materiais de outra pessoa, não o seu projeto específico.

ici |i he iil a

ZIGPAC

Anatomia do Formato:

O Domo de Epóxi Impresso

Detalhes de Construção

Resinas reativas (classificação ASTM D1763) usadas como cobertura transparente e brilhante que sela a arte impressa.

Não são necessários moldes de silicone, embora contornos personalizados possam gerar taxas de configuração.



Camada 3: Epóxi Transparente
Domo (Acabamento Brilhante)

Camada 2: Arte Impressa **(Cores Completas)**

Camada 1:
Base Magnética

ADEQUAÇÃO VISUAL
Ideal para fotos, gradientes de cor e textos pequenos. O domo adiciona peso e um rounded, premium **acabamento.**

LOGISTICS

Standard production 7–10 days.

Price faixas begin from **50 pçs** (final MOQ on **cotação**).

Anatomia do Formato:

Acrílico com Impressão UV

Detalhes de Construção

Duas funções distintas: a impressão
UV carrega o detalhe,
enquanto o contorno cortado
a laser
define a silhueta rígida.

Uma sub-impressão em tinta branca
torna as cores opacas;
áreas sem tinta
permanecem transparentes,
transformando
a transparência em um recurso de design.

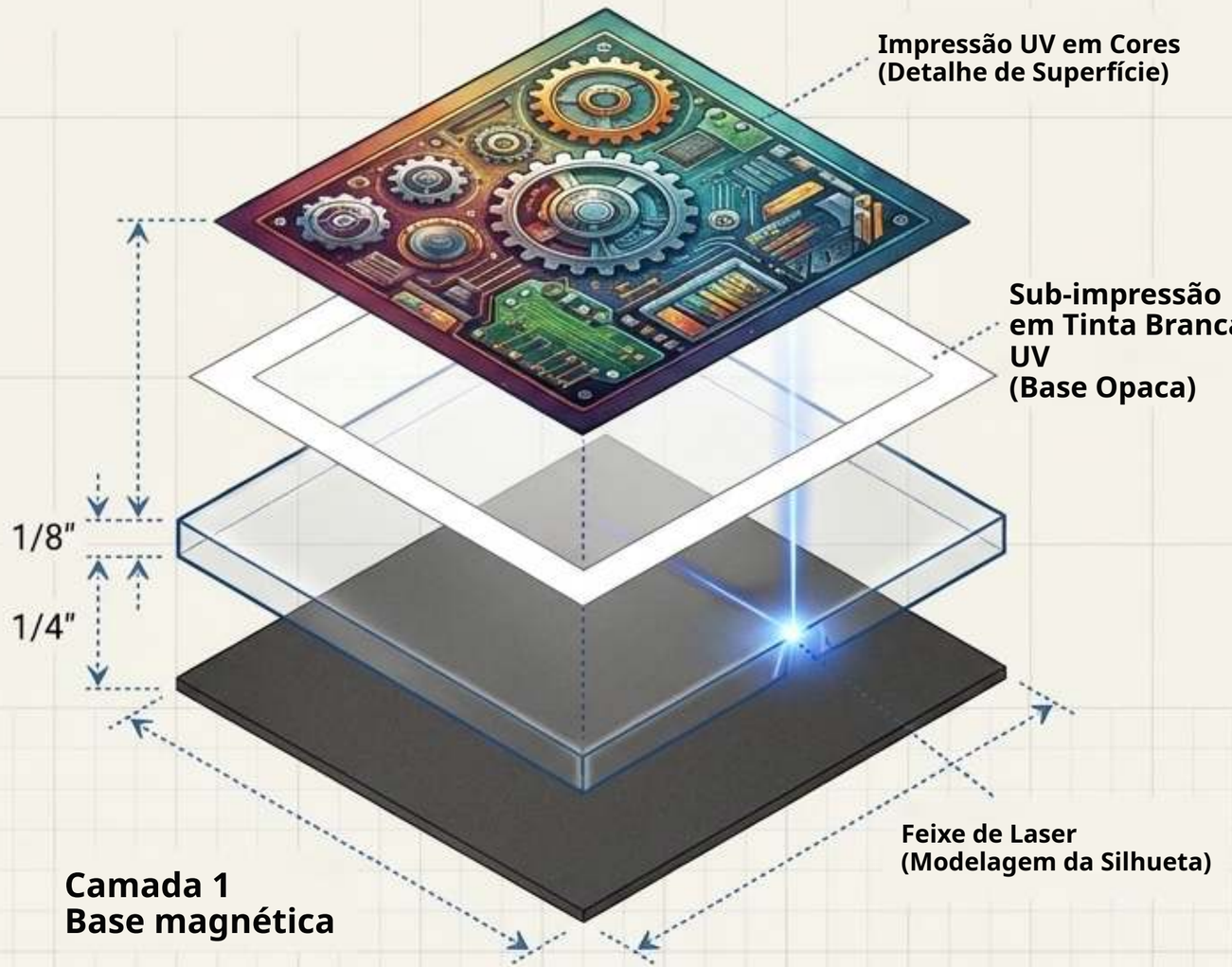

ADEQUAÇÃO VISUAL

ot mal para **silhuetas cortadas no formato e designs** que exigem **sem impressão**

ar, areas.

LOGISTICS

Standard production 7–10 days.

Price tiers begin from 50 pcs.

Verify which side the ink sits on to ensure backing doesn't obscure rear-printed art.

Anatomia do Formato:
Lata Estampada e em Relevo

Detalhes de Construção

Fabricado em folha de flandres (aço revestido de estanho, não estanho maciço).
A face traz tanto a impressão quanto o relevo
físico, prensados juntos em um molde
antes da aplicação de uma base magnética separada.

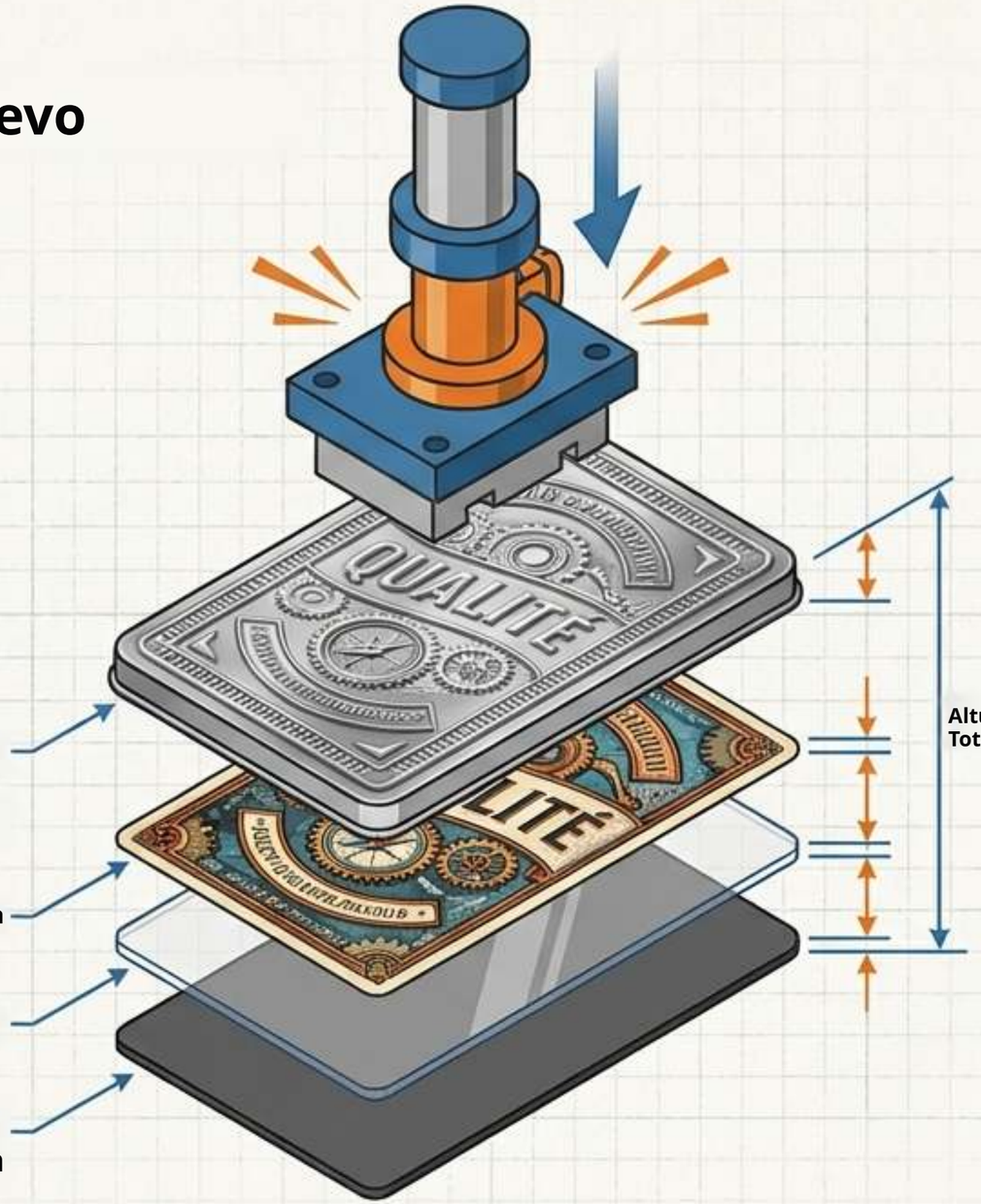

Camada 4 (Topo): Cobertura metálica estampada
de folha de flandres com relevo elevado 3D gravado em sua superfície

Camada 3: Encarte de papel com arte impressa

Camada 2: Camada de filme transparente

Camada 1 (Base):
Base magnética escura

ADEQUAÇÃO VISUAL
·Superior para emblemas metálicos em relevo, ousados
·Textos e detalhes finos devem permanecer na longe da

LOGISTICS

- **Standard production 10–15 days (allowing time for tooling).**
- **Price tiers begin from 100 pcs (final MOQ na cotação).**

16:9

ZIGPAC

A Economia do Volume: Referências Atuais por Faixa

A diferença de preço entre os formatos é marginal. Com 500 peças, a variação total é de apenas US$ 25. Ferramental, embalagem e frete determinarão os custos finais mais do que a escolha da matéria-prima.



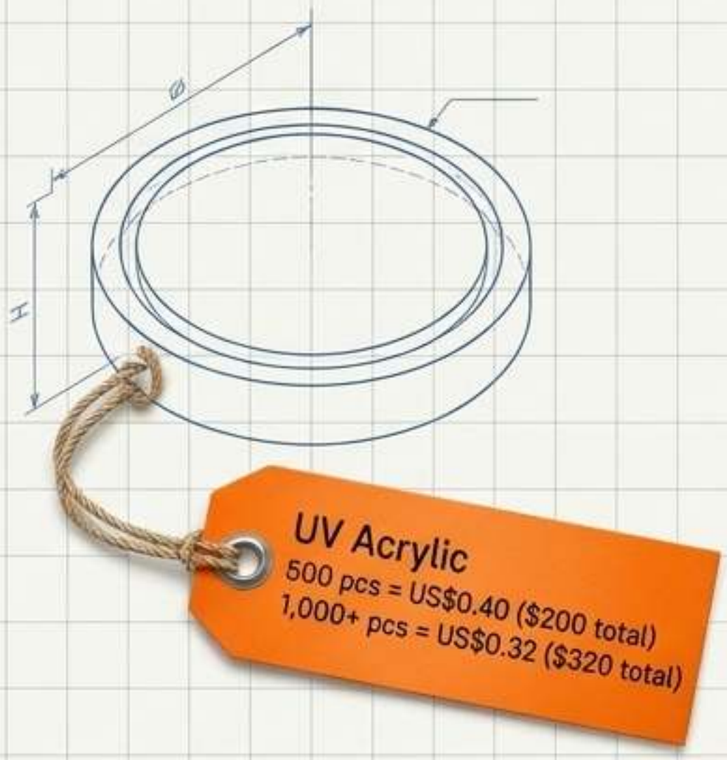

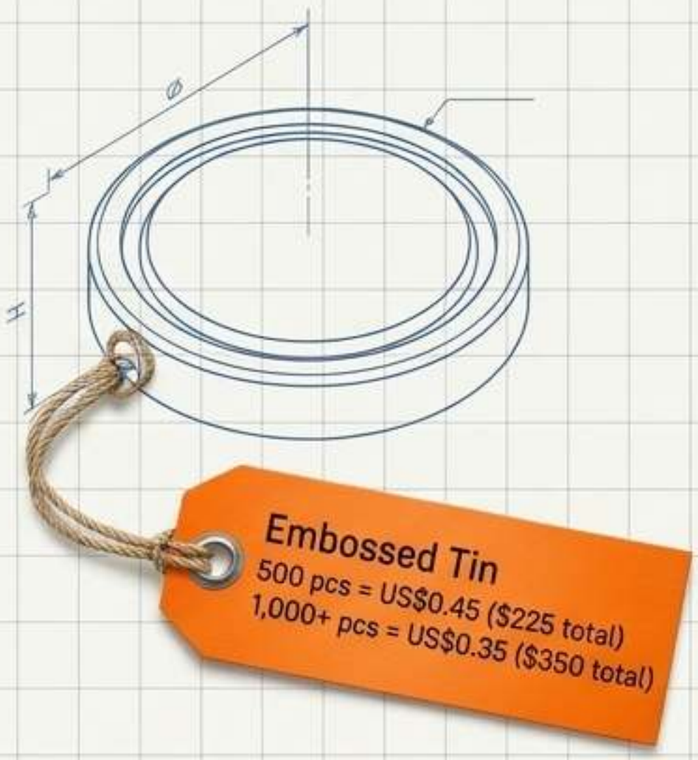

isso

Nota sobre Volume: pedidos de 5.000 peças são cotados separadamente; multiplicar a tarifa de 1.000+ fornece **apenas uma referência de teto (ex.: ≤US$ 1.750 para Epóxi/Lata). Preços baseados na Lista de Nov 2026.**

A Armadilha das Faixas: Por Que 900 Peças Custam Mais Que 1.000

O Paradoxo

Na tarifa de 500+, 900 ímãs de epóxi custam US$ 378 pela lista.

No entanto, passar para a faixa de 1.000 peças reduz o preço unitário, fazendo 1.000 ímãs custarem apenas US$ 350.

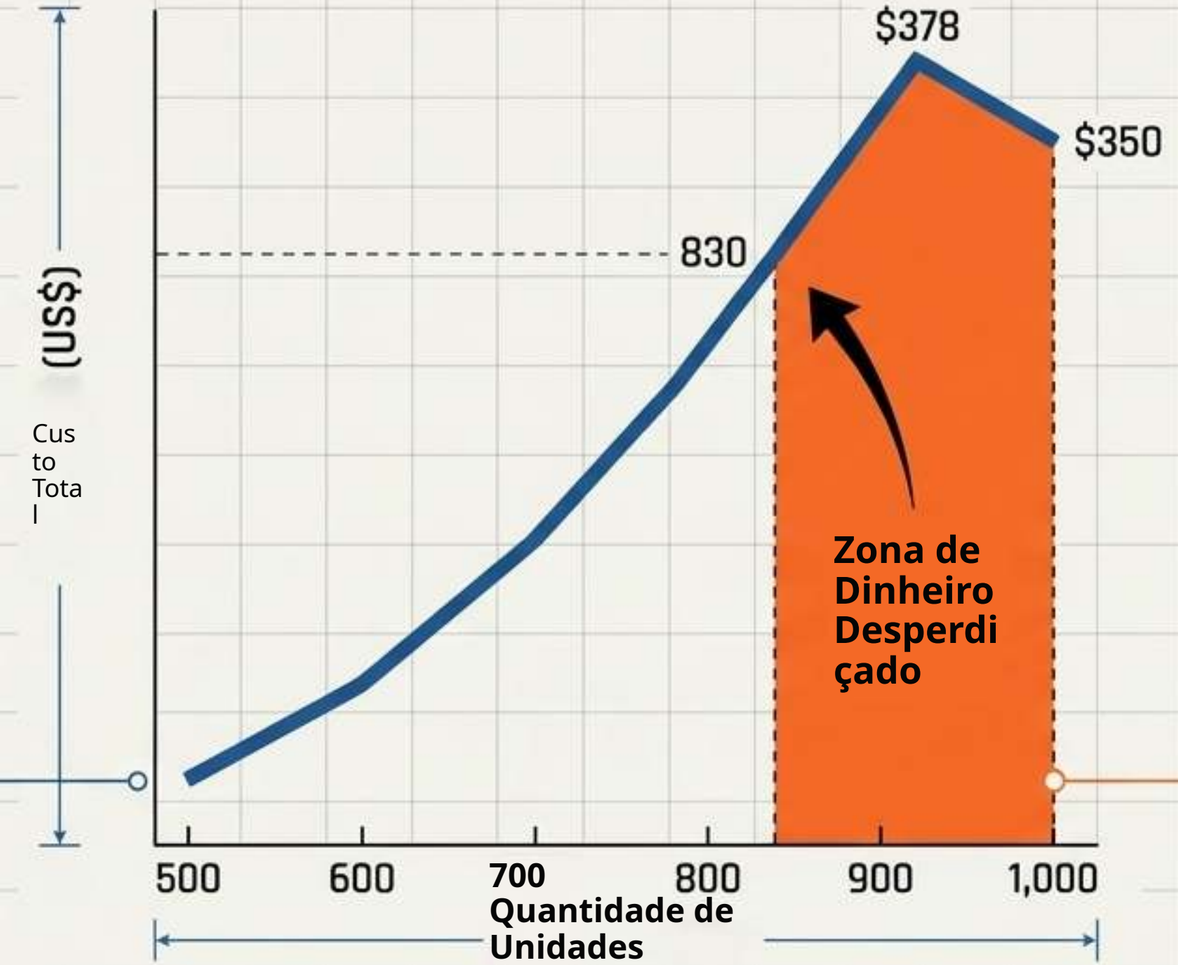

A Regra Prática

Pedir 1.000 peças é mais barato ou igual a pedidos menores depois de ultrapassar estes limites:

·Precisa de mais de 830 de Epóxi? Peça 1.000.

·Precisa de mais de 800 de Acrílico? Peça 1.000.

· Precisa de mais de 780 de Lata? Peça 1.000.

ZIGPAC

Calculando o Custo Final Além do Preço Unitário



Taxas de Configuração:

Contornos para epóxi personalizado e acrílico cortado a laser podem gerar taxas de configuração.

Ferramental para Lata:

A lata exige ferramental de relevo personalizado por design. Pergunte se o ferramental é mantido para novos pedidos e solicite um escopo detalhado.

u

Embalagem:

Embalagem padrão a granel vs. individual impacta drasticamente o volume e o frete.

A Regra de Ouro: divida o custo final total apenas pelo número de peças que passam no seu padrão de amostra de qualidade.

A Lente do Inspetor: Checklist de QA de Amostras Físicas

Uma eProva digital gratuita confirma o layout, mas amostras físicas (US$ 5-30) são o ponto mais barato para detectar defeitos físicos.



Inspeção do Epóxi
· Verifique bolhas presas, poeira ou marcas sobre a arte principal.
·Inspecione o acabamento das bordas, base descolada e escaneie os códigos QR no domo físico (não na prova).



Inspeção do Acrílico
· Inspecione sob luz angulada em busca de riscos na superfície e bordas trincadas.
·Diferencie marcas do filme protetor removível de defeitos reais. Garanta que a sub-impressão branca esteja por trás de todas as cores opacas.



Inspeção da Lata

Avalie a nitidez da definição do relevo, o alinhamento da impressão sobre as áreas elevadas e verifique bordas conformadas ásperas.

Realidades Ambientais e Desempenho de Fixação

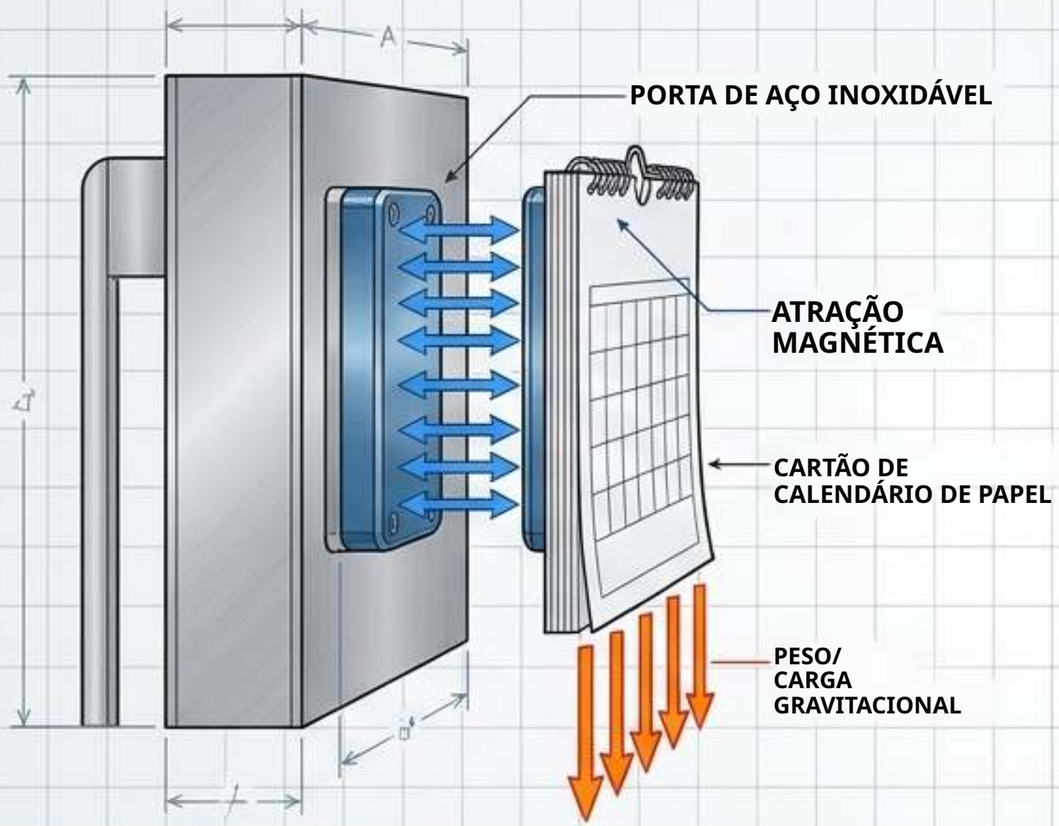

Força de Fixação: o material da face [epóxi,

acrílico, lata] não determina a força magnética.
Um domo adiciona peso, não força. Teste a amostra

totalmente montada com sua carga real [ex.: cardápio, calendário] na superfície de exibição final.



Limites Ambientais:

Nenhum destes formatos é comprovadamente à prova d'água, à prova de riscos ou resistente a UV.

Protocolo de Cuidados:

Planeje-os apenas como itens de exposição em ambientes internos. Para epóxi, limpe suavemente, sem produtos abrasivos, sem exposição prolongada ao sol ou impactos. Se o uso externo for essencial, envie isso como uma solicitação de teste específica na sua RFQ.

O Imperativo Federal de Segurança [16 CFR Part 1262]

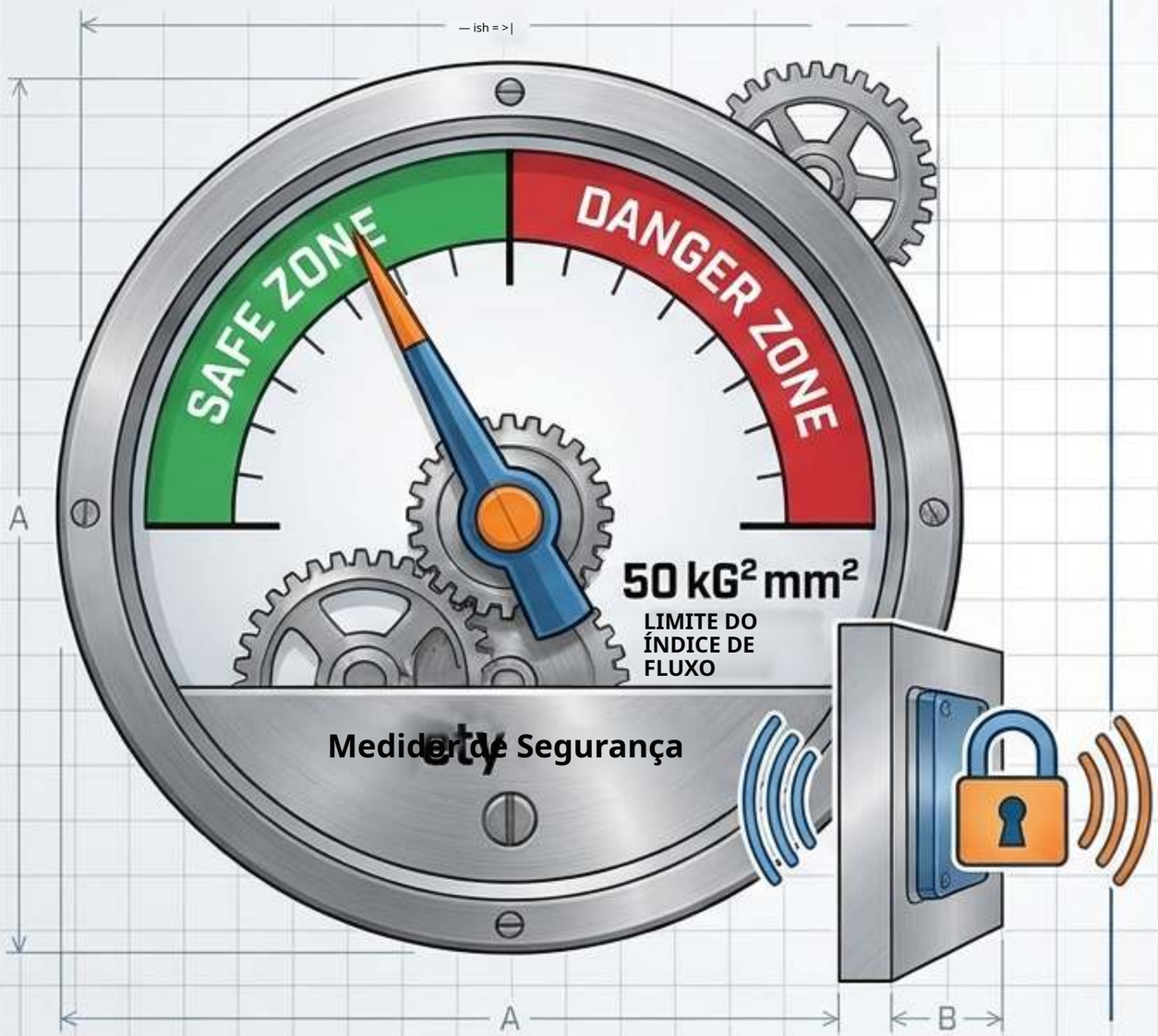

O Risco

A CPSC estimou 26.600 ingestões de ímãs atendidas em emergência de 2010-2021.
Ímãs de geladeira não estão isentos
(ex.: recall de 4.640 unidades em set. 2026).

A Lei

Para produtos comercializados para entretenimento, estímulo mental ou alívio do estresse, ímãs pequenos
separáveis devem ter índice de fluxo
abaixo de 50 kG^2mm^2 [em vigor desde out. 2022].

A Ação do Comprador:

Se o seu brinde puder chegar a crianças, teste fisicamente a amostra para confirmar que a base magnética
está fixada permanentemente e não pode ser arrancada da face.

Síntese: A Face Não Determina a Função

A FACE





Arte, Marca e Prazo
Epóxi, Acrílico ou Lata

O VERSO

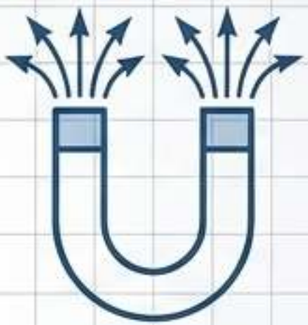



Força de Fixação, Segurança e Utilidade
O Mecanismo da Base

A Percepção: compradores muitas vezes se angustiam sobre qual formato é 'mais forte' ou 'mais seguro'. A realidade?
Força de fixação, conformidade de segurança [índice de fluxo] e custos unitários base são totalmente independentes da escolha entre epóxi, acrílico ou lata.

A Conclusão: escolher o formato é puramente uma decisão de arte e prazo, não uma decisão de desempenho. Escolha a face que combina com seu logotipo; projete o verso para sua geladeira.

ZIGPAC

Fluxo de Diagnóstico: Qual Formato Combina com Sua Campanha?

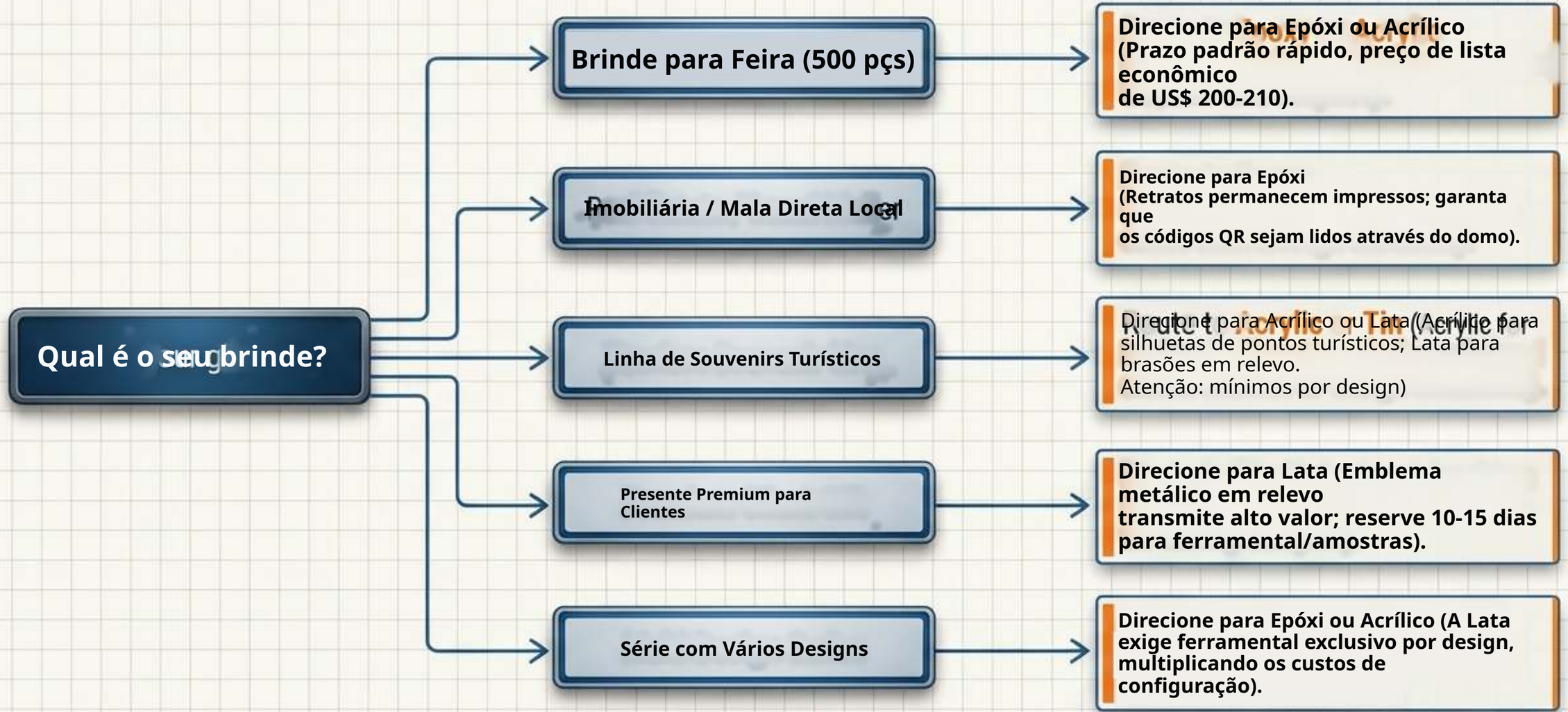

O Projeto Mestre: Matriz de Comparação de Formatos

	Domo de Epóxi Impresso	Acrílico com Impressão UV	Lata Estampada/ em Relevo
Construção	Domo transparente elevado	Face rígida, cortada a laser	Face metálica, relevo elevado
Melhor Arte	Fotos, gradientes, textos pequenos	Silhuetas, áreas transparentes	Emblemas, contornos, bordas
Preço de Lista 1.000+ Nov 2026	US$0.35	US$0.32	US$0.35
Configuração / Ferramental	Contornos podem gerar configuração	Formatos personalizados podem gerar configuração	Ferramental necessário por design
Produção Padrão	7-10 dias	7-10 dias	10-15 dias
Verificação Crucial da Amostra	Bolhas, leitura do QR	Trincas, marcas de filme	Definição do relevo, alinhamento

O Checklist Perfeito para Execução de RFQ

O Projeto de Cotação em 8 Pontos

[1] Arquivos de arte (marque áreas elevadas/planas se solicitar Lata).

[2] Formato preferido (Epóxi, Acrílico ou Lata).

[3] Tamanho final em milímetros.

[4] Quantidade por design E número total de designs.

[5] Superfície de exibição pretendida e a carga física que o ímã deve sustentar.

[6] Requisitos de embalagem (A granel vs. Individual).

[7] Data de recebimento.

[8] País de Entrega. (Nota: para entregas na UE, solicite uma declaração REACH, pois substâncias da Lista de Candidatos da ECHA >0,1% em peso desencadeiam obrigações na cadeia de suprimentos).

Próximos Passos: envie estes dados à Zigpac. Cotações padrão retornam em 1-6 horas (6-24 horas para engenharia complexa). A produção começa em até 2 horas após a confirmação do pagamento.

