BẢN THIẾT KẾ: XÁC ĐỊNH THÔNG SỐ NAM CHÂM TỦ LẠNH TÙY CHỈNH

Hướng dẫn đồng hành cho người mua về các định dạng Epoxy, Acrylic và Thiếc

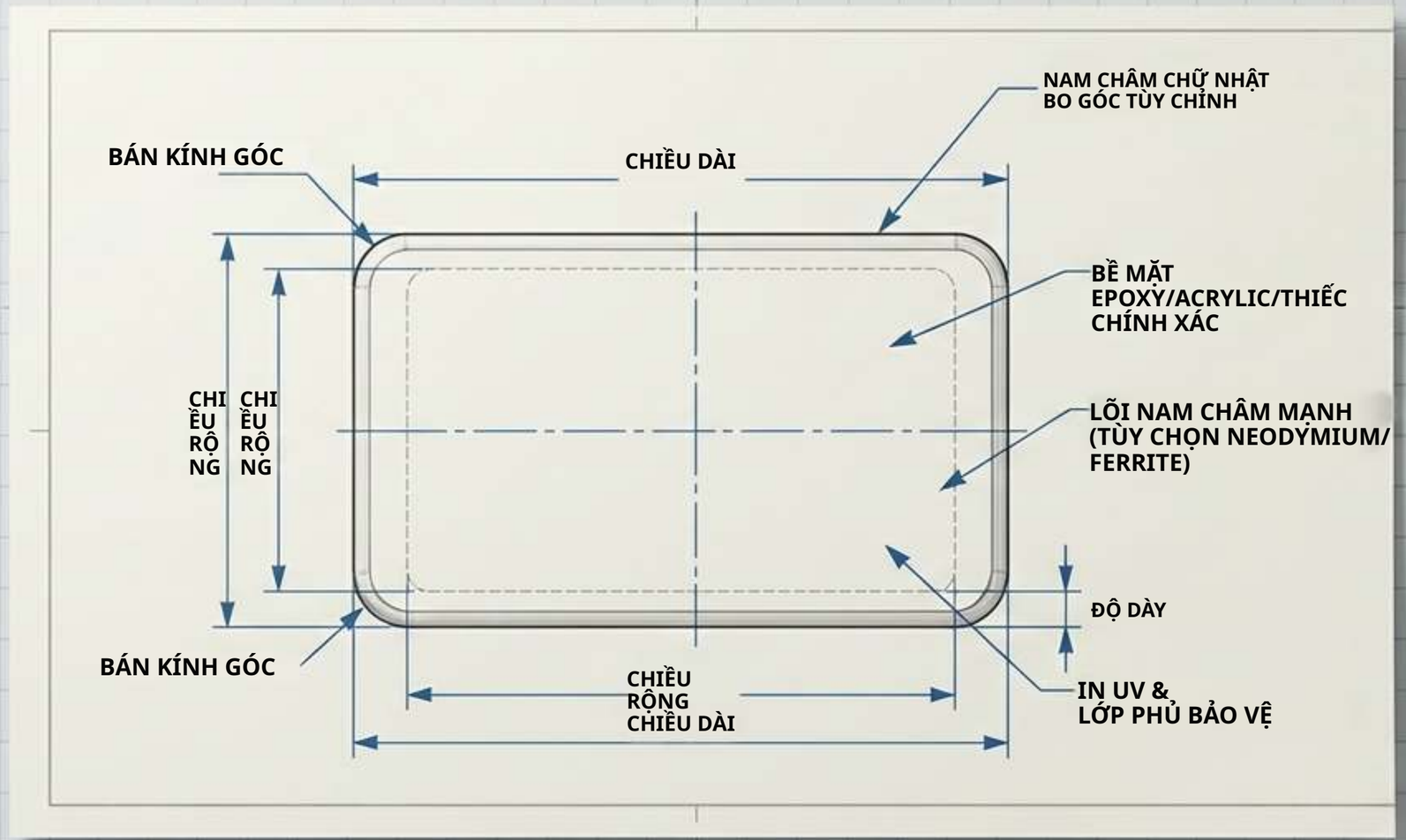



Định hướng trong một thị trường đang tăng trưởng với dữ liệu phân mảnh

Thị trường nam châm tủ lạnh tùy chỉnh toàn cầu được
dự báo tăng trưởng 6.5% mỗi năm, đạt
$700M vào năm 2033 (từ khoảng $450M), trong đó
mục đích thương mại chiếm 38.7% nhu cầu.

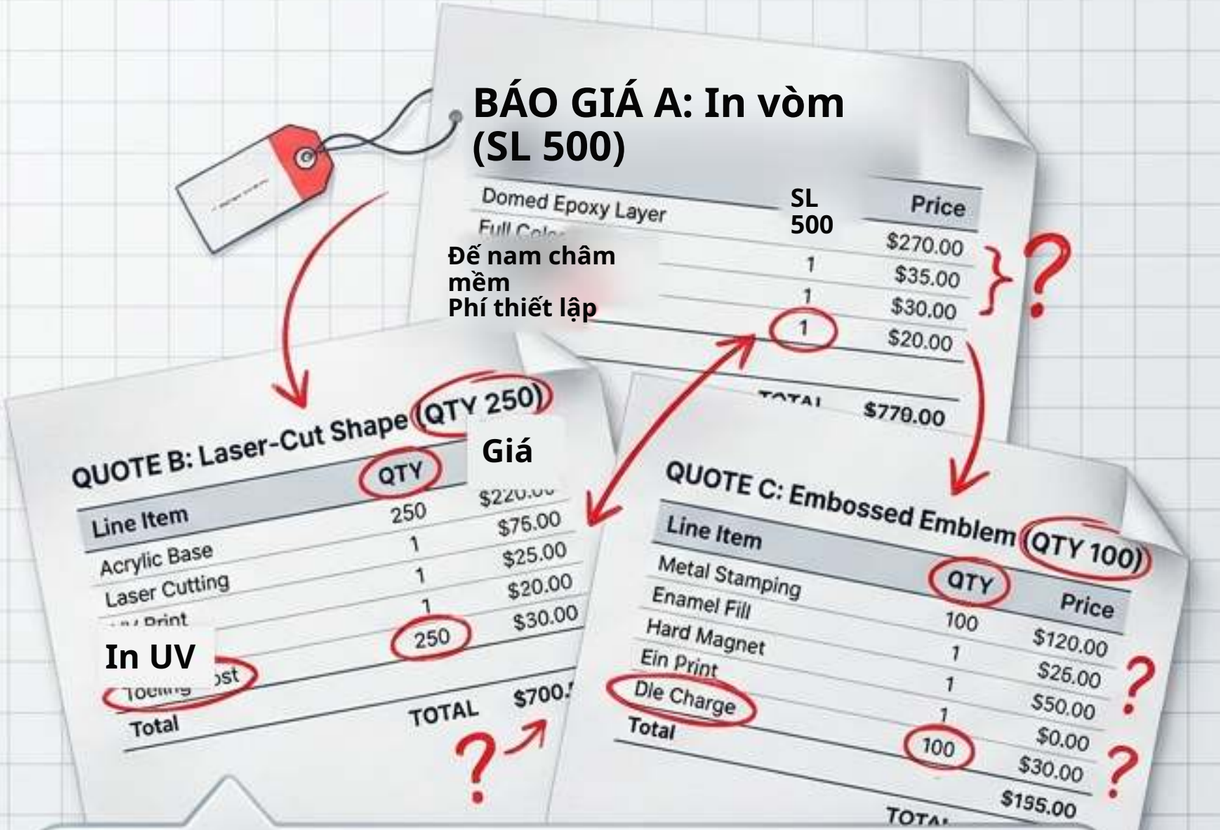

Vấn đề nan giải:

Người mua thường nhận được ba báo giá hoàn toàn khác nhau **cho cùng một dự án: một cho bản in vòm, một cho hình dạng cắt laser và một cho biểu tượng dập nổi. Mỗi báo giá có số lượng khởi điểm mâu thuẫn, phí thiết lập ẩn và lịch sản xuất khác nhau. Các bảng so sánh chung chung thất bại vì chúng đánh giá vật liệu của người khác, không phải dự án cụ thể của bạn.**

ici |i he iil a

ZIGPAC

Cấu tạo định dạng:
Vòm Epoxy in

Chi tiết cấu tạo

Nhựa phản ứng (phân loại ASTM D1763) được dùng làm lớp phủ trong suốt, bóng, bịt kín hình in.

Không cần khuôn silicone, dù đường viền tùy chỉnh có thể phát sinh phí thiết lập.



Lớp 3: Epoxy trong suốt
Vòm (Hoàn thiện bóng)

Lớp 2: Hình in
(Toàn màu)

Lớp 1:
Lớp đế nam châm

PHÙ HỢP HÌNH ẢNH
Lý tưởng cho ảnh chụp, dải màu chuyển sắc, và chữ nhỏ. Vòm tăng thêm trọng lượng và rounded, premium **hoàn thiện.**

LOGISTICS

Standard production 7–10 days.

Price **bậc giá** begin from **50 chiếc** (final MOQ on **báo giá**).

Cấu tạo định dạng: Acrylic in UV

Chi tiết cấu tạo

Hai nhiệm vụ riêng biệt: bản in UV

đảm nhận chi tiết,
trong khi đường viền cắt laser
tạo hình dáng cứng cáp.

Lớp in lót mực trắng làm màu sắc trở nên đục; vùng không có mực vẫn trong suốt, biến độ trong suốt thành điểm nhấn thiết kế.

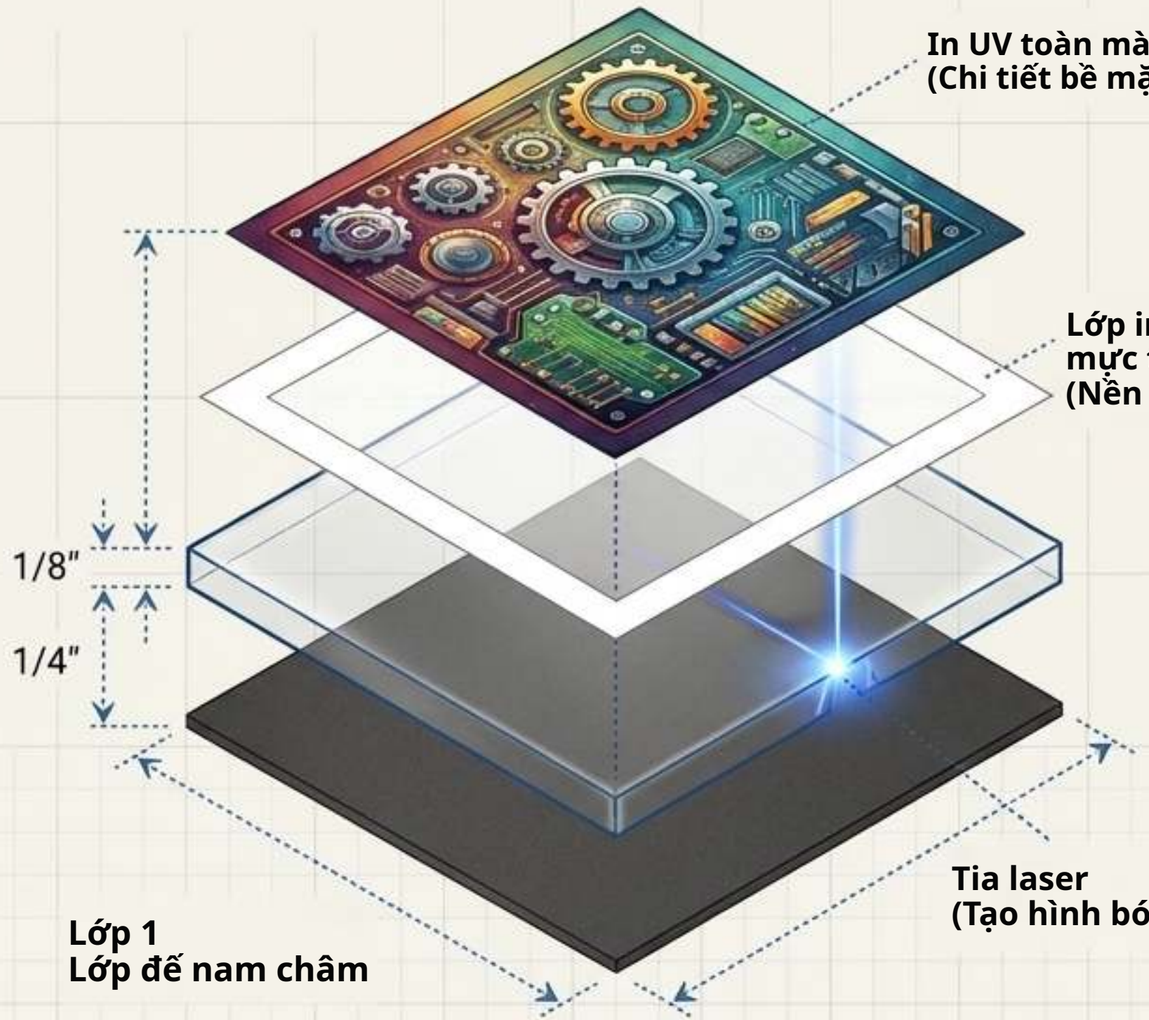

PHÙ HỢP HÌNH ẢNH

pt mal cho
hình bóng cắt theo hình và thiết kế
đòi hỏi ar,
không in areas.

LOGISTICS

Standard production 7–10 days.

Price tiers begin from 50 pcs.

Verify which side the ink sits on to ensure backing doesn't obscure rear-printed art.

Cấu tạo định dạng: Thiếc dập và dập nổi

Chi tiết cấu tạo

Làm từ sắt tây (thép mạ thiếc, không phải thiếc nguyên chất).
Mặt trước mang cả hình in và phần dập nổi thực tế, được ép cùng trong khuôn trước khi gắn lớp đế nam châm riêng.

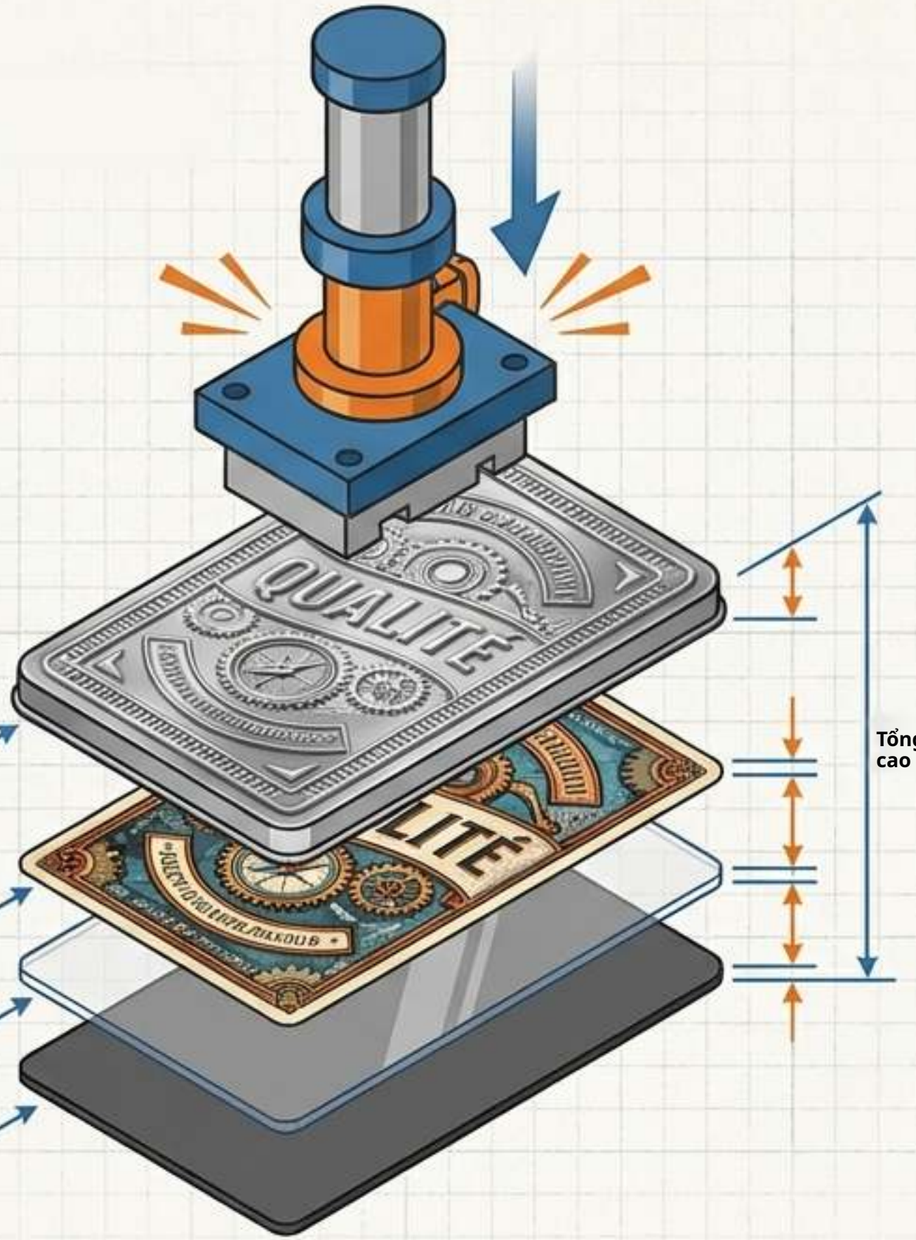

Lớp 4 (Trên cùng): Mặt kim loại dập bằng sắt tây có phù điêu dập nổi 3D trên bề mặt

Lớp 3: Tấm giấy lót in hình

Lớp 2: Lớp màng trong suốt

Lớp 1 (Dưới cùng): Lớp đế nam châm tối màu

PHÙ HỢP HÌNH ẢNH
·Vượt trội cho biểu tượng kim loại nổi, nét đậm
·Chữ và chi tiết nhỏ phải nằm trên cách xa

boundaries.

LOGISTICS

- Standard production 10–15 days (allowing time for tooling).
- Price tiers begin from 100 pcs (final MOQ trong báo giá).

16:9

ZIGPAC

Kinh tế học về số lượng: Mức giá cơ sở theo bậc hiện hành

Chênh lệch giá giữa các định dạng là không đáng kể. Ở 500 chiếc, tổng chênh lệch chỉ US$25. Khuôn, bao bì và cước vận chuyển sẽ quyết định chi phí cuối cùng nhiều hơn lựa chọn vật liệu thô.



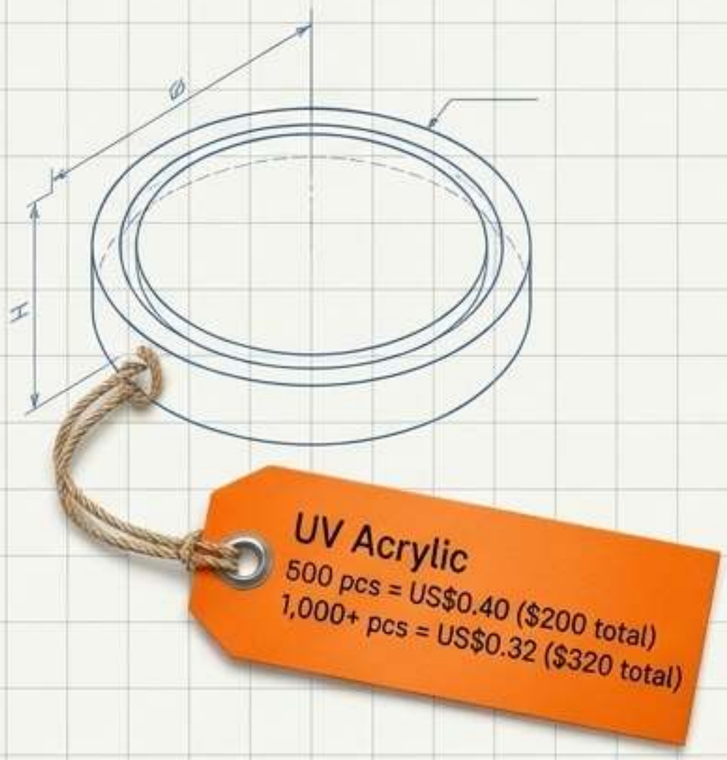

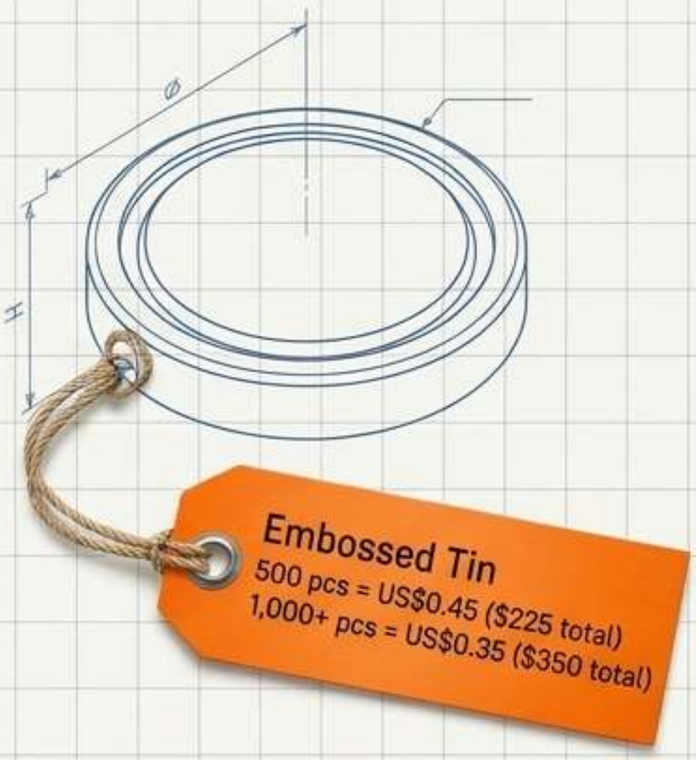

nó

Lưu ý số lượng lớn: Đơn 5,000 chiếc được báo giá riêng; nhân với mức giá 1,000+ chỉ cung cấp **một mức tham chiếu trần (ví dụ: ≤US$1,750 cho Epoxy/Thiếc). Giá dựa trên Bảng giá tháng 11/2026.**

Bẫy bậc giá: Vì sao 900 chiếc lại đắt hơn 1,000 chiếc

Nghịch lý

Ở mức giá 500+, 900 nam châm epoxy có giá niêm yết US$378.

Tuy nhiên, chuyển sang bậc 1,000 chiếc giúp giảm đơn giá, khiến 1,000 nam châm chỉ có giá US$350.

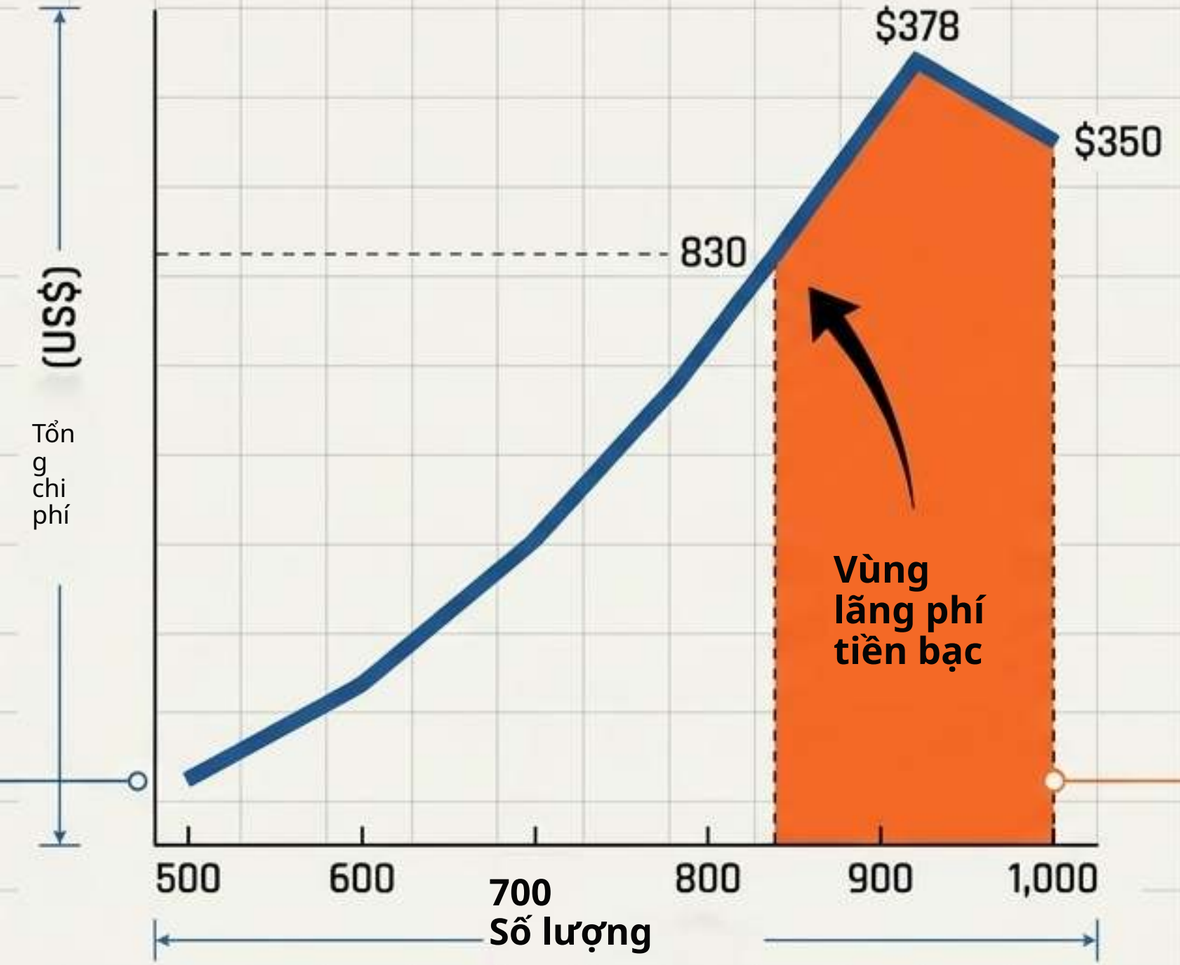

Quy tắc áp dụng

Đặt 1,000 chiếc rẻ hơn hoặc bằng đơn nhỏ hơn khi bạn vượt qua các ngưỡng sau:

·Cần hơn 830 Epoxy? Đặt 1,000.

·Cần hơn 800 Acrylic? Đặt 1,000.

· Cần hơn 780 Thiếc? Đặt 1,000.

ZIGPAC

Tính chi phí đến tay vượt ngoài đơn giá

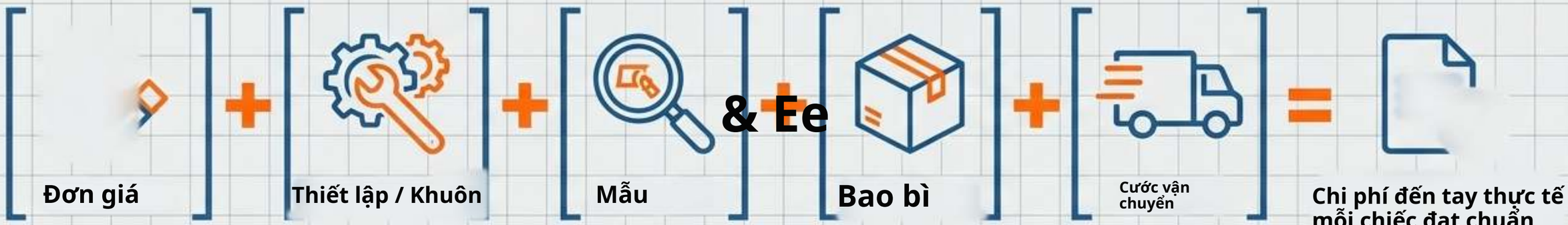

Phí thiết lập:

Đường viền cho epoxy tùy chỉnh
và acrylic cắt laser có thể phát sinh phí thiết lập.

Khuôn cho thiếc:

Thiếc cần khuôn dập nổi riêng cho mỗi thiết kế. Hãy hỏi xem khuôn có được lưu lại cho đơn đặt lại không và
yêu cầu phạm vi công việc chi tiết từng hạng mục.

u

Bao bì:

Bao bì đóng chung tiêu chuẩn so với đóng riêng
ảnh hưởng đáng kể đến thể tích và cước vận chuyển.

Quy tắc vàng: Chỉ chia tổng chi phí đến tay cho số chiếc đạt tiêu chuẩn mẫu chất lượng của bạn.

Góc nhìn của người kiểm tra: Danh sách kiểm tra QA mẫu thực tế

eProof kỹ thuật số miễn phí xác nhận bố cục, nhưng mẫu thực tế (US$5-30) là thời điểm rẻ nhất để phát hiện lỗi vật lý.



Kiểm tra epoxy
· Kiểm tra bọt khí bị kẹt, bụi hoặc vết trên hình chính.
·Kiểm tra mép hoàn thiện, lớp đế bị bong,
và quét mã QR trên vòm thực tế (không phải bản proof).



Kiểm tra acrylic
· Kiểm tra dưới ánh sáng xiên để tìm vết xước
bề mặt và mép bị nứt.
·Phân biệt vết màng bảo vệ có thể bóc với lỗi thực sự. Đảm bảo lớp in lót trắng nằm sau tất cả màu đục.



Kiểm tra thiếc

Đánh giá độ sắc nét của phù điêu, độ căn chỉnh bản in trên các vùng nổi, và kiểm tra mép tạo hình thô ráp.

Thực tế môi trường & Hiệu suất bám giữ

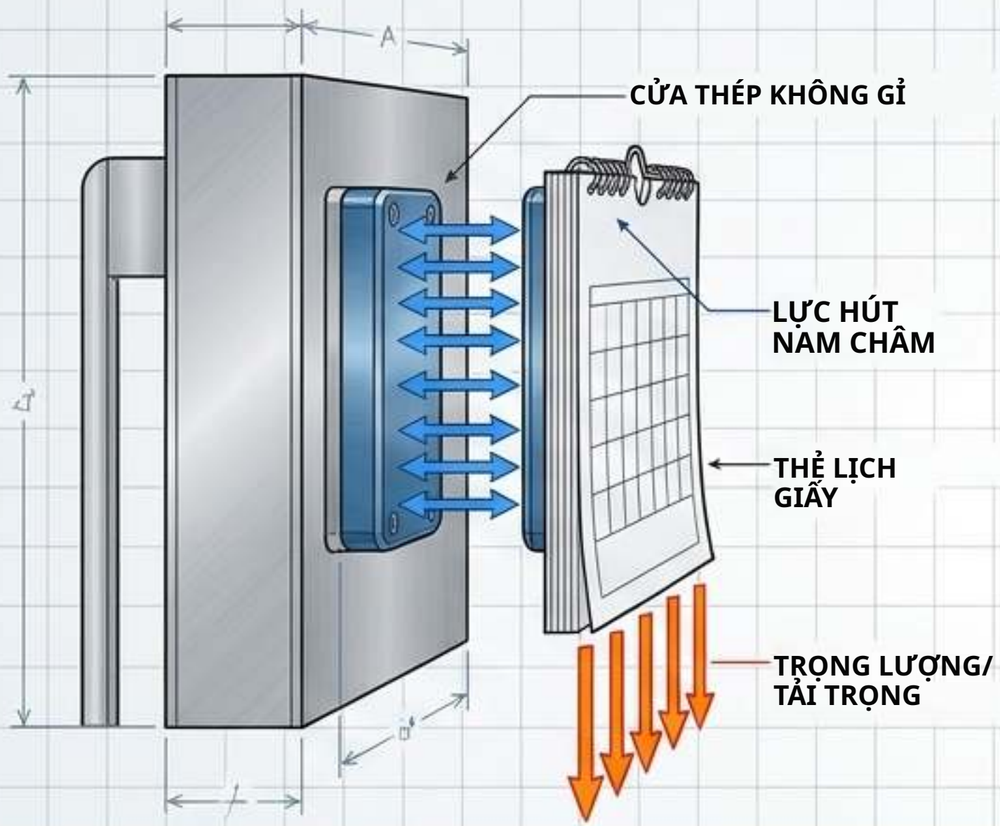

Lực bám giữ: Vật liệu mặt trước [epoxy,

acrylic, thiếc] không quyết định lực từ.
Vòm tăng trọng lượng, không tăng lực. Hãy thử mẫu đã

**lắp ráp hoàn chỉnh với tải thực tế [ví dụ:
thực đơn, lịch] trên bề mặt trưng bày cuối cùng.**



Giới hạn môi trường:

Không định dạng nào được xác nhận là chống nước, chống xước hoặc chống tia UV.

Quy trình bảo quản:

**Chỉ nên dùng làm vật trưng bày trong nhà. Với epoxy, hãy lau nhẹ nhàng, không dùng chất tẩy rửa mài mòn, tránh ánh nắng
kéo dài hoặc va đập. Nếu cần dùng ngoài trời, hãy gửi yêu cầu thử nghiệm cụ thể trong RFQ của bạn.**

Yêu cầu an toàn liên bang [16 CFR Part 1262]

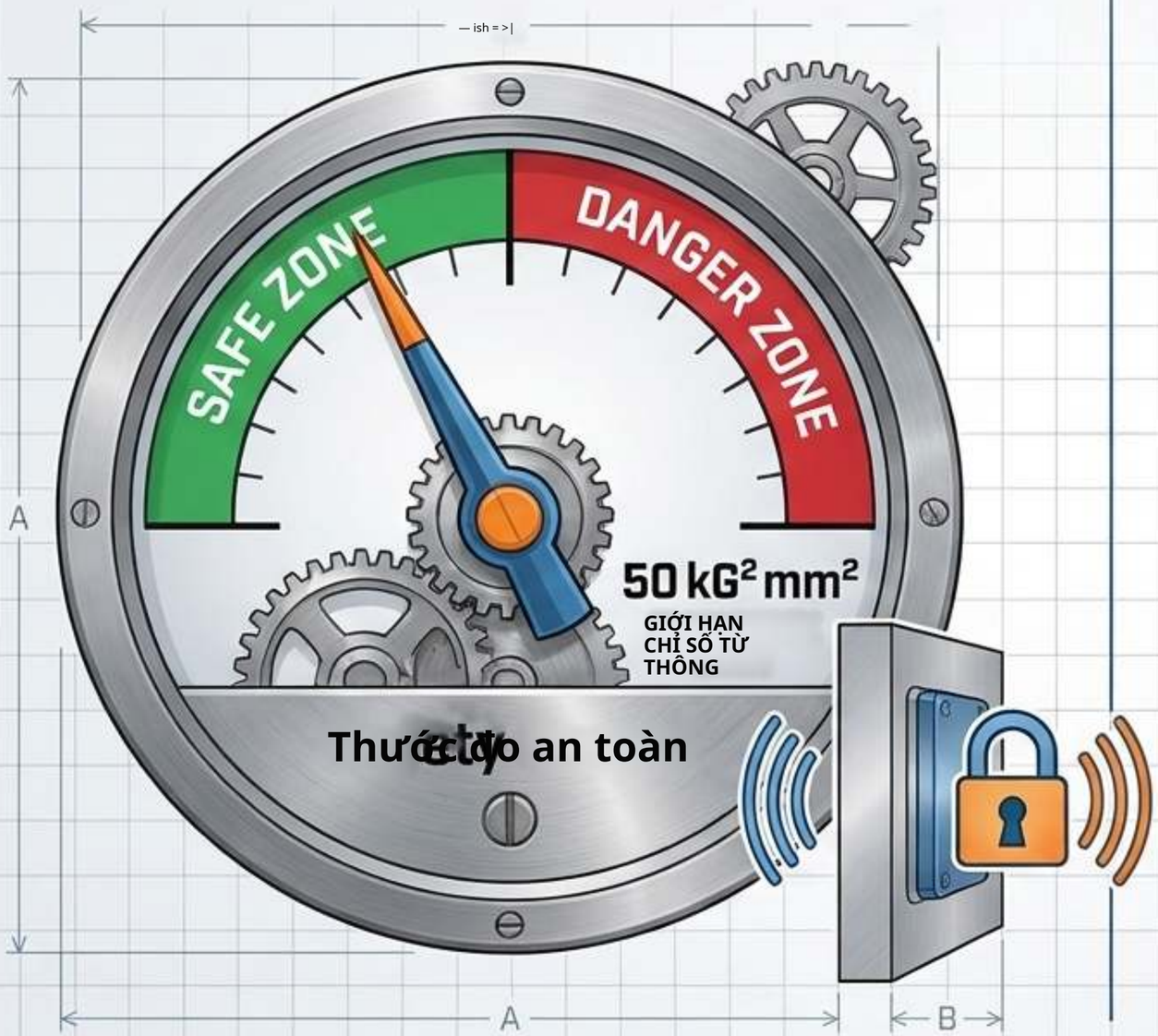

Rủi ro

CPSC ước tính có 26,600 ca nuốt nam châm phải điều trị cấp cứu từ 2010-2021.
Nam châm tủ lạnh không được miễn trừ
(ví dụ: đợt thu hồi 4,640 sản phẩm tháng 9/2026).

Luật

Đối với sản phẩm quảng bá cho mục đích giải trí, kích thích trí óc hoặc giảm căng thẳng, nam châm nhỏ
có thể tách rời phải có chỉ số từ thông
dưới 50 kG²mm² (áp dụng từ tháng 10/2022).

Hành động của người mua:

Nếu quà tặng của bạn có thể đến tay trẻ em, hãy thử nghiệm mẫu thực tế để xác nhận lớp đế nam châm được gắn cố định và không thể cạy ra
khỏi mặt trước.

Tổng hợp: Mặt trước không quyết định chức năng

MẶT TRƯỚC





Hình ảnh, Thương hiệu & Tiến độ
Epoxy, Acrylic hoặc Thiếc

MẶT SAU

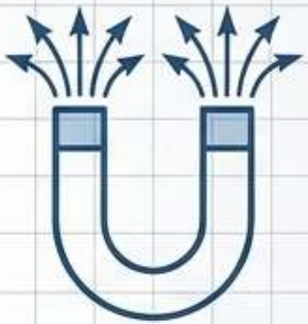



Lực bám, An toàn & Công năng
Cơ chế lớp đế

Nhận định: Người mua thường băn khoăn định dạng nào 'chắc hơn' hay 'an toàn hơn'. Thực tế? Lực bám, tuân thủ an toàn [chỉ số từ thông] và đơn giá cơ sở hoàn toàn không phụ thuộc vào việc bạn chọn epoxy, acrylic hay thiếc.

Kết luận: Chọn định dạng hoàn toàn là quyết định về hình ảnh và tiến độ, không phải quyết định về hiệu năng. Chọn mặt trước hợp với logo của bạn; thiết kế mặt sau hợp với tủ lạnh của bạn.

Lưu đồ chẩn đoán: Định dạng nào phù hợp với chiến dịch của bạn?

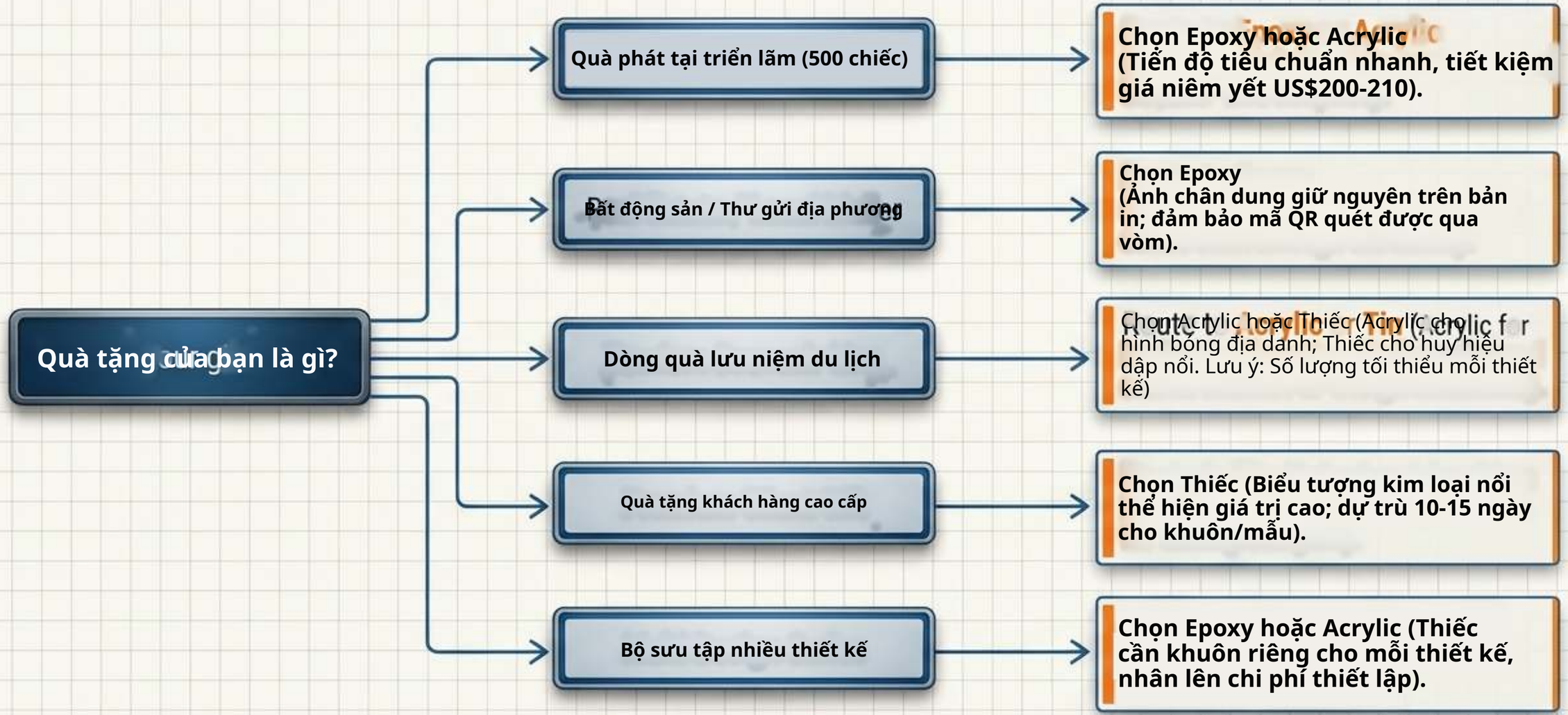

Bản thiết kế tổng thể: Ma trận so sánh định dạng

	Vòm Epoxy in	Acrylic in UV	Thiếc dập/ Dập nổi
Cấu tạo	Vòm nổi trong suốt	Mặt cứng, cắt laser	Mặt kim loại, phù điêu nổi
Hình ảnh phù hợp nhất	Ảnh chụp, dải màu, chữ nhỏ	Hình bóng, vùng trong suốt	Biểu tượng, đường viền, khung viền
Giá niêm yết 1,000+ Tháng 11/2026	US$0.35	US$0.32	US$0.35
Thiết lập / Khuôn	Đường viền có thể phát sinh phí thiết lập	Hình dạng tùy chỉnh có thể phát sinh phí thiết lập	Cần khuôn cho mỗi thiết kế
Sản xuất tiêu chuẩn	7-10 ngày	7-10 ngày	10-15 ngày
Kiểm tra mẫu quan trọng	Bọt khí, quét QR	Vết nứt, vết màng	Độ nét phù điêu, căn chỉnh

Danh sách kiểm tra RFQ hoàn hảo

Bản thiết kế báo giá 8 điểm

[1] Tệp hình ảnh (đánh dấu vùng nổi/phẳng nếu yêu cầu Thiếc).

[2] Định dạng ưu tiên (Epoxy, Acrylic hoặc Thiếc).

[3] Kích thước thành phẩm tính bằng milimét.

[4] Số lượng mỗi thiết kế VÀ tổng số thiết kế.

[5] Bề mặt trưng bày mục tiêu và tải trọng mà nam châm phải giữ.

[6] Yêu cầu bao bì (Đóng chung vs. Đóng riêng).

[7] Ngày cần nhận hàng.

[8] Quốc gia giao hàng. (Lưu ý: Với đơn giao đến EU, hãy yêu cầu tuyên bố REACH, vì các chất trong Danh sách
Ứng viên của ECHA >0.1% theo khối lượng sẽ phát sinh nghĩa vụ trong chuỗi cung ứng).

Bước tiếp theo: Gửi dữ liệu này cho Zigpac. Báo giá tiêu chuẩn được phản hồi trong 1-6 giờ (6-24 giờ cho kỹ thuật phức tạp). Sản xuất bắt đầu trong vòng 2 giờ sau khi xác nhận thanh toán.

