[文書番号: ZIGPAC-BP-O01]

精密パッケージング:

小ロット対応

ブループリント

紙袋の種類、持ち手の診断、
MoQの経済性に関するバイヤーズガイド。





ZIGPAC

固定費のシーソー

ビジュアル状態1

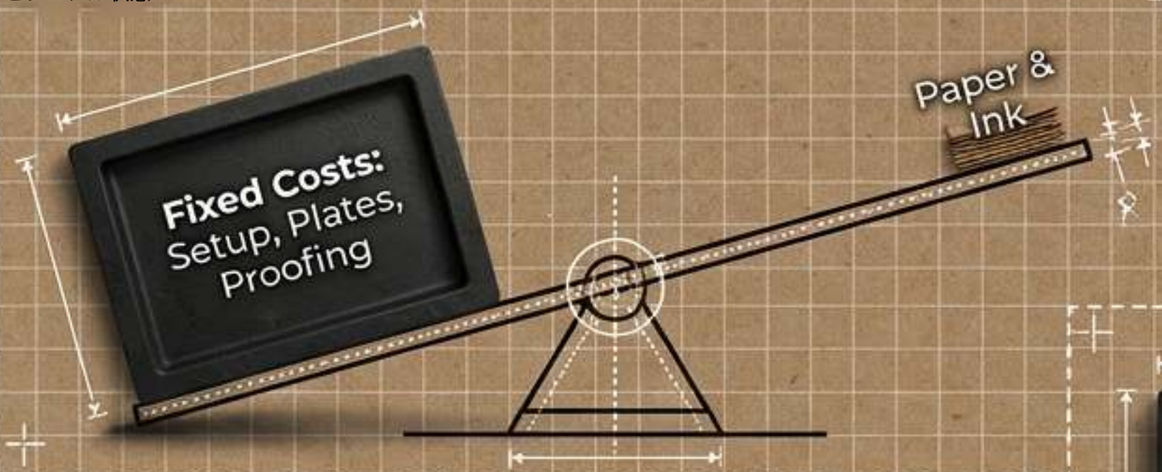

50枚:
単価が成り立たない。

500枚:
採算ライン。

ビジュアル状態2

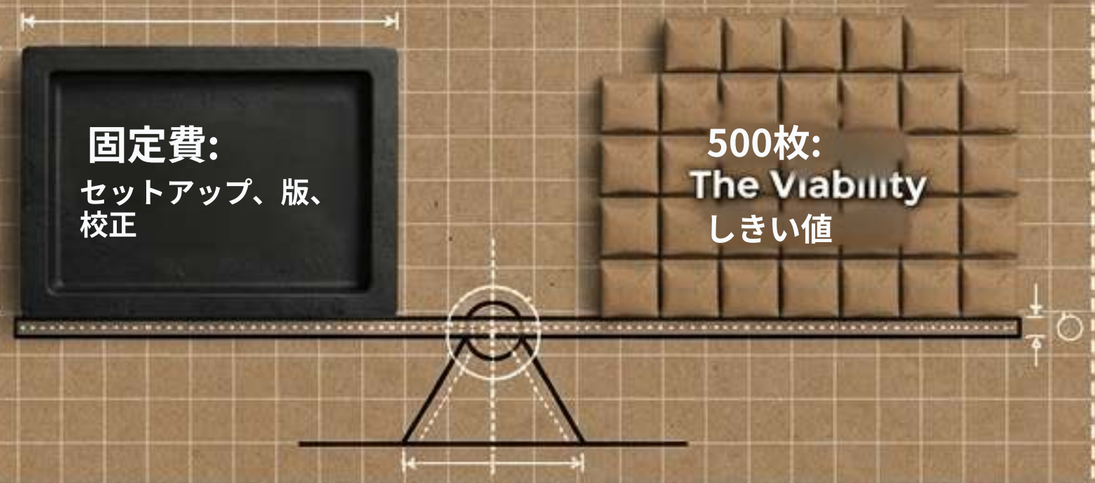

現実的な小ロットの最低数とは、「最低数なし」ではなく、価格が設定された最初の段階です。

Most of what you pay on small runs covers preparation not paper

Zigpacでは、500枚が固定費を吸収し、フルカスタムの紙袋を手頃な価格にする最初の段階です。



1つの箱
サイズ

1つのロゴ
デザイン

1つの印刷
構成

1回の有効な生産
(MoQ 500)



サイズごと:
小300枚+大200枚
=2回の別々のセットアップ。

> デザインごと:
春のロゴ+
ホリデーロゴ
=2回の別々の
セットアップ。

> 印刷バージョンごと:
1色インクを
2色に変更=新しい
バージョン。

まとめて節約。サイズ、デザイン、印刷バージョンを
1つに固定することが、小ロットの経済性を引き出す鍵です。

紙袋タイプ総合マトリクス

袋の形式		素材の見た目/最適な用途	ベースライン(500+)	スケール(5,000+)
	茶クラフト (丸紐)	市場の標準(2024年売上の66.4%)。 ブティック、小売、カフェ。	$0.55	$0.24
	白クラフト (丸紐)	より明るくクリーンな色が必要な場合 (擦れが目立ちやすい)。	$0.60	$0.26
	クラフト テイクアウト (平紐)	カウンター受け取り、持ち帰り。 最も低コストな形式。	$0.32	$0.13
	ラミネート アート紙	プレミアムな演出 (化粧品、ギフト)。	$0.98	$0.48

価格は2026年11月時点の1枚あたりの参考ベースラインです。最終的なMoQと価格はカスタム見積で確定します。

1枚あたりコストの段階的低下ウォーターフォールチャート

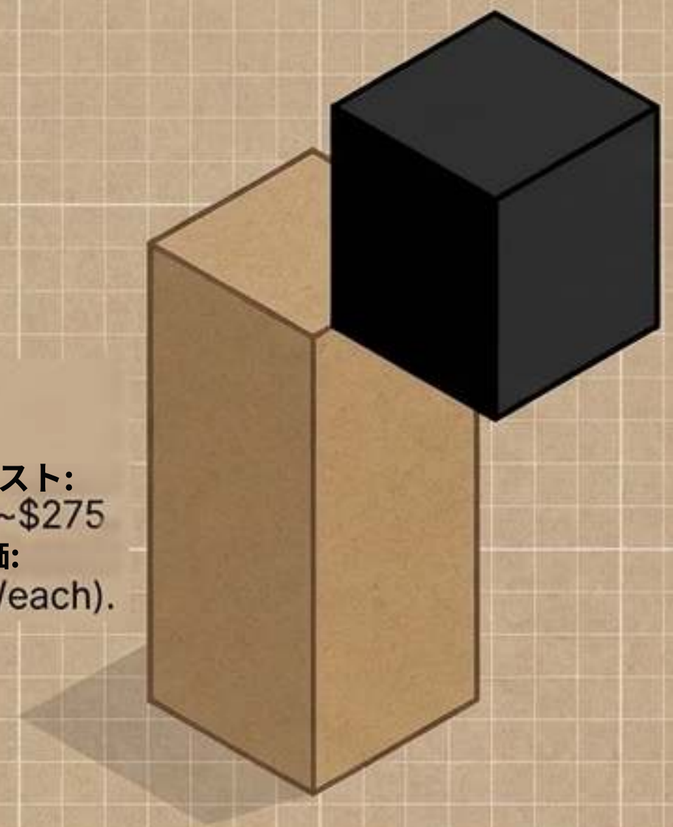

最初の
500枚
総コスト:
~$275
(単価:
$0.55/each).

次の500
枚
限界コスト:
+$145.

合計
1,000枚で
約$420。

実質的な
価格
追加500枚:
1枚あたり$0.29

1年以内に800枚必要になる見込みなら、今1,000枚を注文しても500枚より
$145高いだけです。後で500枚の注文を2回に分けると
$550かかります。必ず500枚と1,000枚の見積を並べて依頼してください。

持ち手の構造と耐荷重テスト

丸紐の紙持ち手

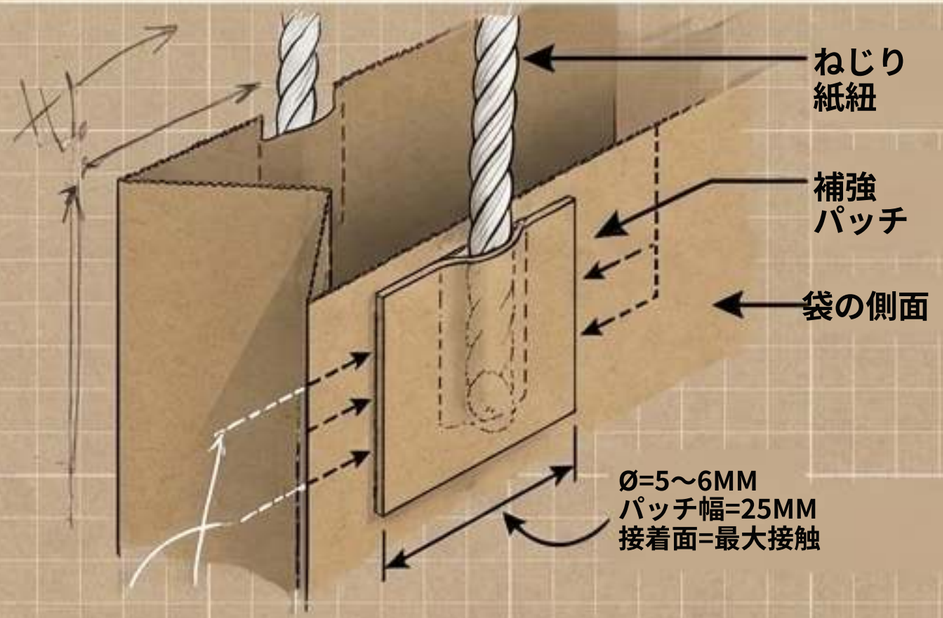

代表的な袋:小売/ギフト向けの標準。
基本価格:$0.55(茶)。
診断チェック:持ち手の付け根の接着を
実際の製品重量を入れた後に確認してください。

平紐の紙持ち手

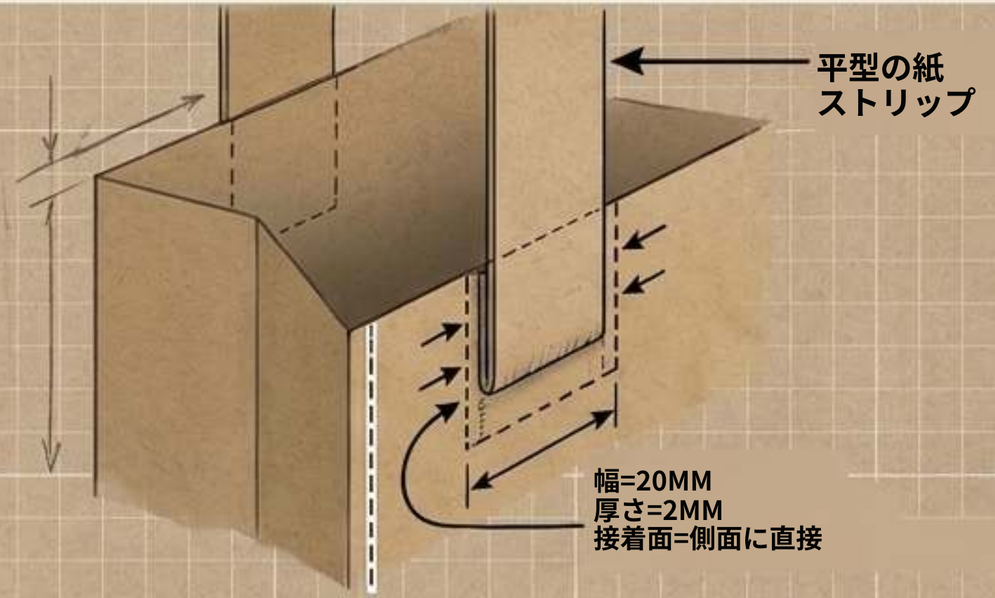

代表的な袋:テイクアウト/軽量向けの標準。
基本価格:$0.32。
診断チェック:ストリップの取り付け部
と袋の上端を張力をかけた状態で確認してください。

警告:汎用的な耐荷重値は公表されていません。変数にはサイズや荷重分布が含まれます。
必ず実際の商品(薄紙/箱を含む)で現物サンプルを詰め、持って歩き、付け根の接着を試験してください。

プレミアム



ラミネートは別の素材であり、追加の
製造工程でもあるため、
500枚で1.8倍の価格倍率になります。

結論:いつ価値があるのか?

適している用途:化粧品、高級アパレル、

法人ギフト、または未コートのクラフト紙では
沈んでしまうフルカラー/濃色デザインの
アートワーク。

オプション:グロス、マット、ソフトタッチ(フィルム下で
色が変化するため、現物サンプルでの確認が必須)。

技術的な事実

☒ 防水性や耐久性の等級では
ありません。

☒ 袋が複合素材の製品になります
(EU PPWRのリサイクル性規則の対象)。

☑ ロープやリボンの持ち手はカスタム対応で、
標準ではありません。

ライフサイクル影響スケール

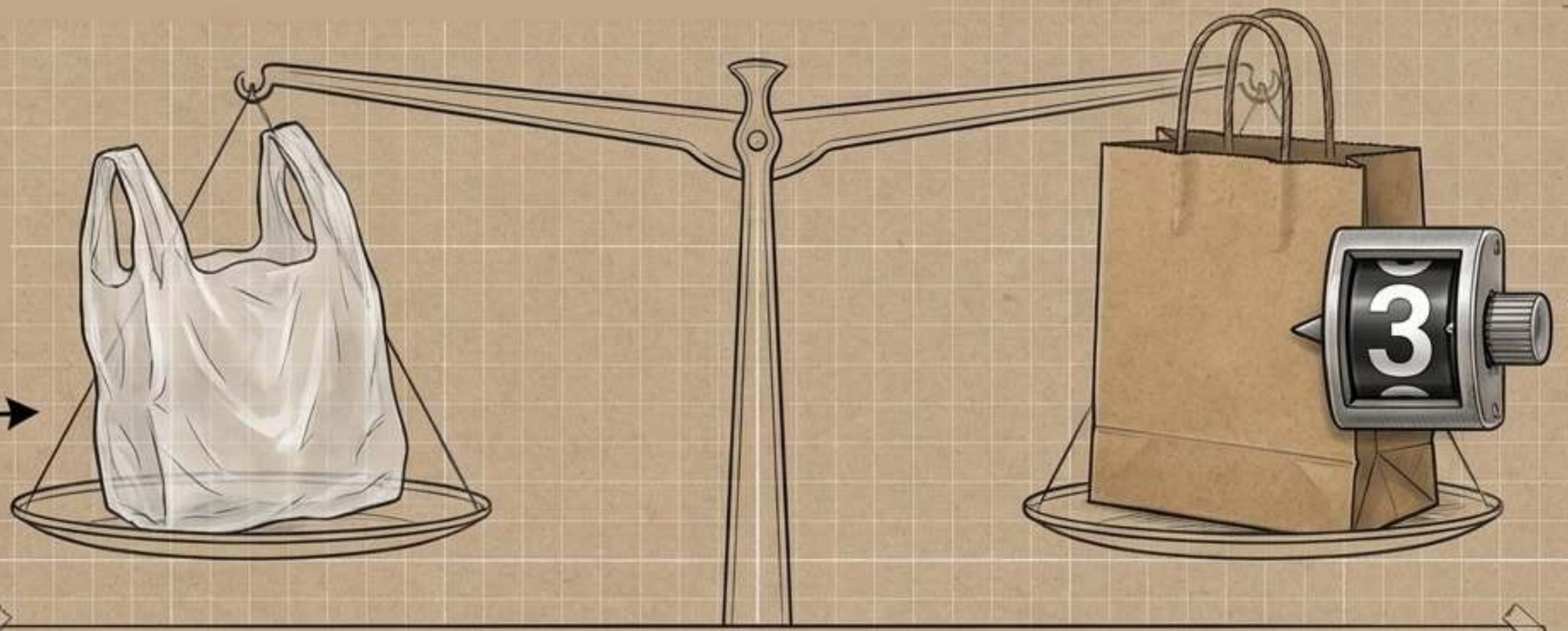

ニューヨーク・タイムズによると、紙袋が気候への影響で使い捨てプラスチック袋と同等になるには
約3回以上再利用する必要があります。

自然な定番:

茶クラフトは、ナチュラルな
美観を求める際の安全で
低コストな選択肢です。

本当の指標:

環境面での評価を左右するのは、
クラフトかラミネートかよりも
はるかに再利用です。

実践的なアドバイス:

顧客が実際に持ち続け、
再利用したくなる袋をデザインすることが
最も効果的な気候戦略です。

Kae

ZIGPAC

アートワーク設計図と危険ゾーン

ロゴや細かい文字は、印刷がゆがむ
持ち手の付け根から離してください。

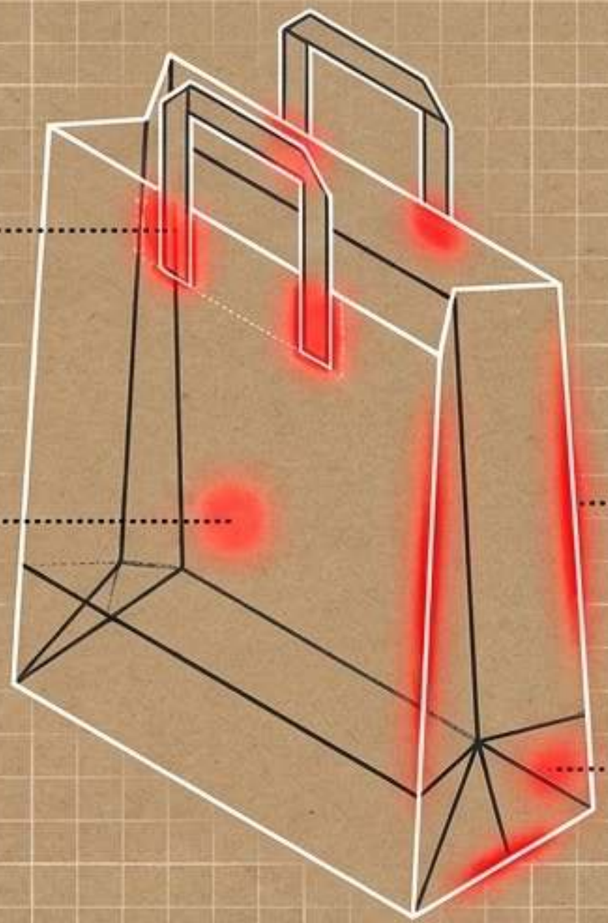

インクが隠れたり割れたりする
側面の継ぎ目や構造上の折り目を
避けてください。

茶クラフトでは、淡く細い線は
自然な地色に溶け込むため
避けてください。太い線を使うか
白クラフトに切り替えてください。

測定手順:梱包した状態の商品を測ってください。薄紙、箱、中敷きを含めること。
製品単体だけではありません。仕上がりサイズは必ず「幅 x マチ x 高さ」で指定してください。

コンプライアンスへの対応:
カリフォルニア基準

2026年1月1日以降、カリフォルニア州のほとんどの食料品店、薬局、コンビニエンスストア、酒類販売店は再生紙製の持ち帰り袋のみ提供できます。

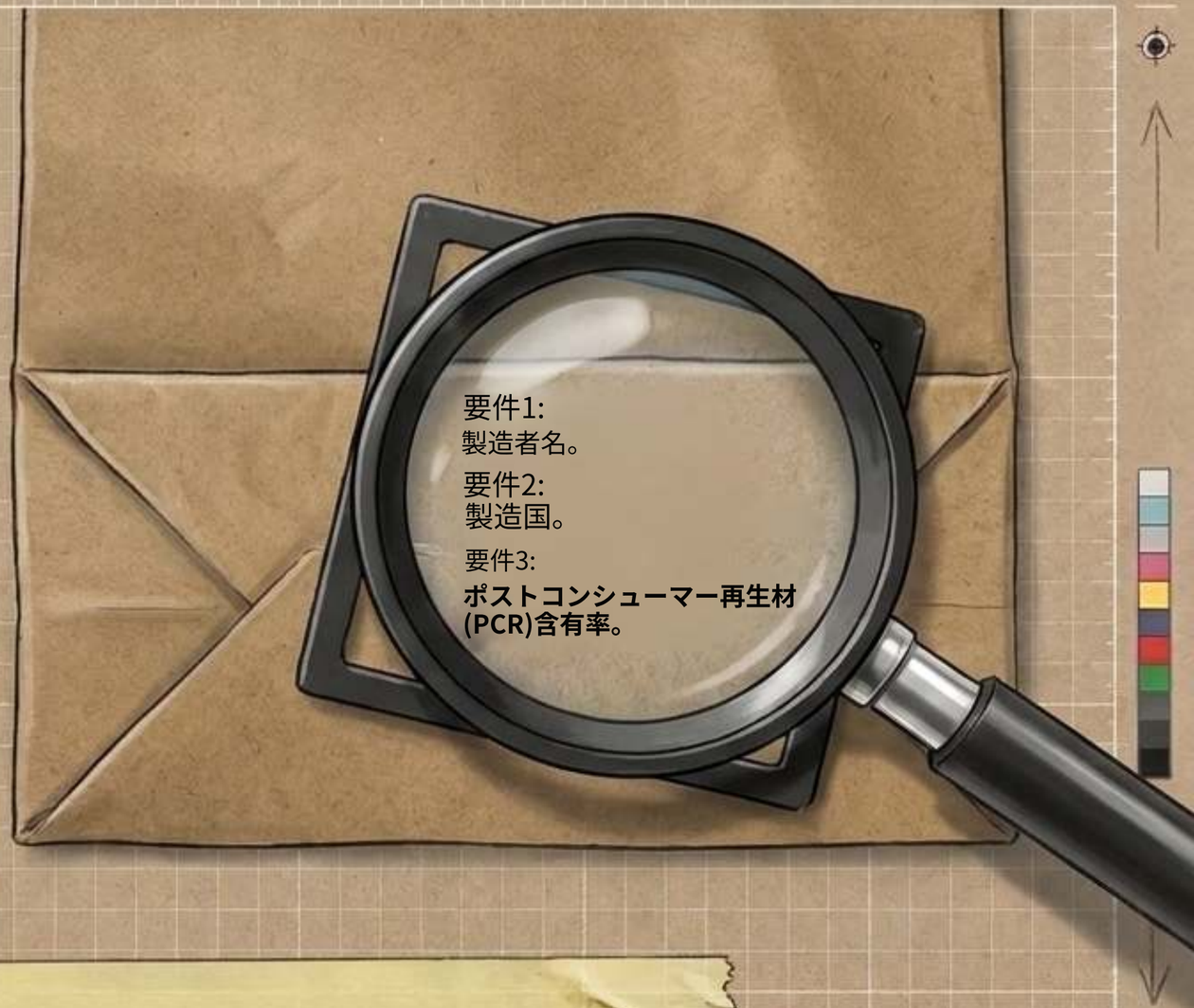

CALRECYCLE SB 270 アップデート:

CALRECYCLE SB 270 アップデート:最低再生材含有率の要件は

2028年1月1日に50%へ引き上げられます(従来の40%から)。
素材仕様を確定するため、見積前に州の要件をお知らせください。

ZIGPAC

逆算ガントタイムライン

無料eProof。
レイアウトと位置の確認。
承認は変更が無料でできる
最後のポイントです。

現物サンプル。
(任意ですが推奨)。
費用$5〜$30。色、仕上げ、
持ち手の付け根の確認に
不可欠。

生産期間。
(標準7〜10日)

注:この期間が何をきっかけに
開始するか(eProofか
注文確定か)を正確に確認してください。

輸送期間。
(期間は
変動)。
配送先と
輸送方法により異なる。

イベント当日
(手元到着)

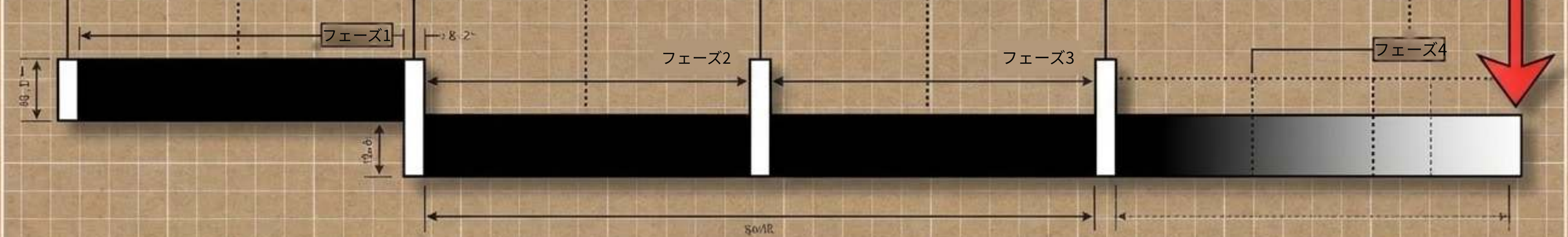

1つの時計だけで計画しないでください。標準生産は7〜10日ですが、イベント日から逆算し、サンプル、生産、輸送それぞれの期間を考慮する必要があります。

ZIGPAC

小ロット注文の公式

発注票:小ロット注文の公式
1. 本体:[選択:茶クラフト / [illegible]ネート] ▼
2. 寸法:[幅] x [マチ] x [高さ]
3. 積載物:[箱/薄紙を含む標準的な梱包重量]
4. アートワーク:[ベクターファイル] + [インク色数] + [印刷面]
5. スケールテスト:並列見積を依頼する数量 500 vs. 1000 枚。

最終チェックリスト
注記

・固定する
変数:1サイズ、

1デザイン、1印刷
バージョン。
セットアップ/版
費用、サンプル、
梱包、輸送費を
明確に比較できるよう
個別に
記載するよう依頼。

**これで完璧な仕様を提出する準備が整いました。Zigpacは
カスタム見積にて最終的なMoQ、価格、スケジュールを確定します。**