هندسة

القفل التلقائي

كرتونة القاع

دليل المشتري الفني
لتحديد مواصفات SKU ZPCB0O04
وتقييمه وشرائه.

سلسلة المشتريات الفنية | مستند مهيأ للقراءة الذاتية ZIGPAC.

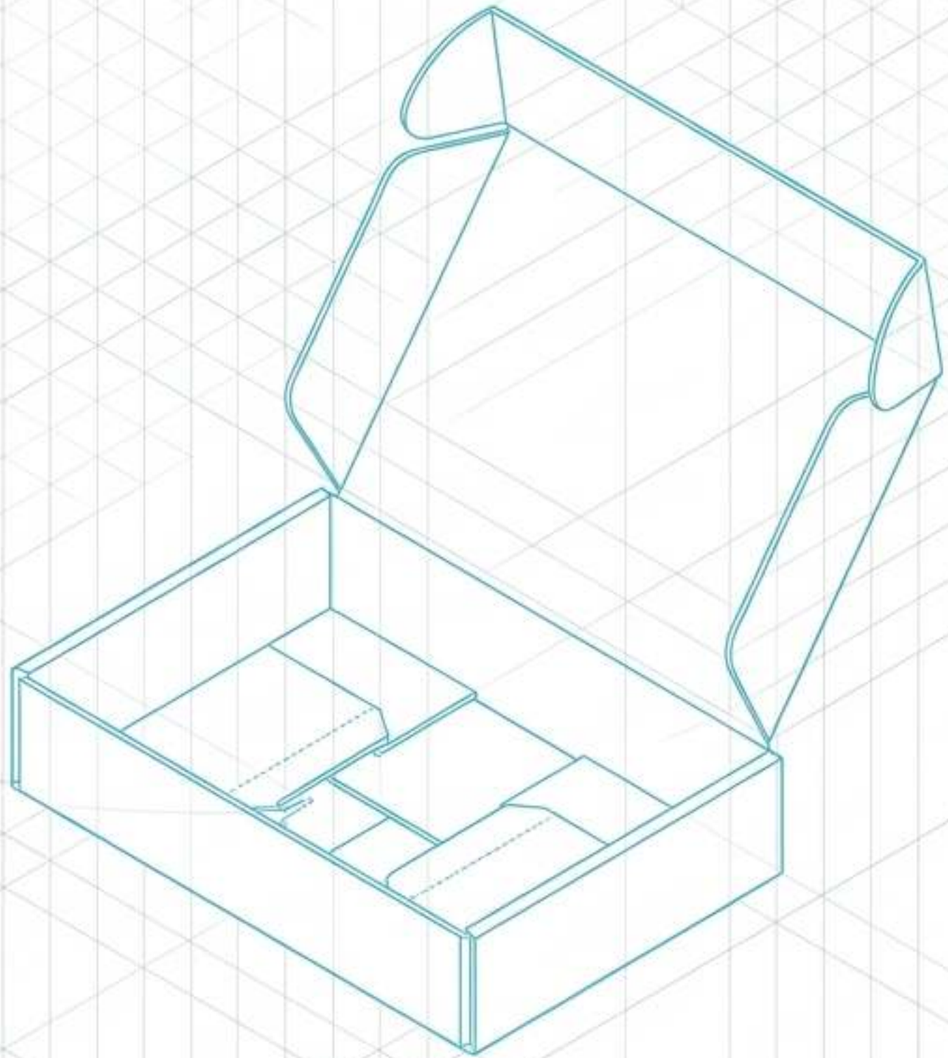

ZIGPAC

عنق الزجاجة في التعبئة التقليدية

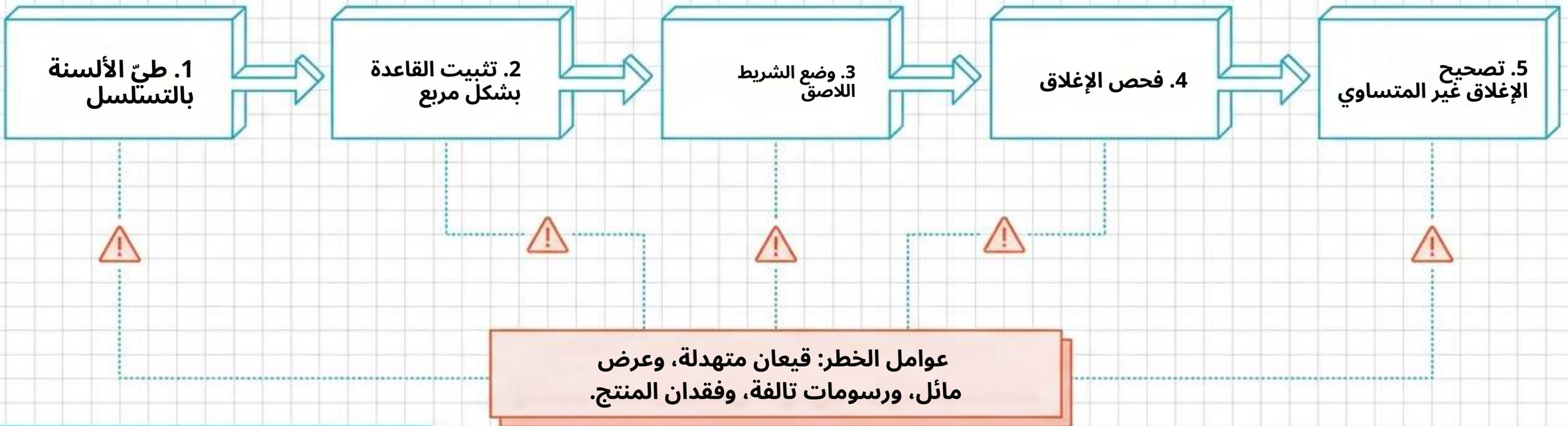

تزداد أهمية كل حركة إضافية مع نمو حجم الطلبات.

يضيف استخدام الشريط اللاصق مهام الشراء
وإعادة التزويد والتخلص
وإدارة محطة العمل.

ZIGPAC

آلية القفل التلقائي: كفاءة اللصق المسبق

يتم توريد كرتونة قاع بقفل تلقائي مخصصة (crash-lock قاع) مسطحة وألواح مُلصقة مسبقًا في ترتيب طي متصل.

يؤدي تربيع الكرتونة إلى فتح القاعدة وتشكيلها تلقائيًا.

تسلسل تشكيل الكرتونة

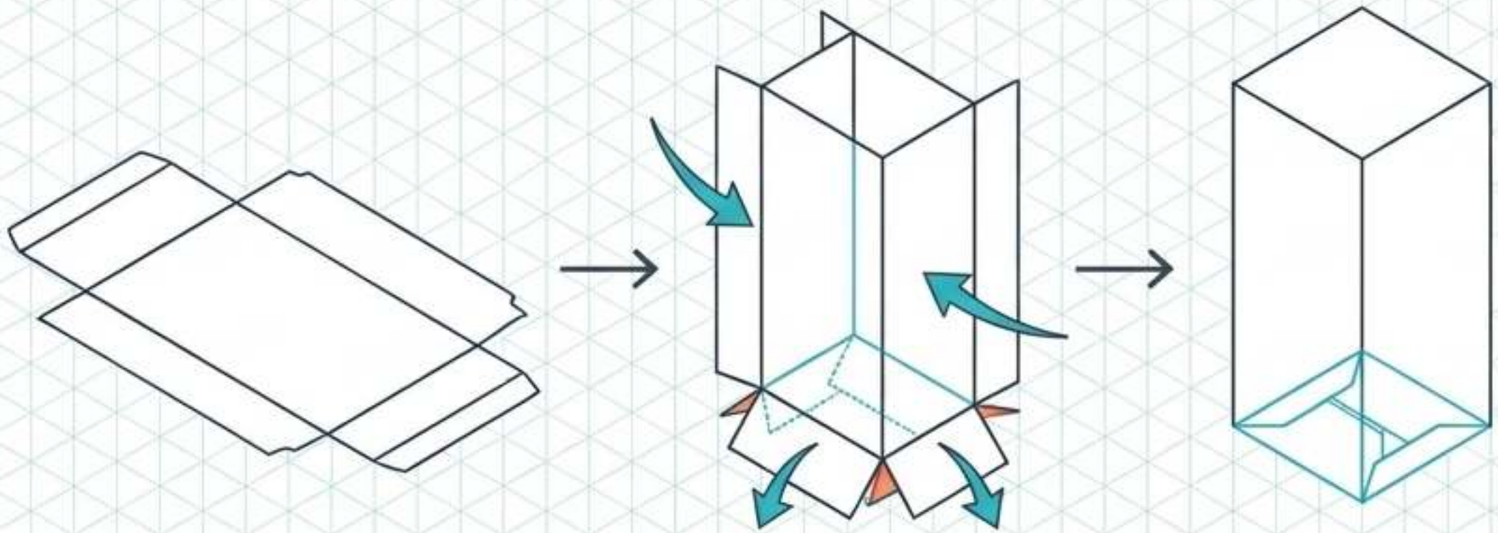

الخطوة 1: مسطحة
قالب مُلصق مسبقًا.

الخطوة 2: التربيع الجانبي
يُنشّط القاعدة.

الخطوة 3: مربّعة و
مقفلة بدون شريط لاصق.

ملاحظة هندسية: هندسة القاع هي

جزء واحد فقط من العبوة. لا يمكن استنتاج القدرة على التحمل من عبارة "قفل تلقائي". يجب هندسة سماكة الكرتون وأبعاد الألواح واتجاة الألياف بما يناسب المنتج.

التطبيقات المثالية وملامح التشغيل

تطبيق مميز

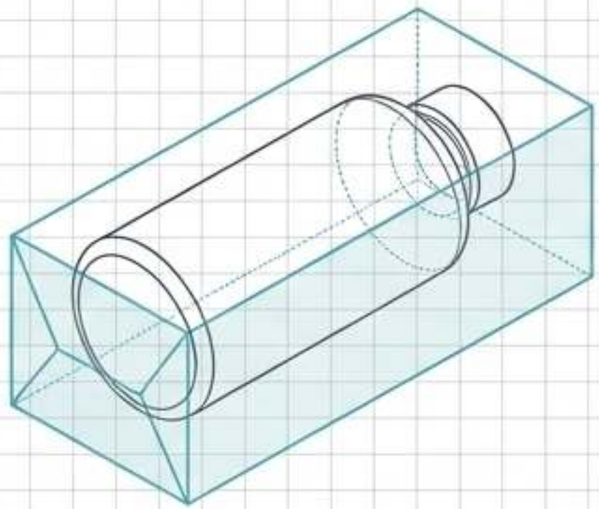

يوصي مثال من مجتمع التعبئة والتغليف تحديدًا بقاع بقفل تلقائي بدلاً من قاع الطي القياسي لزجاجة بوزن 213 غ، ومع ذلك لا يزال تحديد الملاءمة النهائية يتطلب اختبار عينة خاص بالمنتج.

الملف المستهدف

- برامج التعبئة والتغليف للشركات (B2B)
- سرعة التجميع أمر بالغ الأهمية
- قابلية تكرار العرض مهمة
- المشغلون المستهدفون: التجارة الإلكترونية علامات تجارية، شركات تعبئة متعاقدة، مديرو مشتريات، مشغلو صناديق الاشتراك

الأنسب للعمليات التي يتم فيها تعبئة حجم كرتونة واحد بشكل متكرر.

ZIGPAC

التشخيص الهيكلي:

اختيار نمط القاع المناسب

	قفل تلقائي	قفل الطي السريع (1-2-3)	طي أساسي/بالشريط اللاصق
تشكيل القاع	تتحرك الألواح المُلصقة مسبقًا إلى موضعها	لسانات تعشيق يدوية	طي الألسنة أو لصقها بالشريط
أولوية التعبئة	تشكيل سريع وقابل للتكرار	تكلفة كرتونة محوّلة أقل	بناء بسيط واقتصادي
اتجاه التكلفة	تكلفة تحويل أعلى عادةً بسبب اللصق	غالبًا أقل تكلفة من القفل التلقائي	أقل تكلفة هيكلية لكن بعمالة أعلى
المخاطر الرئيسية	قفل غير صحيح، التصاق ضعيف	تسلسل طي خاطئ، تجميع أبطأ	انفتاح القاع، الاعتماد على الشريط

ZIGPAC

ميزة الإنتاجية:
تحليل سرعة التجميع

مخطط شريطي لتوفير الوقت

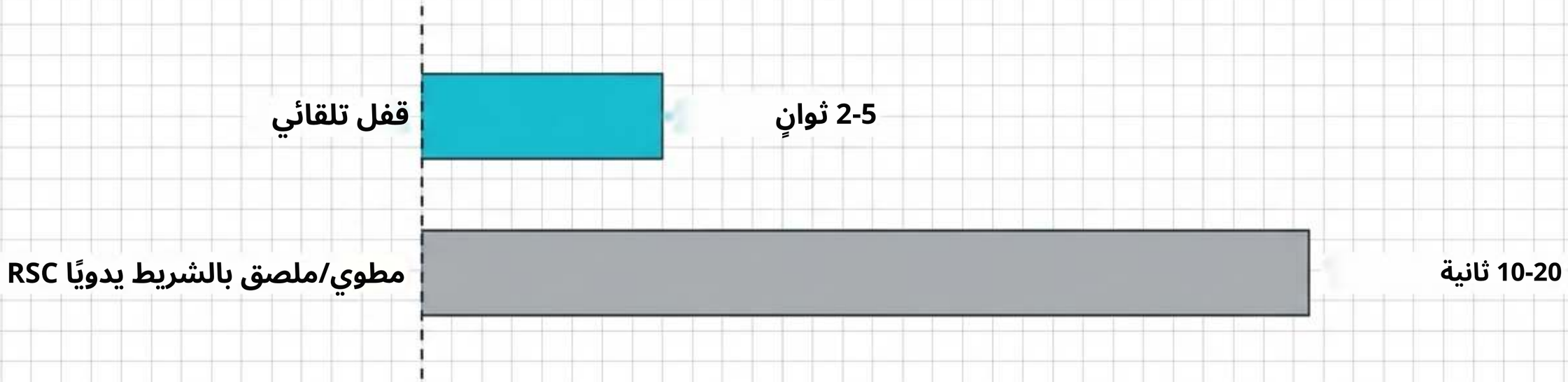

تُظهر مقارنات التشغيل المنشورة أن كراتين القفل التلقائي تُجمَّع بسرعة تبلغ تقريبًا 2-4 أضعاف مقارنة بطي قاع قياسي ولصقه بالشريط يدويًا.

ZIGPAC

تقييم إجمالي تكلفة التعبئة مقابل سعر الكرتونة

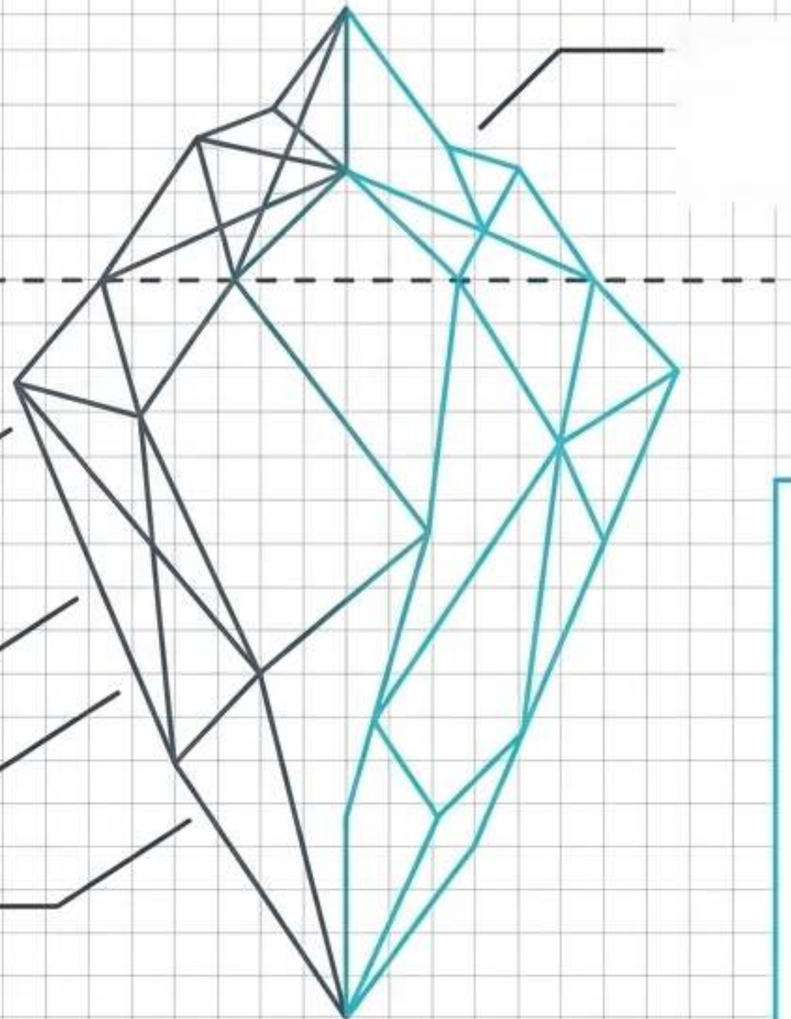

الظاهر: سعر الوحدة للكرتونة المحوّلة
(عادةً أعلى للقفل التلقائي بسبب اللصق المسبق).

خط الماء

- عمالة التجميع
(وقت تعبئة متغير)

- مواد الشريط والإغلاق

التخزين وإعادة التزويد

- المرفوضات والتلف وإعادة العمل

يجب أن يقارن قرار الشراء إجمالي تكلفة التعبئة.
يكون تصميم القفل التلقائي الأكثر إقناعًا عندما تعوَّض تكلفة التحويل الإضافية بكفاءة تعبئة قابلة للتكرار وتقليل التعامل مع الإغلاق.

خطوات المخطط 1 و2: التحديد والملاءمة البُعدية

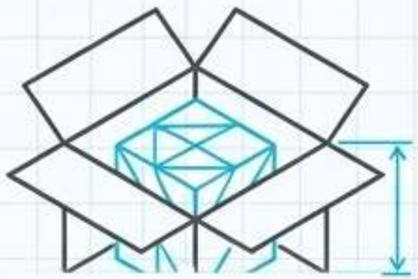

Se

الخطوة 1: تحديد المنتج المعبأ

قبل اختيار درجة الكرتون، سجّل الأبعاد الخارجية القصوى، والوزن المعبأ، والاتجاه، ومركز الثقل، ونقاط التلامس. حدد ما إذا كانت وحدة بيع بالتجزئة أم تتطلب علبة نقل خارجية.

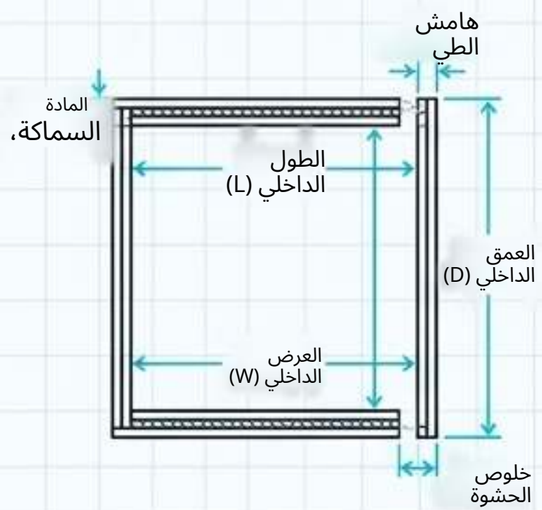

الخطوة 2: تأكيد الأبعاد الداخلية

الأبعاد الداخلية تحدد ملاءمة المنتج. يجب أن يراعي الرسم الهيكلي سماكة المادة والطيات والحشوات وخلوص التحميل.

قاعدة: تجنب نسخ الأبعاد

من صندوق منافس دون تقييم منتجك الفعلي.

الخطوة 3 من المخطط: هندسة المواد ومقاييس القوة

لا ينبغي قبول أي درجة لمجرد أنها "شائعة الاستخدام".

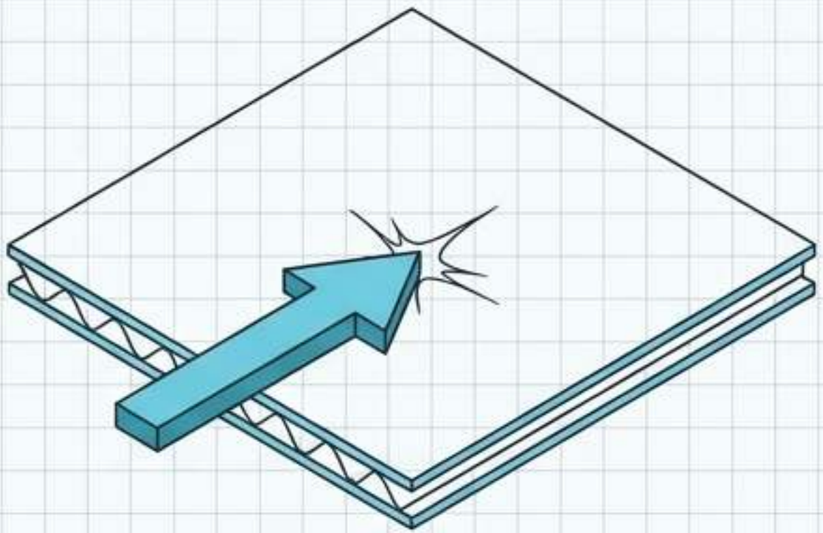

اختبار مولن
يقيس مقاومة الانفجار والثقب.

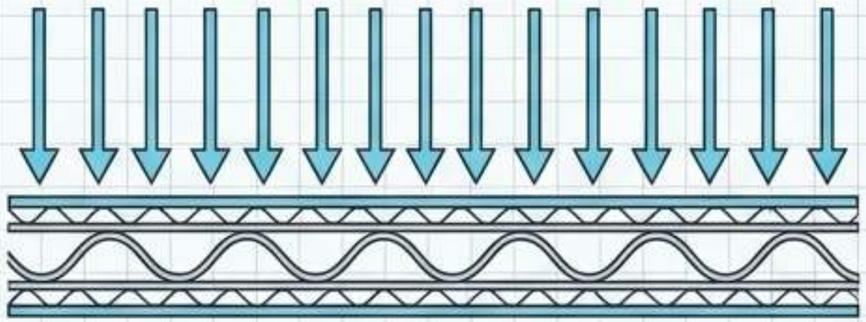

(اختبار سحق الحافة) ECT
يركز على الضغط الحافي
ومساهمة التكديس.

قاعدة هندسية: يجب أن تتطابق طريقة الاختبار المختارة مع مخاطر التوزيع الفعلية
بدلاً من التعامل معها كوصف عام للقوة قابل للتبادل.

خطوات المخطط 4 و5: هيكلة خط القص والفحص المسبق

الخطوة 4: تخطيط خط القص

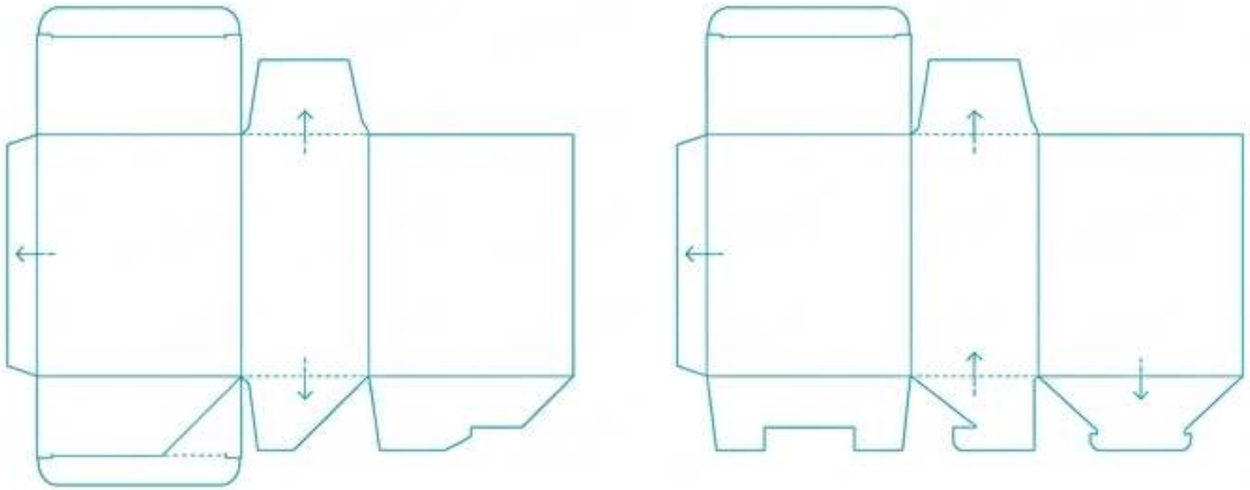

خطوط القص لقاع القفل التلقائي وقاع 1-2-3
غير قابلة للتبادل.
يجب هندسة الآلية
قبل الانتهاء من العمل الفني.

الخطوة 5: قائمة فحص العمل الفني المسبق

✓	تحقق من الخطوط الهيكلية مقابل المحتوى القابل للطباعة.
✓	أبقِ النصوص الأساسية/الباركود بعيدًا عن خطوط القطع والثنيات ومناطق الغراء.
✓	تحقق من أبعاد المستند والدقة والطباعة فوق الألوان (overprint) والنزف.
✓	راجع وضوح العمل الفني على الكرتونة المُجمَّعة، وليس فقط على خط القص المسطح.

خطوات المخطط 6 و7: أخذ العينات الفعلية وتثبيت المواصفات

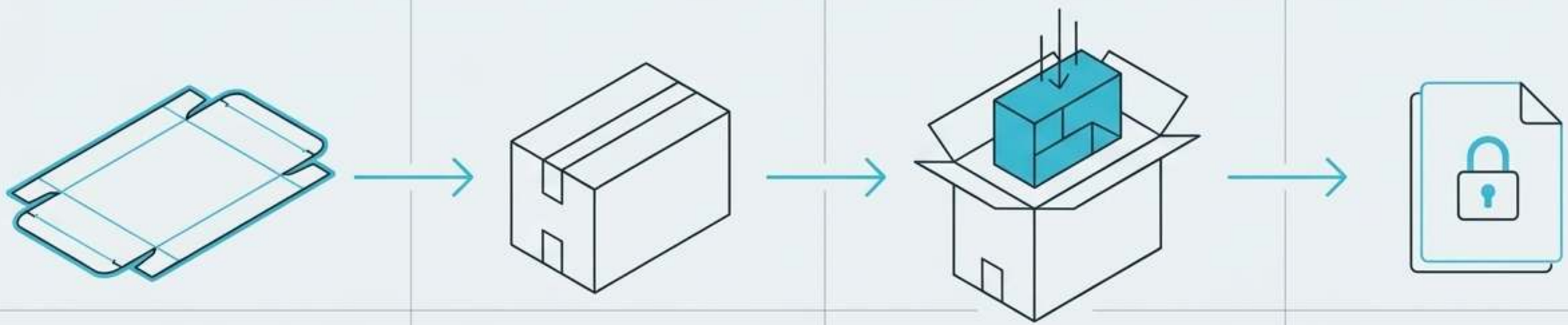

الخطوة 6: اعتماد عينة فعلية مُجمَّعة

لا يمكن للمعاينة على الشاشة إثبات الملاءمة أو صلابة الكرتون أو سلوك الثنيات أو أداء التحميل. يجب أن تُجمَّع العينة وتُملأ بالمنتج الفعلي وتُراجع تحت إضاءة واقعية.

الخطوة 7: تثبيت المواصفات المعتمدة

يجب أن تسجل مواصفات الشراء صراحةً: النسخة النهائية من خط القص، والأبعاد الداخلية، وتسمية المادة، ومعيار الطباعة، ومناطق اللصق، ومرجع العينة المعتمدة. وهذا يمنع أن يصبح الإثبات المرئي المصدر الوحيد للحقيقة.

تشريح فشل إغلاق القاع

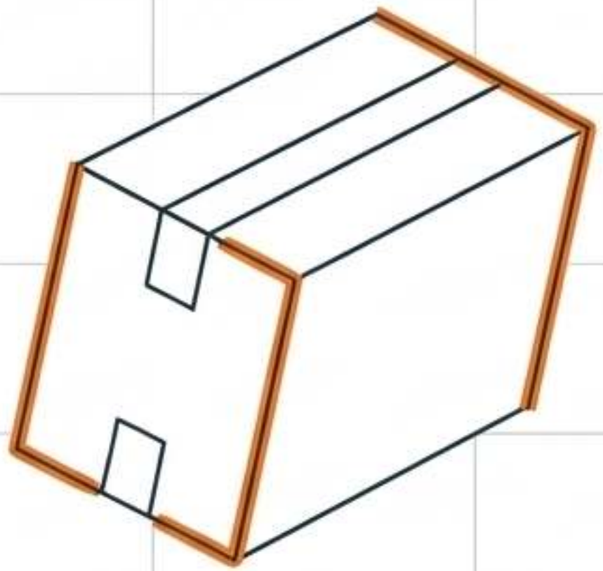

عرض ملتوٍ

ثنيات غير دقيقة أو إغلاق يدوي غير متساوٍ يشوّه الكرتونة ويُضر بعرض العلامة التجارية على الرف.

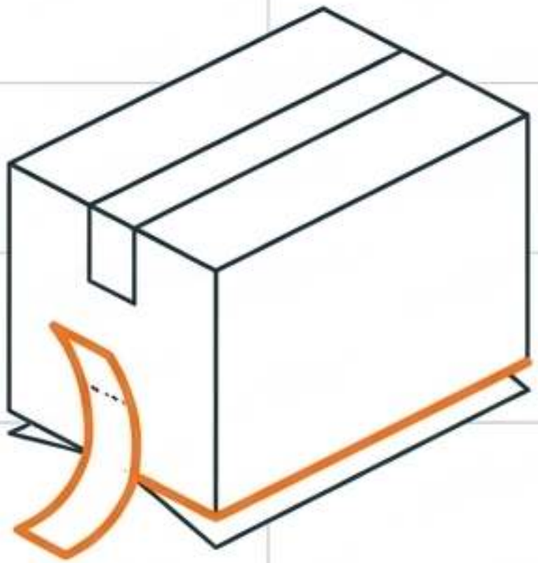

فشل الشريط/الانفتاح
فشل اللاصق يؤدي إلى انفتاح القاع أثناء النقل أو المناولة.

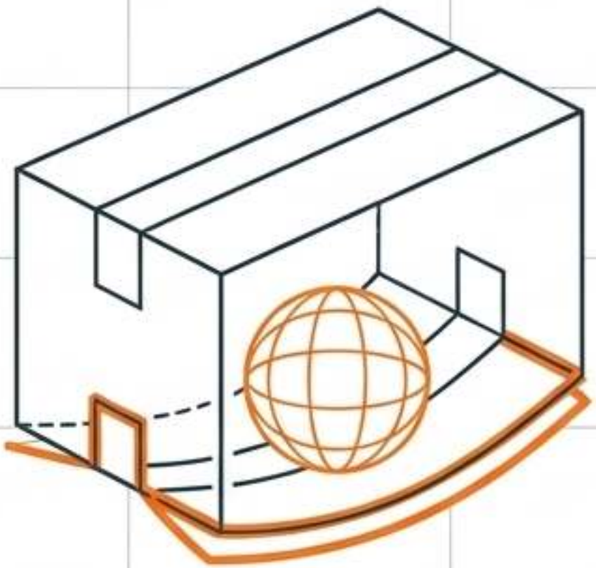

قاعدة متهدلة
كرتون ضعيف أو قاع غير مغلق بالكامل يعاني أمام حمل نقطي مركّز.

الخلاصة: يعالج القفل التلقائي هذه المشكلات المترابطة عبر هيكل مُلصق مسبقًا،

لكن الدقة الهيكلية وأداء اللاصق واختبار التحميل تظل أمورًا أساسية.

بروتوكولات الأداء والتحقق المطلوبة

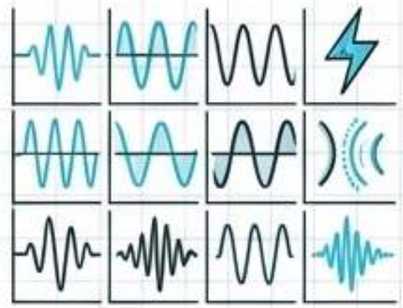

محاكاة التوزيع

قيّم الصدمات والاهتزاز والضغط. يوفر ASTM D4169 إطارًا معترفًا به لاختبار الأداء.

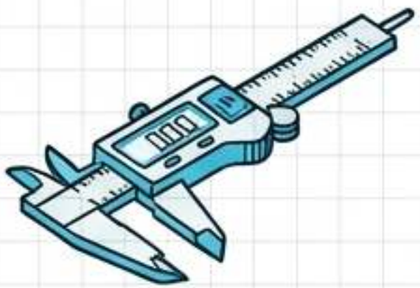

الفحص البُعدي

تحقق من الأبعاد الداخلية، واستقامة الألواح، وخلوص المنتج مقارنة بالمواصفات.

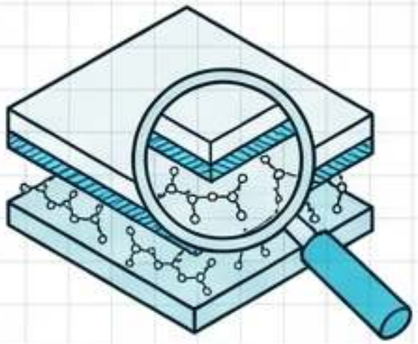

سلامة اللاصق

افحص موضع الالتصاق، والتصلب، والفائض، و التوافق مع الأسطح المطبوعة.

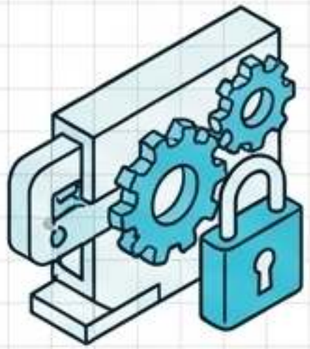

تعشيق القاع

تأكد من القفل الكامل عند التشكيل؛ تحقق من وجود تداخل غير كامل أو قوة مفرطة مطلوبة.

ملاحظة حرجة: مجرد ذكر معيار لا يثبت أن الكرتونة قد اجتازته. الامتثال مُدخل موثق في المشروع، وليس خاصية مفترضة.

محركات التكلفة واقتصاديات الإعداد ومتغيرات الشراء

المعايير السوقية

مدد التسليم: تُظهر المعايير الصناعية
أن مسارات التعبئة في الخارج تمتد إلى

6-15 أسبوعًا (بما في ذلك الشحن).

إعداد الكميات الصغيرة: يطلب كثير من الموردين

250–1,000+ units

للمشاريع المخصصة ذات الطباعة الكاملة حتى الحافة بسبب اقتصاديات الإعداد.

متغيرات عرض السعر

- درجة/سماكة الكرتون ومساحة القالب المسطح
- كمية الطلب والأدوات
- -- اللصق المسبق والحشوات
- تشطيبات خاصة
- -- طريقة الشحن

ملاحظة: لا يوجد حد أدنى لكمية الطلب (MoQ) أو معيار
يُفترض نطاق مادة
بدون عرض سعر خاص بالمشروع.

الاستراتيجية: اطلب عرض سعر للكمية المطلوبة إلى جانب
شرائح الحجم الأكبر لمقارنة مخاطر المخزون بوفورات تكلفة الوحدة.

الخلاصة الاستراتيجية: التحول من العمالة إلى الهندسة

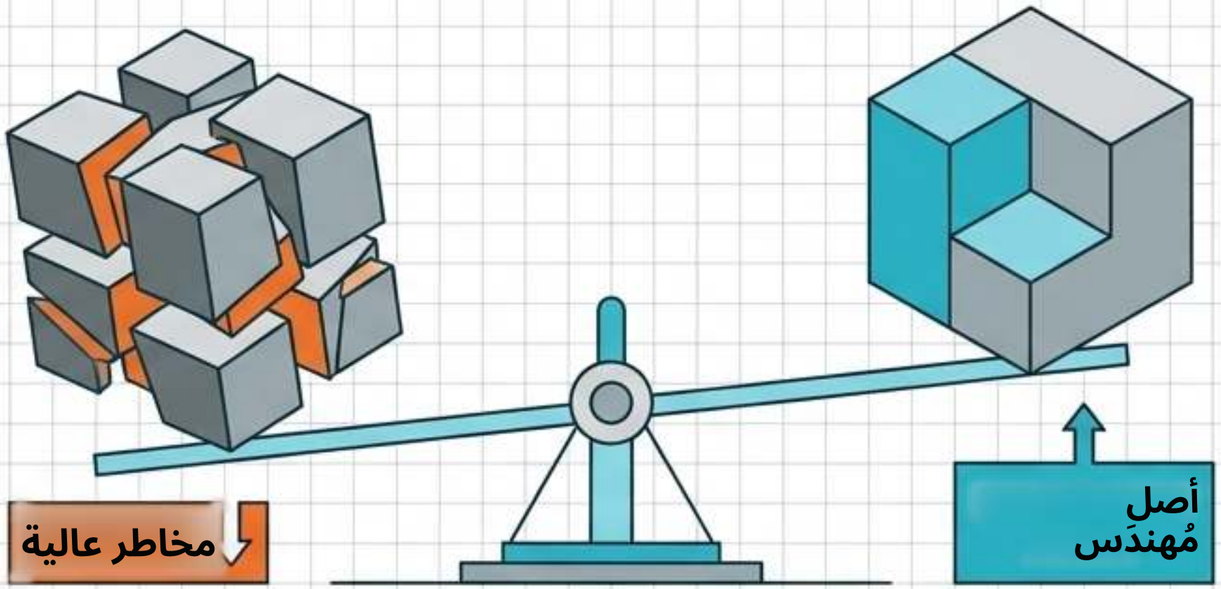

الفكرة الجوهرية: قرار تحديد كرتونة يقفل تلقائي (ZPCB0004) هو في جوهره استراتيجية لإدارة العمالة والمخاطر. فمن خلال تحمل

تكلفة تحويل أعلى قليلاً في مرحلة التصنيع (عملية اللصق المسبق)، يقلل المشترون بشكل كبير عمالة التعبئة المتغيرة والاعتماد على الشريط وتلف المنتج لاحقًا.

الخلاصة: تعامل مع التغليف المخصص لا كسلعة تُشترى، بل كأصل تشغيلي مُهندَس مصمم لحماية الإنتاجية.

خارطة طريق التنفيذ: من الفكرة إلى الإنتاج

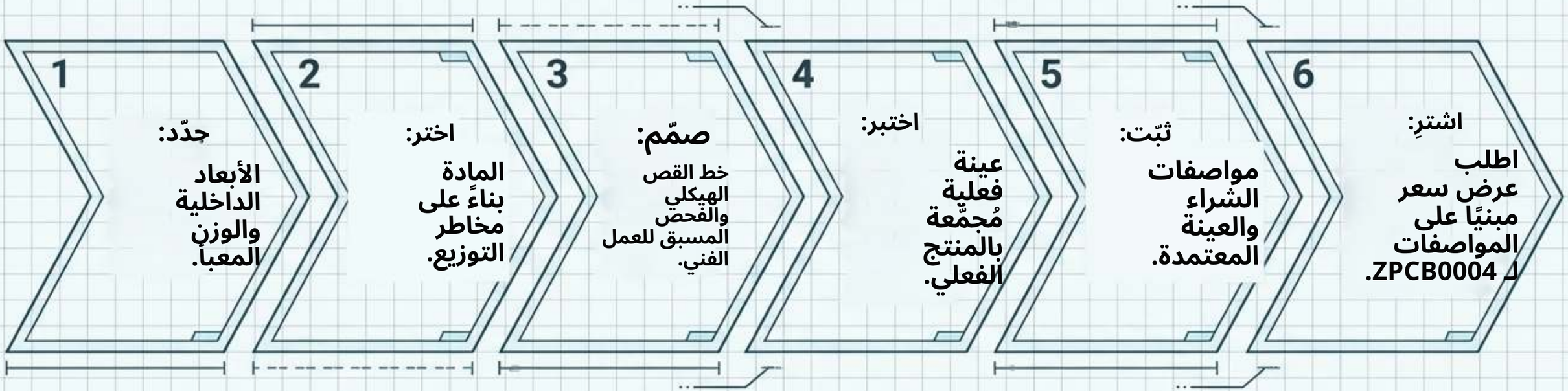

يُهندَس المشروع الموثوق حول المنتج الحقيقي، ويُتحقق منه عبر الاختبار الفعلي، ويُقيَّم على أساس إجمالي تكلفة التعبئة. استخدم هذا المخطط لبدء عرض سعر مشروعك.