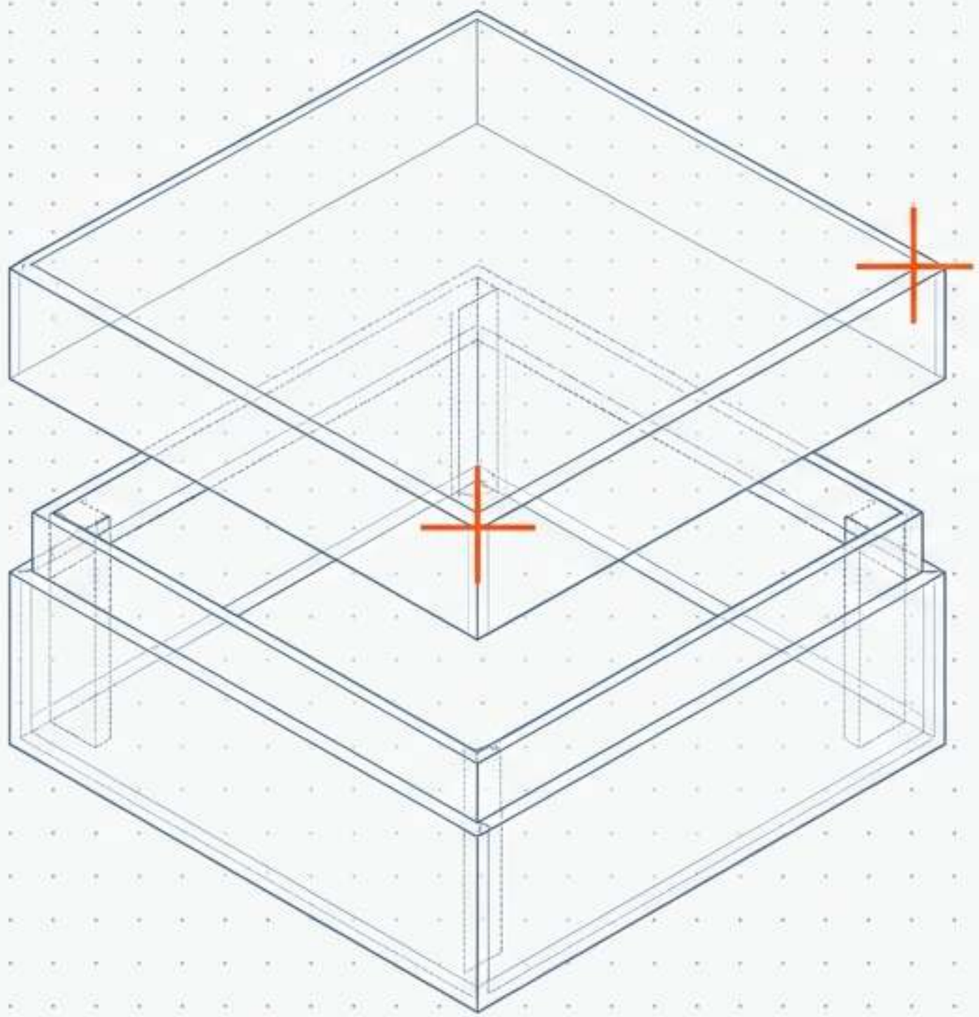

ZPCB0007

مخطط المواصفات

هندسة علبة الهدايا المخصصة الصلبة من قطعتين

تعريف البنية الصلبة من قطعتين

يجمع ZPCB0007 بين غطاء منفصل قابل للرفع وقاعدة مشكّلة لعرض المنتج بعناية.
تبقى جدرانها المشكّلة ثلاثية الأبعاد خلال الاستخدام العادي (عبوة جاهزة التشكيل).

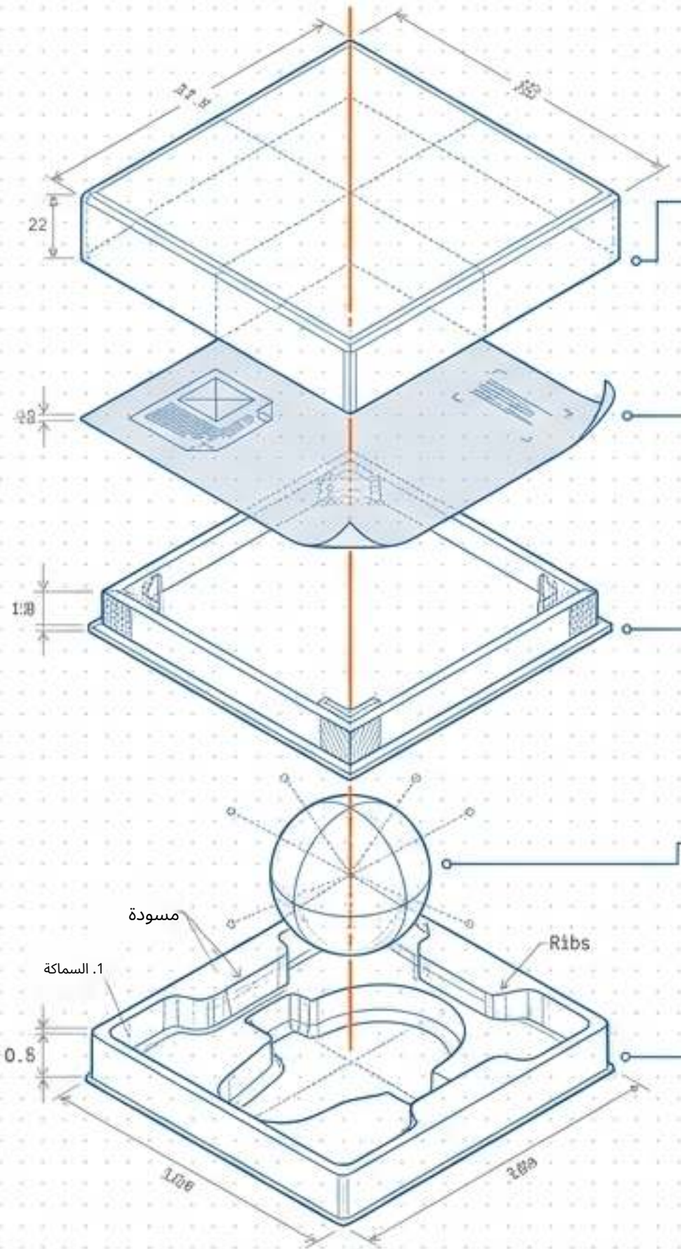

1 غطاء قابل للرفع

2. الغلاف المطبوع

3. لوح القاعدة المشكّل

4. الحشوة المخصصة

5. المنتج



الميزات المستثناة:
الإغلاقات المغناطيسية، والمشابك الخلفية، والمفصلات، والتصاميم القابلة للطي تغيّر المتطلبات الإنشائية وهي مستثناة من هذه المواصفات.

ZIGPAC

التحقق من صيغة التغليف

الفحص المطلوب	المفاضلة الرئيسية	النموذج المرئي	الصيغة
ملاءمة التحميل والحماية الخارجية.	يؤثر الحجم بعد التجميع على التخزين/الشحن.	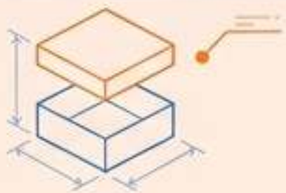	علبة صلبة من قطعتين
متطلبات التعبئة.	إحساس مختلف بالعرض.		كرتون قابل للطي
السلامة الهيكلية.	يستلزم التجميع متطلبات إغلاق جديدة.	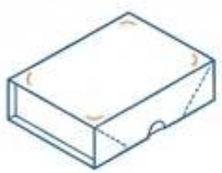	علبة صلبة قابلة للطي
الملاءمة لمسار الشحن.	عرض ملمسي مختلف.	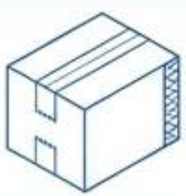	صندوق بريدي مموج

ملاحظة: يقيّم الصيغة الهيكلية بدقة وفق أولوية الشراء الرئيسية.

هندسة المساحة الداخلية القابلة للاستخدام

ابدأ بالمنتج المعبأ ومعايير القبول، وليس مجرد صورة مرجعية جذابة.

حدود المنتج
أعرض وأطول وأعلى نقاط المنتج الفعلي (بما في ذلك الأغطية والملحقات).
المساحة الداخلية القابلة للاستخدام
المساحة الحرة المتبقية بعد تركيب الحشوة واللوح والغلاف.

رسم حدود القياس

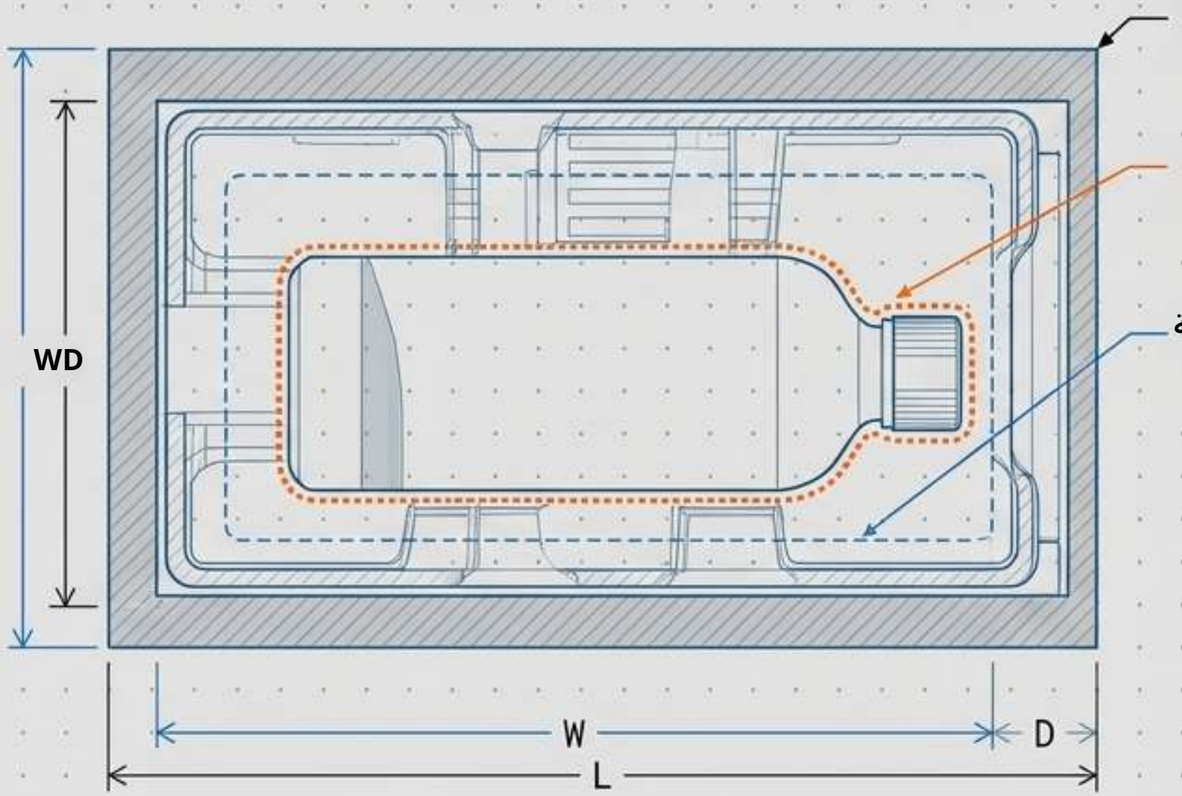

لا يمكن تخمين السعة والوزن المدعوم من رسم الكتالوج؛ فهما يتطلبان التحقق من عينة فعلية.

فيزياء إطباق الغطاء

في هذا التصميم، يتحدد الإغلاق حصرًا بالعلاقة
بين الغطاء القابل للرفع والقاعدة.

alin

عمق التغطية

مدى امتداد الغطاء نحو الأسفل
على جدار القاعدة.

إحساس الفتح

مقاومة الهواء والاحتكاك
أثناء رفع الغطاء.

تحدد هذه الديناميكيات
تجربة فتح العبوة. يجب فحص استقرار
الغطاء ورفعه فعليًا
دون إجباره.

تشبيه إطباق الغطاء

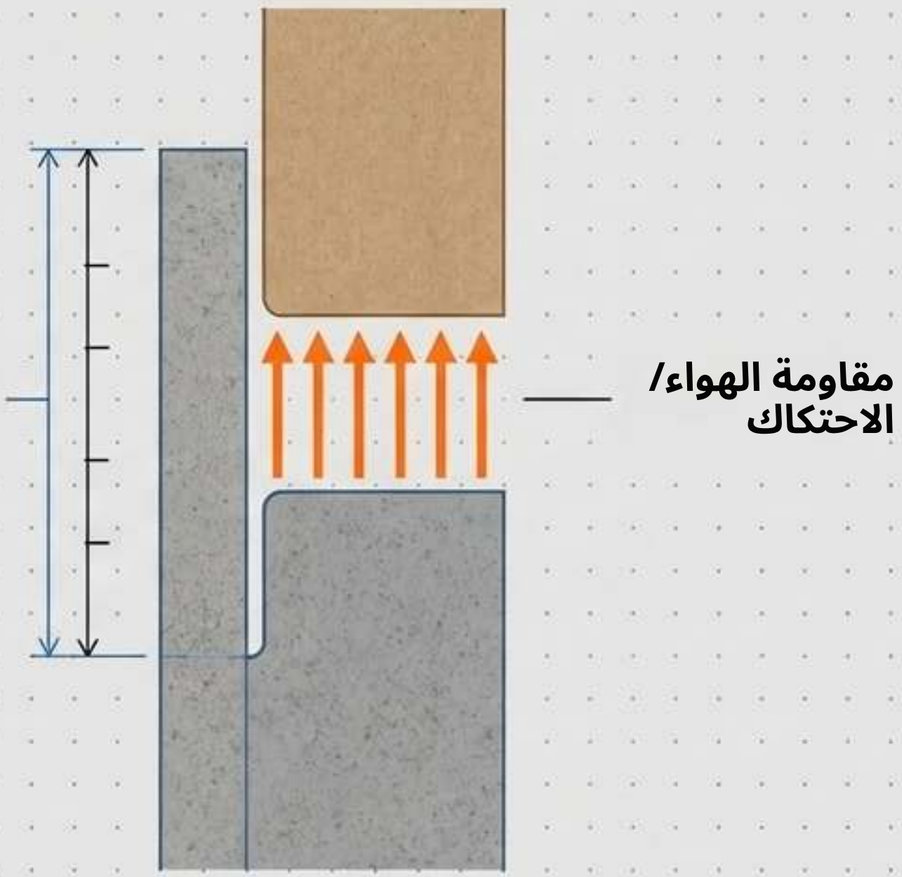

ZIGPAC

توصيف التشطيبات والخامات

صِف النتيجة البصرية قبل اختيار قائمة طويلة من العمليات.
يتطلب التوافر والتوافق تأكيدًا فعليًا.

مكتبة الخامات



واقع اللون

مرجع Pantone وسيلة مساعدة للتواصل، وليس وعدًا بمظهر مطابق عبر أوراق مختلفة أو تغليفات ناعمة الملمس أو تشطيبات خاصة.

الحشوة

تتطلب خيارات الورق المقوى والإسفنج والتبطين بالقماش تقييمًا مستقلًا للملاءمة. الأولوية هي ضمان بقاء المنتج في موضعه دون المساس بسهولة الإخراج.

الفحص الرقمي المسبق على مخطط القص الهيكلي

يجب إعداد العمل الفني على مخطط القص الهيكلي المعتمد، وليس على قالب مشابه المظهر.

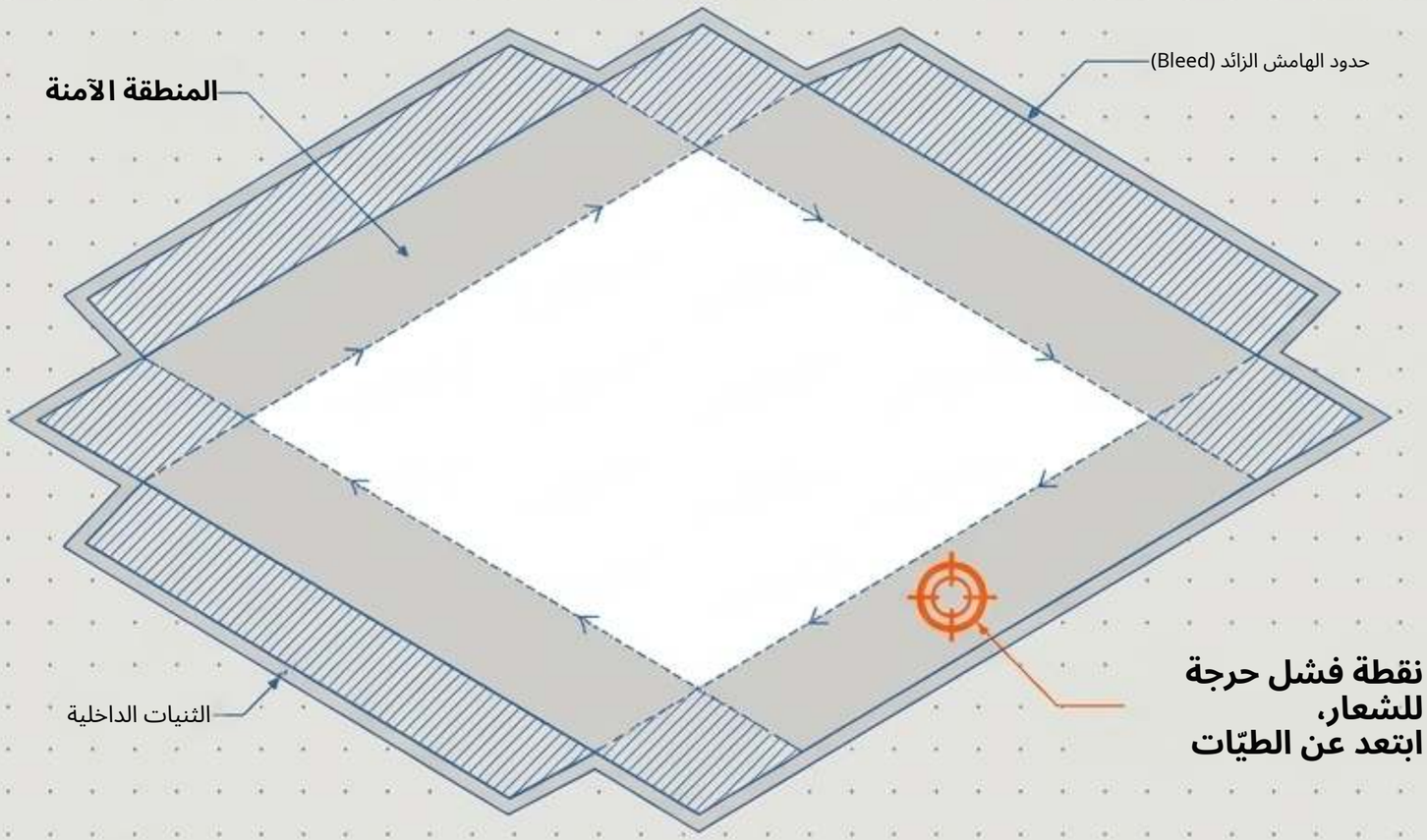

نقطة فشل حرجة للشعار، ابتعد عن الطيّات

ale

منطقة يجب إبقاؤها خالية:

يجب أن تبقى النصوص والشعارات المهمة بعيدة عن الطيّات والثنيات الداخلية والنقاط العمياء الداخلية.

اتجاه القراءة:

تحقق من تباين النص واتجاهه على العلبة المجمّعة بالكامل.
قد تخفي النسخة التجريبية المسطحة بسهولة نصًا بدا واضحًا على الشاشة.

ZIGPAC

حدود الشاشة

أبقِ الاعتماد الهيكلي واعتماد الطباعة منفصلين إلى أن
يظهر كلاهما في عينة فعلية نهائية.

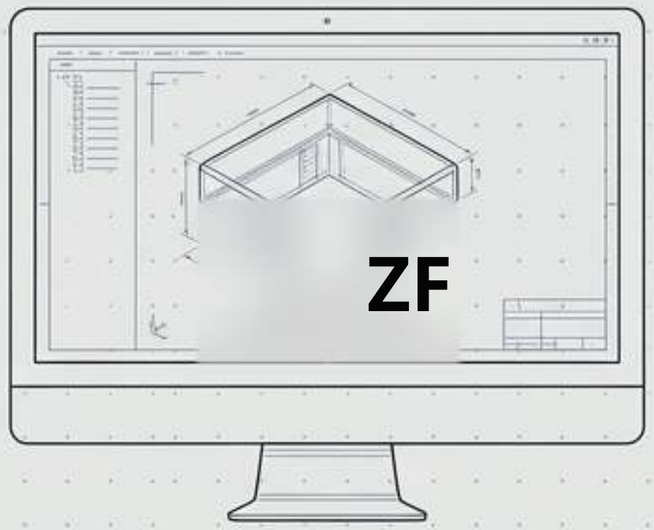

تم التحقق رقميًا

موضع الشعار، وملفات العلامة التجارية المتجهة،
ومراجع الألوان المتفق عليها، وحدود
الهامش الزائد (Bleed)، واتجاه النص.

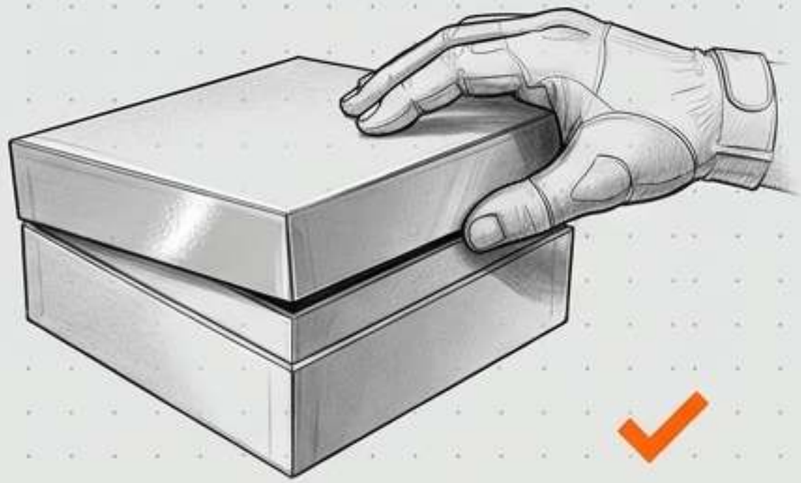

تم التحقق فعليًا

مقاومة الغطاء، ودعم المنتج، وملمس
الورق، وسلوك اللمعان، ومظهر الرقائق المعدنية،
ومقاومة علامات التداول.

خط التجميع

فهم كيف تؤثر مراحل التصنيع على الملاءمة والمظهر النهائي.

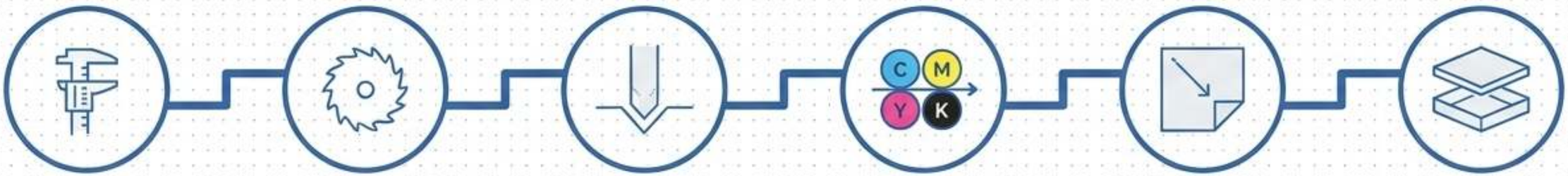

التجميع | اللف بالغلاف | الطباعة | التخديد | قص الألواح | الهندسة

تُحدث كل مرحلة تغيّرات أبعاد دقيقة. يتمدد الغلاف المطبوع، وتضيف المواد اللاصقة حجمًا، ويغيّر التخديد هندسة الزوايا. ولهذا السبب تُعد العينة الفعلية خط الأساس الحقيقي الوحيد.

ملاحظة: هذا التسلسل نموذج مرجعي صناعي، وليس ادعاءً مُتحققًا منه بشأن الطاقة الإنتاجية أو المعدات لدفعة إنتاج محددة.

بوابة العينات الفعلية

1. **تثبيت المتطلبات: سجّل الأبعاد والمحتويات، والعمل الفني وتفضيلات الخامات.**
2. تأكيد العرض: راجع الهيكل والخامات، **وعرض السعر المفصّل.**
3. **اعتماد العينة: قيّم التحميل والفتح، والتشطيب باستخدام المنتج الفعلي.**
4. **الاحتفاظ بالمرجع: احتفظ بالعينة المعتمدة والملفات الدقيقة كنقطة مقارنة للمصنع.**
5. **إطلاق الإنتاج: لا تأذن بالتصنيع إلا** بعد تثبيت الجدول الزمني والشروط التجارية.

تحديد معايير الجودة القابلة للملاحظة

الفحص المستند إلى AQL ترتيب لأخذ العينات، وليس ضمانًا
لخلو المنتج من العيوب. حدّد معايير الأدلة قبل الإنتاج.

مصفوفة تدقيق ضمان الجودة	
الدليل / الإثبات المطلوب	المعايير / الوصف
نتائج القياس مقابل التفاوتات المتفق عليها.	الهندسة والملاءمة: المساحة **الداخلية، محاذاة الغطاء.**
صور وأمثلة بصرية محددة مقبولة/ غير مقبولة.	**جودة الصنع: الحواف، المادة اللاصقة، اللف.**
مقارنة بالمرجع الفعلي المعتمد.	**الطباعة والتشطيب: اللون، تطابق الطباعة، علامات التداول.**
تقييم العينة المعبأة بالكامل.	**ترتيب التحميل:** الحركة ونقاط التلامس.

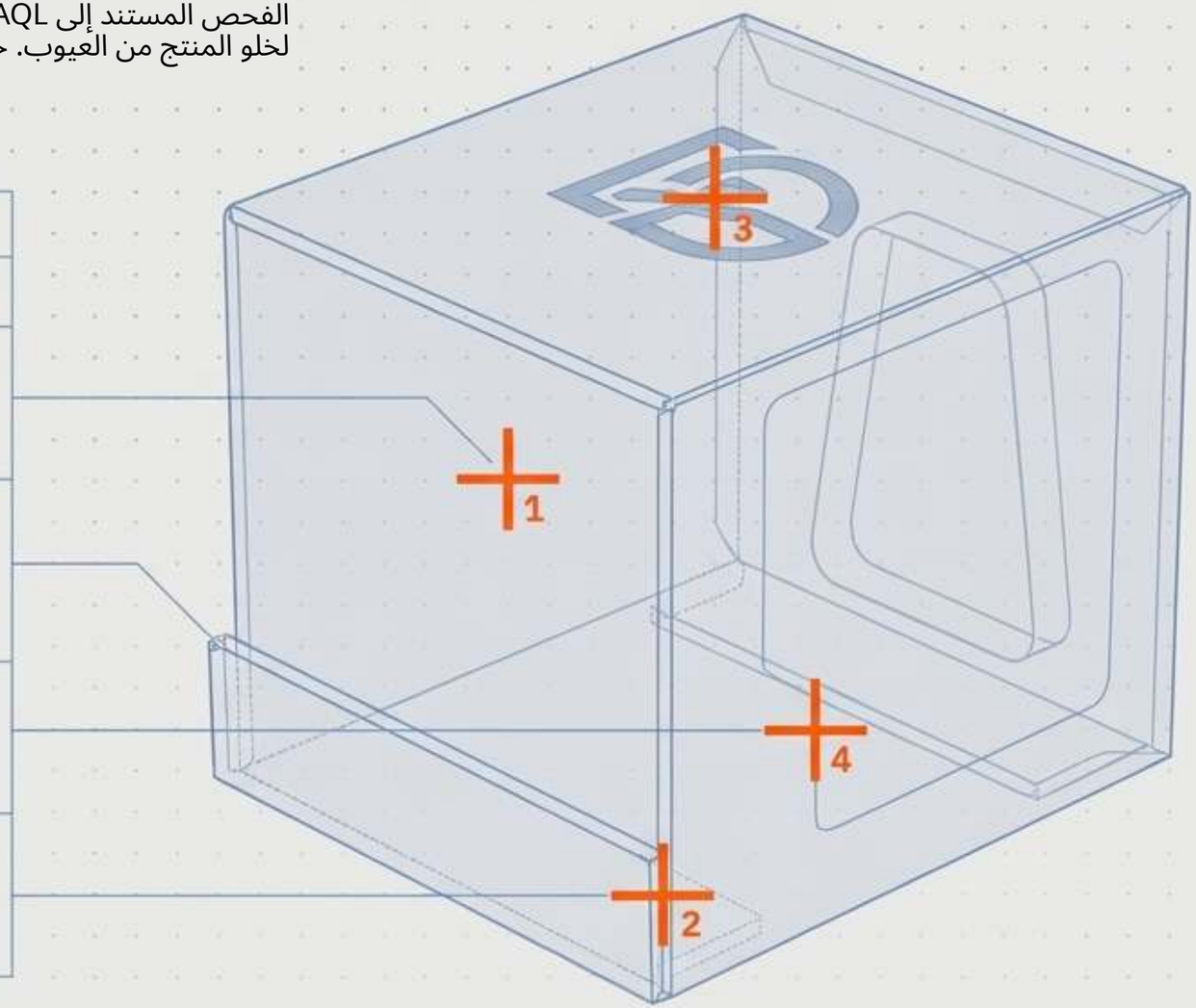

فصل العرض عن التوزيع

لا تعامل علبة صلبة زخرفية على أنها حاوية شحن جاهزة للإرسال بالبريد.

نموذج اللوجستيات الماتريوشكا (الدمية الروسية)

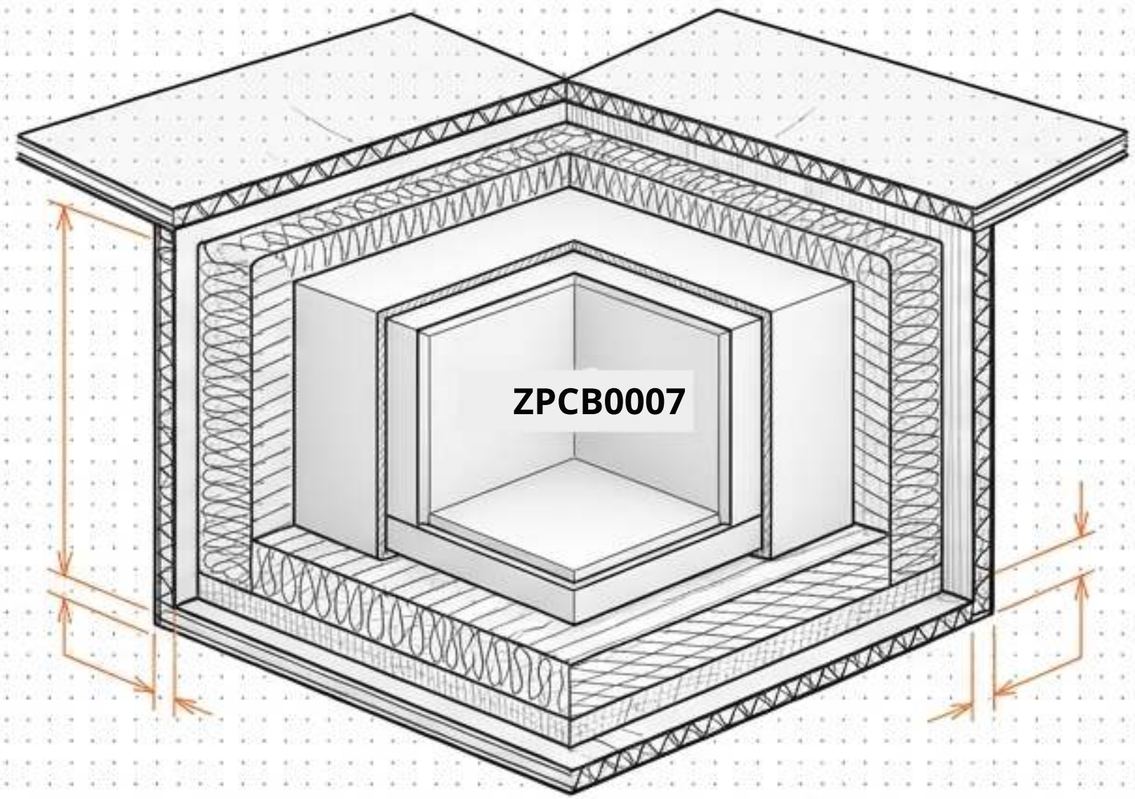

العبوة الخارجية

الكراتين الرئيسية والحشوات الواقية من الأجزاء الإلزامية في متطلبات الشحن.

التحقق

للتحقق من صلاحية النقل، تقيّم أطر مثل ASTM D4169 وحدات الشحن مقابل المخاطر. ويجب على مزوّد الاختبار اختيار البروتوكول بناءً على المسار الفعلي والتغليف الخارجي والنظام المعبأ المتكامل.

إدارة حجم الشحن ودورة الحياة

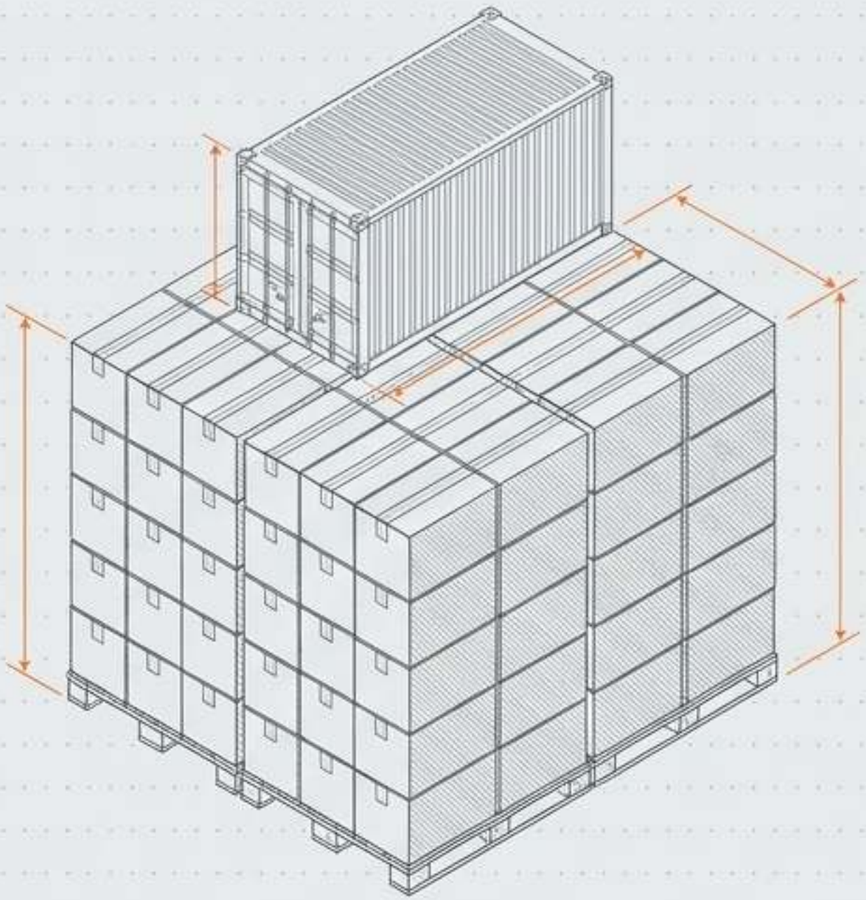

واقع الشحن: تشغل العلب المجمّعة حجمها الكامل
قبل تحميل المنتجات أصلًا. تتطلب عروض أسعار الشحن ترتيب تعبئة الكرتون الرئيسي بدقة، وليس فقط سعر وحدة العلبة الفارغة. لا يمكن تداخل الأغطية والقواعد دون المخاطرة بتلف السطح.



الطلبات المتكررة: لا تعتمد على وصف في فاتورة قديمة.
احتفظ بالعينة الفعلية المعتمدة ونسخة العمل الفني
ومواصفات الخامة ورسم الحشوة. وتأكد من
توافر الخامة قبل اعتماد الدفعة التالية.

التحقق من ادعاءات الخامات والملصقات

لا يُصرّح بأي امتثال شامل. يجب أن تتطابق الأدلة مع التهيئة المحددة.

شجرة تشخيص الادعاءات

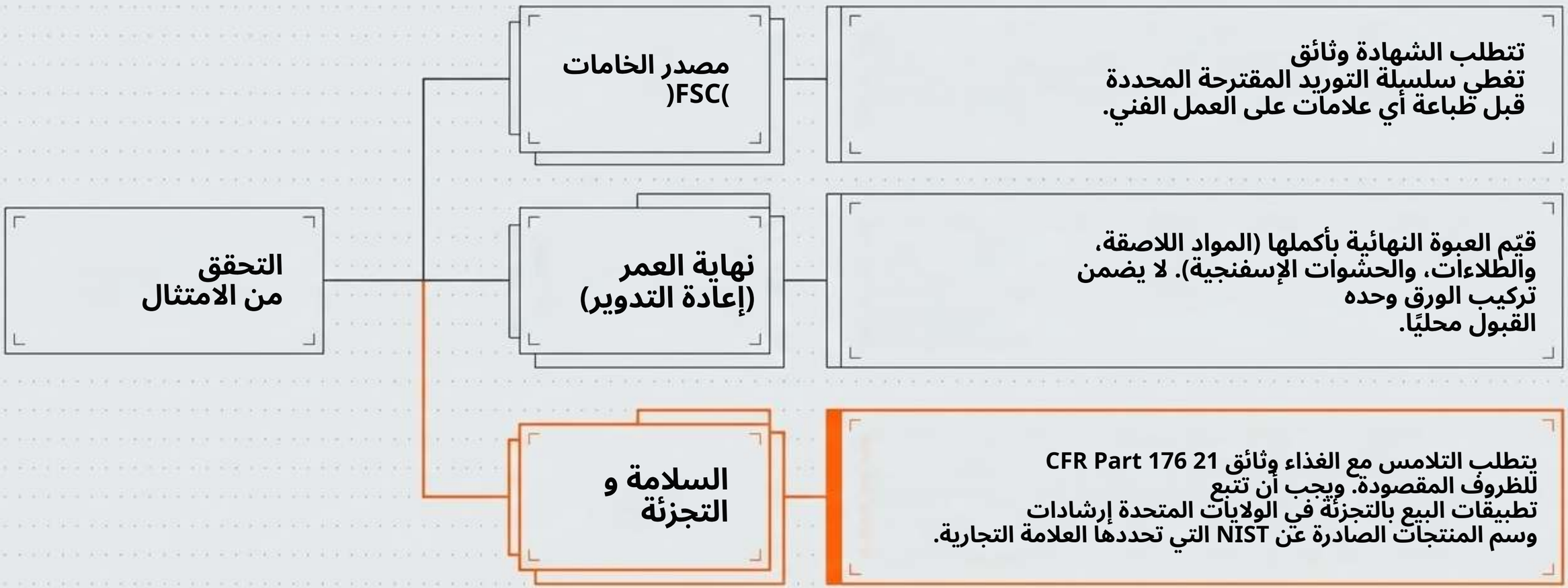

هندسة النظام المتكامل
أنت لا تشتري وحدة تغليف فحسب، بل تحدد
نظامًا متكاملًا للعرض والحماية والتوزيع.

نموذج التكلفة والنطاق الإجمالي

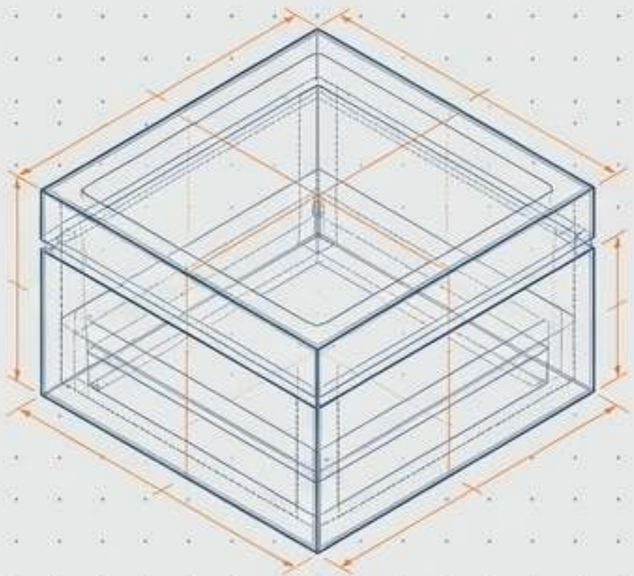

الأدوات
والحشوات.

النماذج الأولية
والتعديلات

الكراتين الخارجية
والتجميع

الشحن
الحجمي

ZPCB0007.

لمقارنة عروض الموردين بدقة، يجب أن تبقى المتغيرات ثابتة. ثبّت الأبعاد والخامات و
الكميات، واطلب من الموردين فصل الأدوات والعينات والتعديلات والتجميع
والتعبئة الواقية والشحن عن سعر الوحدة المعلن.

مخطط الشراء ZPCB0007



حدّد الهيكل الصحيح: تأكد من أن المتطلبات تستهدف غطاءً قابلًا للرفع وقاعدة، مع استبعاد الصيغ المغناطيسية أو القابلة للطي صراحةً.



اعتمد الملاءمة فعليًا: حدّد المساحة القابلة للاستخدام ومدى ملاءمة التحميل من خلال عينات فعلية مع المنتج المعبأ الفعلي.



اجعل الجودة قابلة للملاحظة: اتفق على تفاوتات هندسية صارمة وأمثلة بصرية لجودة الصنع قبل الإنتاج.



احمِ التوزيع: تحقق من الكرتون المموج الخارجي و
الحشوات الواقية؛ فالعلبة الصلبة ليست صندوقًا بريديًا.



اربط الادعاءات بالأدلة: تأكد من أن أي ادعاءات تخص ملامسة الأغذية أو FSC أو أداء النقل مدعومة بوثائق خاصة بالتهيئة المحددة.