

صب قالبي مخصص

ميداليات مفاتيح للهدايا ذات العلامة التجارية&

مجموعات التجزئة

دليل المشتري لترجمة شعارك إلى مواصفة معدنية ثلاثية الأبعاد (رمز SKU: ZPCK0O02).

الشعار المسطح يترك أكثر القرارات التصنيعية أهمية دون حسم.

المعدن العتيق والملمس الفاخر والوجه المزدوج تعني أشياء مختلفة لدى كل شخص. وبدون مرجع مادي متفق عليه، لا يصف عرض السعر سوى تفسير واحد. واكتشاف عدم تطابق المواصفات بعد تصنيع القوالب أو الإنتاج يخلق مشكلات صعبة ومكلفة.

المفهوم

AN
QF

الواقع المادي

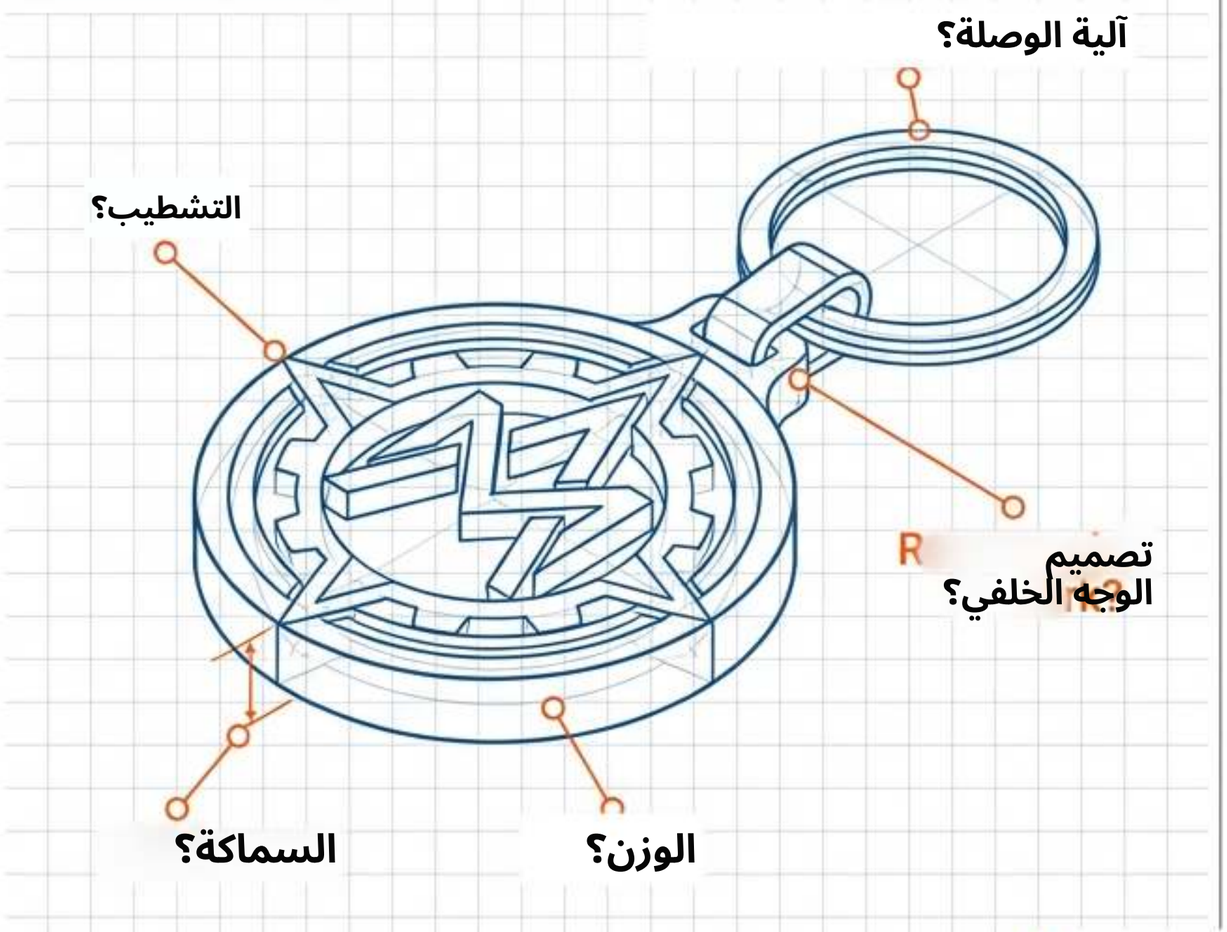

الاستخدام المقصود يحدد أولويات المواصفات المادية

تتطلب القطعة الفنية القابلة للاقتناء وهدية الاستخدام اليومي بنيتين مختلفتين تمامًا.
حدد ما إذا كان المستلم سيعرض القطعة أو يهديها أو يقتنيها أو يحملها
قبل طلب أثقل بنية ممكنة.

تجارة الهدايا التذكارية وازن بين التفاصيل المعمارية المميزة (الوجهات/الرموز) مع الاستخدام اليومي المريح.	الهدايا المؤسسية إعطاء الأولوية للتعرف الفوري وتثبيت عملي دون الحاجة إلى عرض كبير الحجم.
تجار التجزئة المستقلون والمبدعون حدد التشكيلة الأولية والكمية لكل تصميم وعرض التغليف قبل مقارنة تكاليف التطوير.	السيارات وعشاق السيارات حدد الصيغ الظلية والتفاصيل الدقيقة التي يجب أن تبقى بعد تحويلها إلى أجسام معدنية صغيرة.

ZIGPAC

يُحقن بناء الصب بالقالب بالسبيكة المنصهرة بدلاً من ختم المعدن الصلب

يجب تشكيل الجسم الأساسي لحلقة المفاتيح قبل الزخرفة. صب سبائك الزنك بالقالب مثالي للبروز البعدي والمخططات غير المنتظمة والفتحات الداخلية.
أما البناء المختوم فيشكل البروز بختم صفيحة معدنية صلبة.
ولا يحدد اسم العملية وحده الجودة النهائية؛ فترجمة التصميم والتجميع ما زالت تتطلب تقييمًا ماديًا.

الختم المعدني	الصب بالقالب
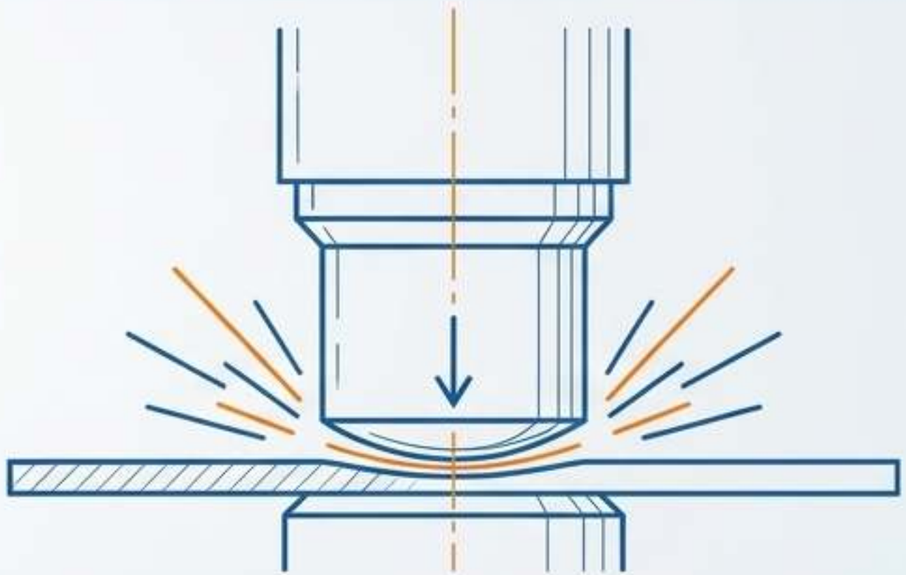	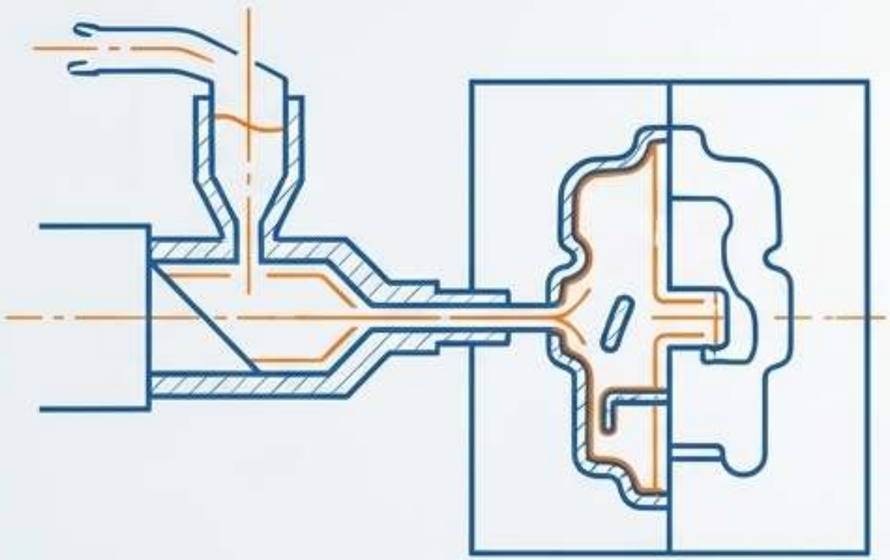

تنبيه: تتطلب السبيكة الدقيقة وجدوى التصنيع لـ ZPCKoooo2
عرض سعر خاص بالمشروع واعتماد عينة.

ZIGPAC

قيّم البنى الكاملة بدلاً من طرق الزخرفة المعزولة

المينا معالجة لونية، وليست مادة منافسة. يحدد الموجز الكامل
كلاً من تكوين الجسم ومعالجة السطح الزخرفية.

الاعتبار الشرائي الرئيسي	اتجاه التصميم	
ضع في الاعتبار القالب والهندسة والوزن بعد التجميع.	بروز بعدي، وخطوط خارجية مشكلة، مفاهيم تحتية.	جسم معدني مصبوب بالقالب
قارن العمق المطلوب والمخطط الخارجي.	عمل فني بارز بطابع معدني مختوم.	جسم معدني مختوم
تحقق من مظهر السطح الغائر.	مناطق ألوان محددة مع حدود معدنية مرتفعة مرئية.	زخرفة مينا ناعمة
أكد توافق التصميم وتكاليف التشطيب.	عرض أنعم مملوء بالألوان.	زخرفة مينا صلبة
قيّم حماية الطباعة و حالة الحواف.	عمل فوتوغرافي، وتدرجات لونية.	أكريليك مطبوع كبديل.
قيّم المرونة ومتطلبات الاستخدام المقصود.	أشكال مرنة، وألوان متعددة الطبقات.	ناعم مقولب PVC كبديل.

character.

يجب أن توازن الأعمال الفنية المصغرة بين التفاصيل القابلة للقراءة والتعامل المريح

ابدأ بأصغر عنصر أساسي للعلامة التجارية. راجع العمل الفني بحجمه النهائي المقصود، وليس كصورة شاشة مكبرة. تلزم عينة لتقييم ما إذا كان المخطط يعلق، وما إذا كان البروز مريحًا، وما إذا كانت الوصلة تتحرك بحرية.

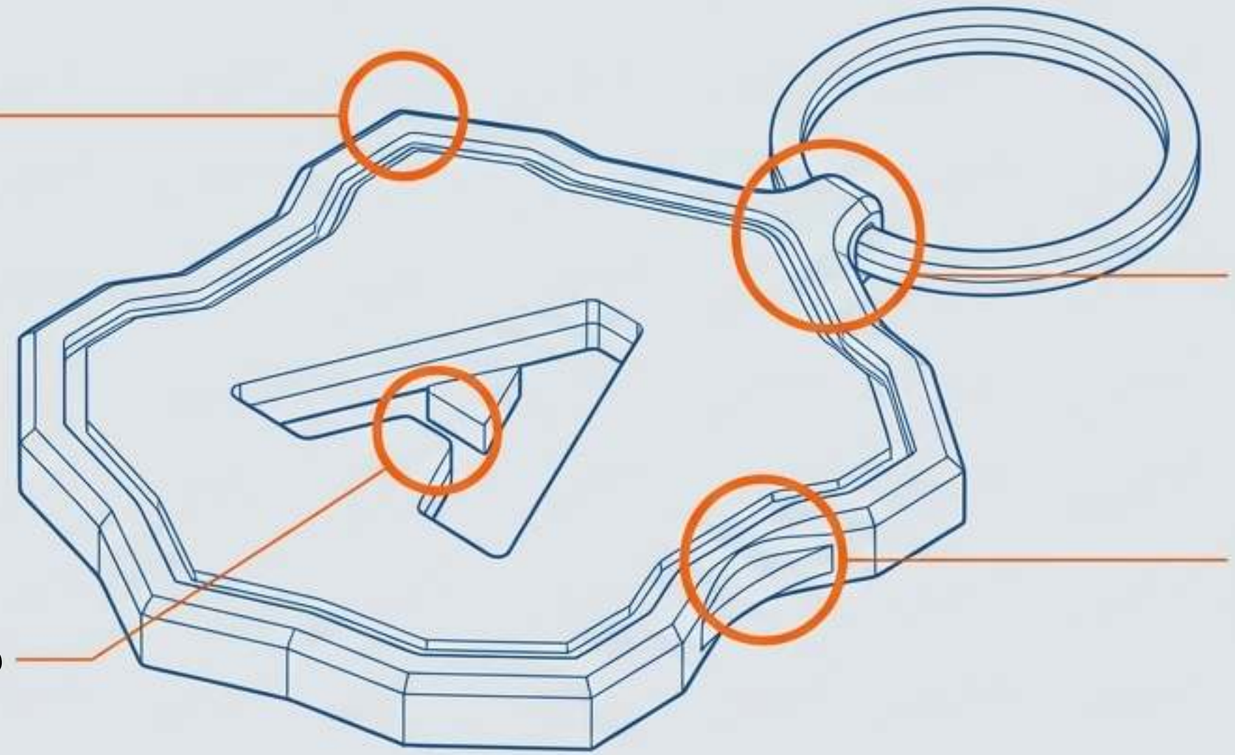

لا تعتمد الحد الأدنى لسماكات الجدران لدى الموردين الآخرين. لا توجد أبعاد أو سعات رئيسية أو أوزان وحدوية منشورة معتمدة لـ ZPcko002. هذه حقول مخصصة تُحدَّد حصريًا عبر العينات المادية.

حدد التشطيبات وتجميعات الأجهزة بوصفها مكونات مهندسة

صف السطح المطلوب باستخدام عينة مرجعية، لا بكلمات مثل فاخر أو عتيق.
اللون الذهبي مظهر لسطح مُشطَّب، وليس إعلانًا عن ذهب خالص. حدّد الوجه الأمامي والخلفي بشكل منفصل: فالظهر العادي أو الشعار الخلفي أو المعرّف المنقوش يغيّر ما يجب اعتماده.

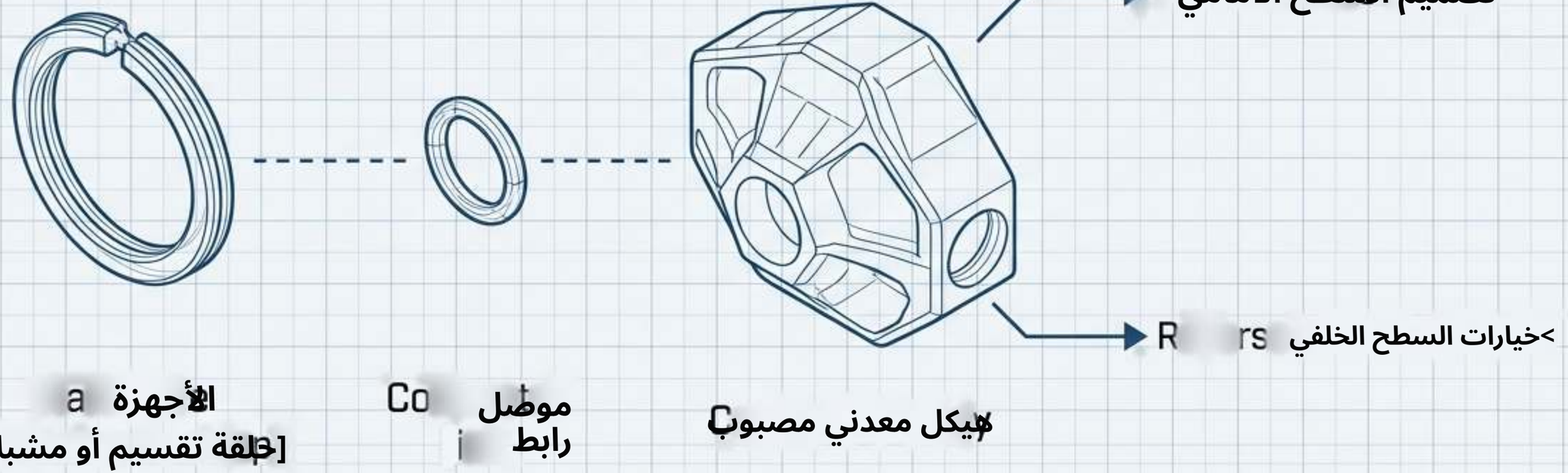

حزمة الأعمال الفنية المطلوبة لعرض سعر دقيق

يمنع الموجز الدقيق التبسيطات غير المصرح بها للأعمال الفنية.
اطلب وضع علامة مرئية على التغييرات التصنيعية المقترحة،
مثل الفتحات الموسعة أو الوصلات المعاد تموضعها. واحتفظ بالنسخة المعتمدة مرفقة بجميع الوثائق.

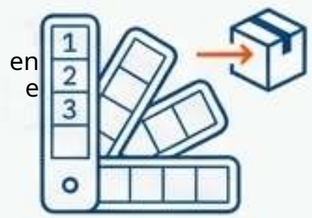

اللون والسياق
مراجع الألوان المسمّاة،
الكميات حسب التصميم،
متطلبات التغليف،
وتواريخ الوصول المطلوبة.



الطبوغرافيا

أشِر إلى المناطق البارزة، والغائرة،
والمنحوتة بالعمق
(لا تعتمد
على التظليل ثنائي الأبعاد).

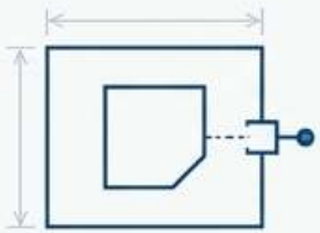

الهندسة
حدّد الشكل الخارجي،
والفتحات الداخلية،
وموضع التثبيت.



تحذير
ملف PDF يحتوي على
ملف يحتوي على صورة فوتوغرافية مضمّنة
ليس ملفًا متجهيًا.

Oo

صيغة الملف
متجه قابل للتحرير
عمل فني
مع AI/EPS/PDF)
نص محوّل إلى مسارات).

قارن الرسومات المتطابقة لكشف التكلفة الحقيقية للمشروع

يكون السعر الإفرادي الأدنى مضللًا إذا استبعد القوالب، أو اعتمد على سبيكة غير محددة، أو غيّر معالجة الوجه الخلفي. اطلب عروض أسعار تفصل بين التطوير لمرة واحدة والتكاليف المتكررة.

الغرض التشخيصي (لماذا يهم)	حقل عرض السعر
قد لا يلبي إجمالي الطلب المجمّع الحدود الدنيا المطبقة بشكل منفصل على كل متغير تصميم.	الكمية والحدود الدنيا
افصل إنشاء القالب الأولي عن شروط إعادة الاستخدام المستقبلية.	التطوير والقوالب
تأكد من تطابق التشطيب والعمل الفني للوجه الخلفي والأجهزة بدقة عبر العروض.	سعر الوحدة
العينات المادية والاختبارات من طرف ثالث نادرًا ما تكون مجانية؛ تأكد من الرسوم.	أخذ العينات والاختبار
السعر الخاص بالمنتج وحده ليس إجمالي المشروع المسلَّم (الشحن والرسوم والضرائب).	أساس التسليم

لا يتوفر جدول أسعار المصنع أو الحد الأدنى للطلب أو توقيت الإنتاج لـ ZPCKooo2. أسعار المنافسين العامة لا تحدد التكلفة. الأسعار تتطلب تأكيدًا كتابيًا خاصًا بالمشروع.

تسلسل الموافقة الحرج للحد من مخاطر الإنتاج

يوائم الإثبات الرقمي التخطيط، لكنه لا يستطيع تحديد الوزن أو إحساس السطح أو سلوك الأجهزة.
العينات المادية حيوية قبل الإذن بالإنتاج الكامل.
اطلب مدد منفصلة للتطوير والعينات والإنتاج والشحن.

(A t Al

1. مراجعة التصميم (حل الهندسة، العمل الفني، اللون).



2. اتفاقية القوالب (تسجيل نطاق التطوير ومسار العينات).

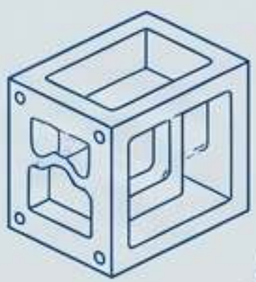

3. التقييم المادي (فحص الأبعاد، التشطيب وعمل الأجهزة).

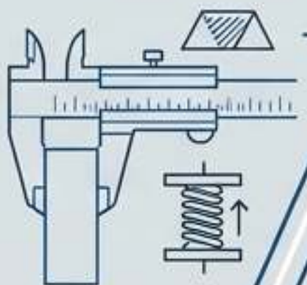

4. إطلاق الإنتاج (اعتماد الإصدار، الكمية والتغليف).



5. الفحص والإرسال (تطبيق الفحوص المتفق عليها، ومطابقة التغليف).



ZIGPAC

حدد معايير الفحص المادي والامتثال للسوق مسبقًا

اتفق على معايير القبول قبل بدء الإنتاج، مع تحديد طريقة الفحص وفئات العيوب، بدلًا من ترك القبول للانطباعات الشخصية.

☐	قابلية التتبع	☐	الأجهزة	☐	الأبعاد/الوزن	☐	المظهر
•	تحديد الدفعة	•	إغلاق الموصل وتشغيله.	•	يُقاس مقارنةً بالرسومات المعتمدة.	•	وضوح الشعار، محاذاة اللون.

- لا تتوفر نتائج اختبار موثقة (رش الملح، ومقاومة الشد) لهذا SKU.
- ولا يُصرَّح بأي ادعاءات امتثال عامة (CPSIA وREACH وProp65 ومعايير الألعاب).
- يجب على المشتري تحديد وتكليف أي اختبارات ضرورية خاصة بالسوق (مثل رش الملح ISO 9227، واختبار الرصاص مع سجلات سحب CPSC التاريخية) لبنائها الفعلي ووجهتها.

ZIGPAC

احمِ العرض عبر التغليف الاستراتيجي وسجلات إعادة الطلب الصارمة

يجب أن تُحدَّد سعة الكرتون ووزن الشحن بناءً على الأبعاد الفعلية للمنتج والتحقق من العينة، لا على أمثلة الكتالوج. وفي إعادة الطلب، لا يُثبت العمل الفني غير المتغير تلقائيًا الحق المجاني في إعادة استخدام القوالب أو شروط تجارية مطابقة. احتفظ بالرسومات المعتمدة والعينات المرجعية المادية لتنظيم أي إنتاج متكرر.

علبة العرض - التركيز على الحماية

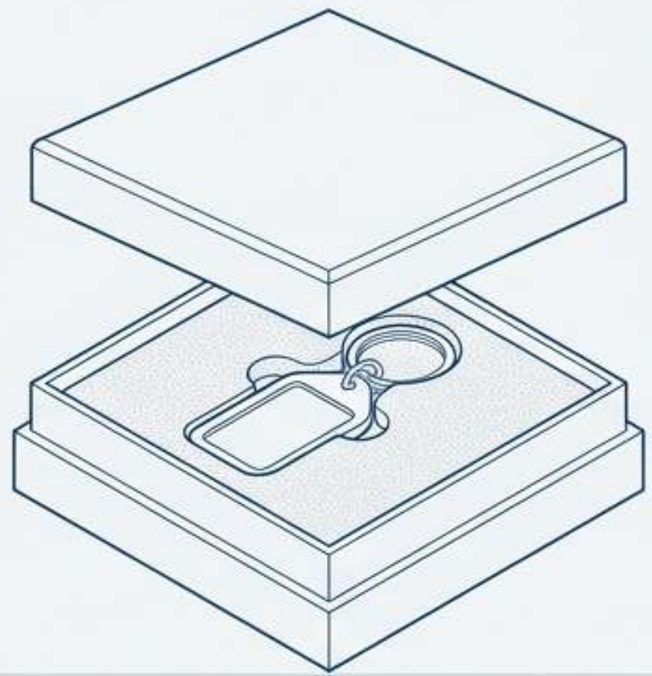

بطاقة عرض للتجزئة - التركيز على العرض

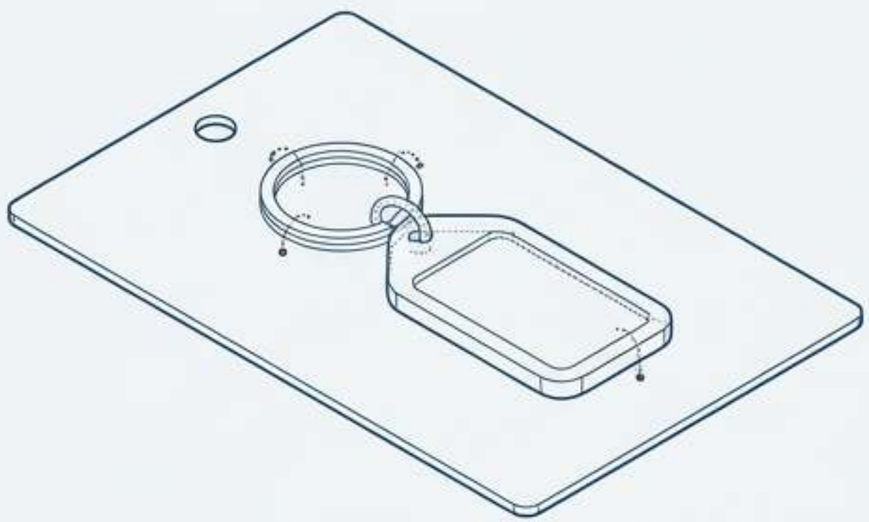

ZIGPAC

موجز المشروع الجاهز للقرار لـ SKU ZPckoo02

استند مشروعك إلى مواصفات مادية ملموسة، لا إلى وعود غير مدعومة بشأن التكلفة أو الجودة أو التسليم. قدّم هذه الركائز الخمس لبدء عرض سعر دقيق وتسلسل العينات.

1	**الاستخدام المقصود والوجهة** كيف سيتم التعامل معها، وإلى أين ستُشحن؟	
2	**عمل فني متجه قابل للتحرير** نص محوّل إلى مسارات، ومؤشرات العمق، وعرضان منفصلان للوجه الأمامي/الخلفي.	
3	**أهداف الأبعاد والتشطيب** الأبعاد المقترحة بالمليمتر ومراجع السطح المحددة.	
4	**التخصيصات** الكمية لكل إصدار تصميم ومتطلبات التغليف المحددة.	
5	**الجدولة** تاريخ الوصول المطلوب (مختلف عن تاريخ الإرسال المقترح).	

استند مشروعك إلى مواصفات ملموسة، لا إلى وعود غير مدعومة. ما الذي يجب إرساله إلى Zigpac لـ SKU ZPckoo02.