مُشكّل ثلاثي الأبعاد مخصص ميداليات مفاتيح من PVC ناعم

مخطط المشتريات&
دليل المشتري (رمز SKU: ZPCKOO05)

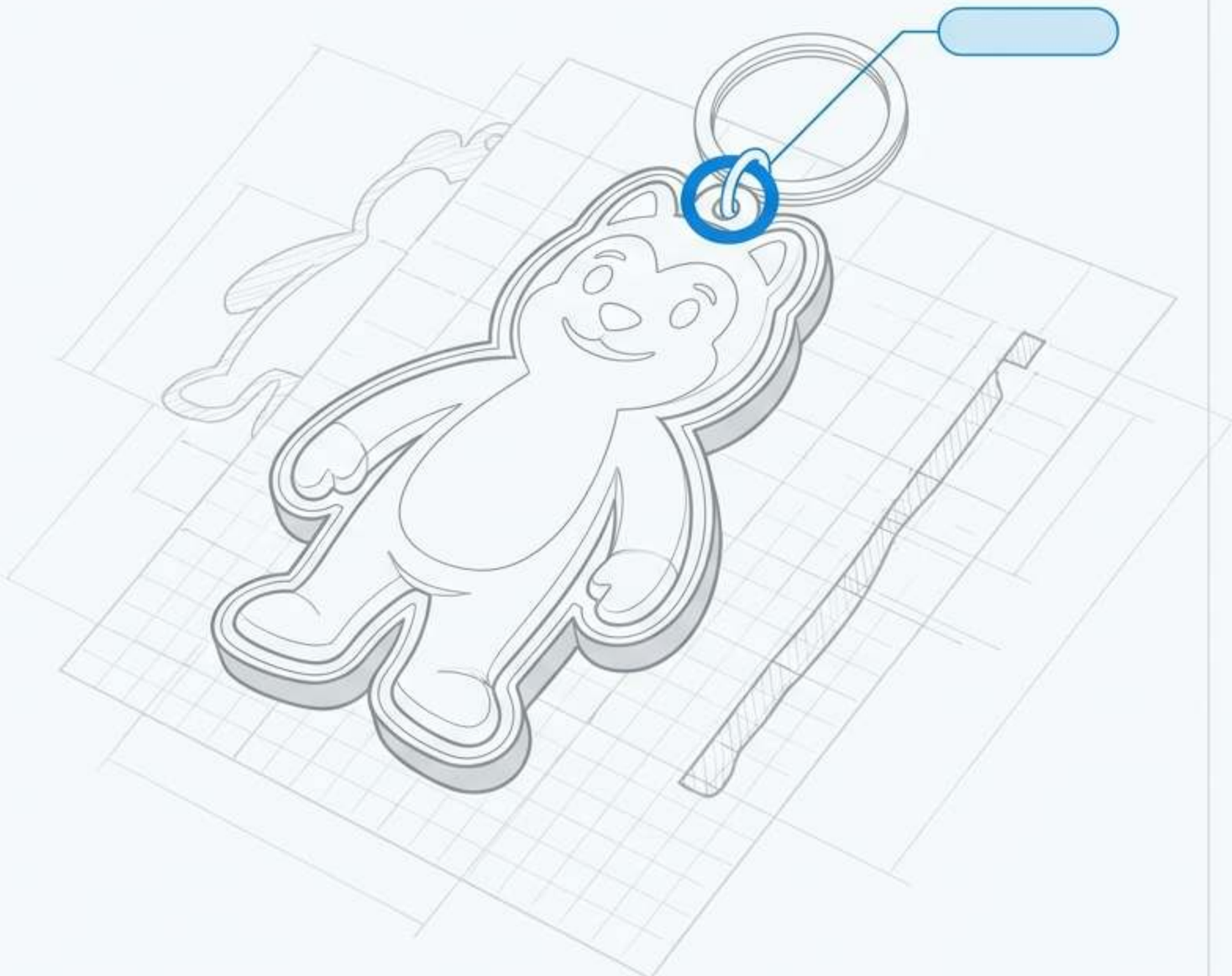

ZIGPAC

التحقق من هوية المنتج

يتطلب مواصفة بديلة



ZPCKooo5:Custom3DMoldedSoftPVC

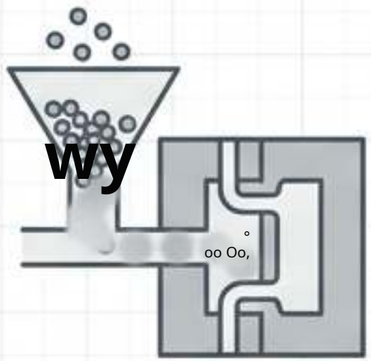

- **الفئة: ميداليات مفاتيح مطاطية**
- **مادة الجسم: PVC ناعم**
- **السمة المميزة: تصميم مُشكَّل ذو أبعاد**

لا تفترض أن «ثلاثي الأبعاد» تعني تمثالاً مستدير الشكل بالكامل ومرئياً من كل اتجاه.
لا تعتبر «مفتاح مطاطي» دليلاً على أن المادة سيليكون.

الطبوغرافيا: تحديد بنية «ثلاثي الأبعاد المُشكّل»

مخطط مقطع النقش البارز

المقطع A [طباعة مسطحة]



المقطع B [ثنائي الأبعاد متدرّج]

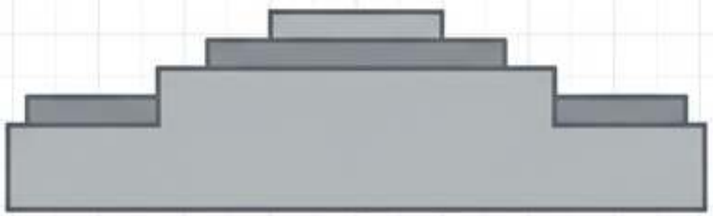

المقطع C [كنتور ثلاثي الأبعاد]

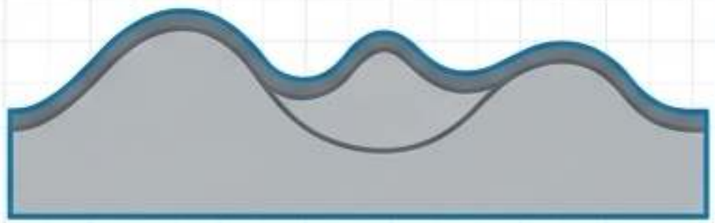

يُفسَّر التصميم الفني من خلال المناطق البارزة والتفاصيل الغائرة والخطوط الخارجية المشكّلة.
حدِّد المنظورات الأمامية والجانبية والخلفية لتأكيد رسم الإنتاج.

ZIGPAC

مصفوفة البناء والمواد&

بوابة الحسم قبل الاختيار	اتجاه التصميم	مسار المادة
حسم شكل النقش البارز، والتفاصيل المقروءة وتكلفة القالب.	الشخصيات، والملامح البارزة الملموسة الميزات	ناعم مُشكّل بالكنتور PVC
حدِّد ما إذا كان تقليل العمق يحافظ على الهوية.	شعارات أو كتابات بدون نحت مستدير	مُشكّل أكثر تسطحاً PVC
حدِّد حماية الطباعة وسلوك المناولة.	تصميم فني كثيف الصور، التدرجات اللونية	أكريليك مطبوع
حدِّد وزن التجميع النهائي ومعالجة السطح.	عرض معدني	معدن أو مينا
حدِّد التركيبة الفعلية ودليل الاختبار المطلوب.	الملمس أو سلوك التعرض المحدد	سيليكون

هذه مسارات مقارنة، وليست رموز SKU بديلة مؤكدة. قيّمها مقابل إجمالي الإنفاق الملتزم به وتكلفة تغييرات التصميم.

خطر الترجمة بين «الشاشة والواقع»



معاينة الشاشة الكبيرة تُخفي فتحات الحروف الضيقة، والملامح الوجهية الصغيرة، وحدود الألوان المتقاربة.



لا يوجد حجم نص أدنى مُتحقَّق منه لهذا المنتج.

الإجراء المطلوب: مراجعة نموذج مطابق للحجم

المطبوع فعلياً. الحروف الدقيقة. الفراغات الضيقة والتدرجات تتطلب مراجعة تصميم صريحة وتأكيداً بعينة.

تشريح تجميع مفتاح مخصص

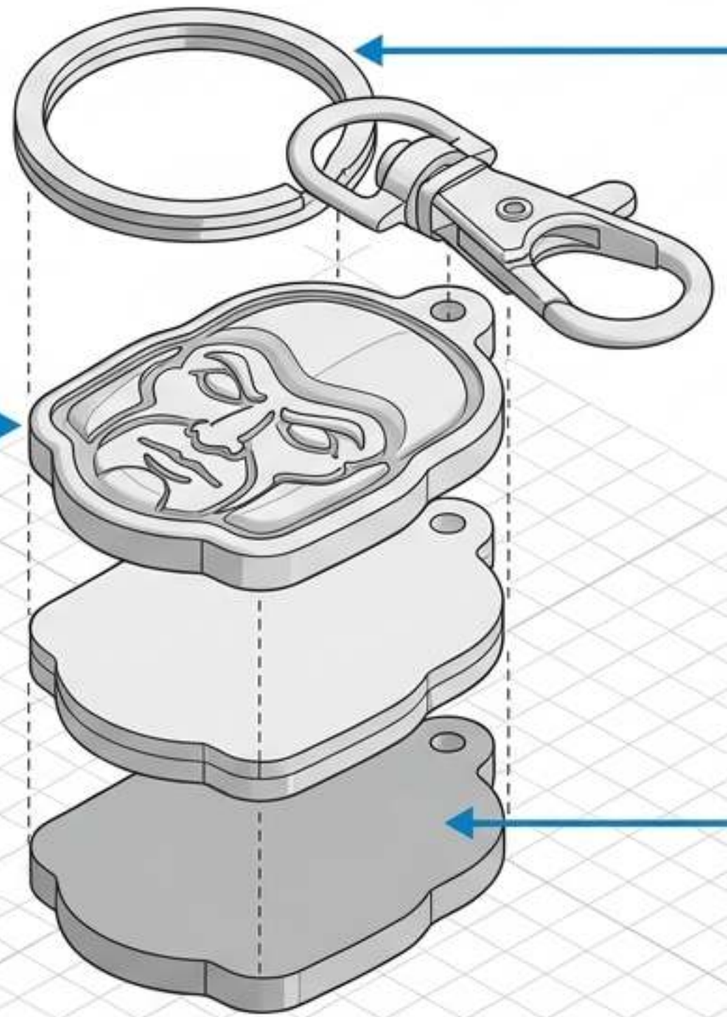

مراجعة PVC المحيط و
المسافة الخالية عند نقطة التوصيل.

حدِّد المناطق البارزة والغائرة والمستديرة أو المسطحة.

عادي

مُشكّل

مطبوع

هذه تركيبات مختلفة، وليست قابلة للتبادل.

معايرة الألوان والاتساق مع العلامة التجارية

اللوحة A: التقاطع بين اللون الرقمي واللون المادي

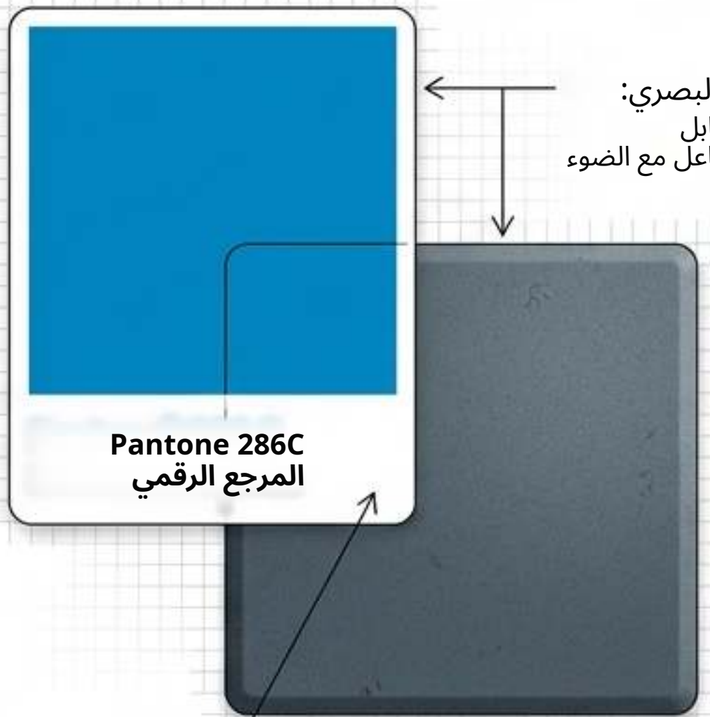

الفرق البصري:
التسطّح الرقمي مقابل
ملمس المادة والتفاعل مع الضوء

مراجع Pantone
تحدّد هدفاً للتواصل،
وليست ضماناً
لإعادة الإنتاج الدقيقة.

اللوحة B: عينة مادية تحت إضاءة مضبوطة



معاينة الشاشة وحدها
لا تستطيع حسم الفروق
في مظهر المادة الفعلي.

المتطلب: اعتماد العينة المادية ضمن
ظروف المعاينة المتفق عليها قبل تفويض الإنتاج الكامل.

ZIGPAC

معادلة التكلفة الكاملة

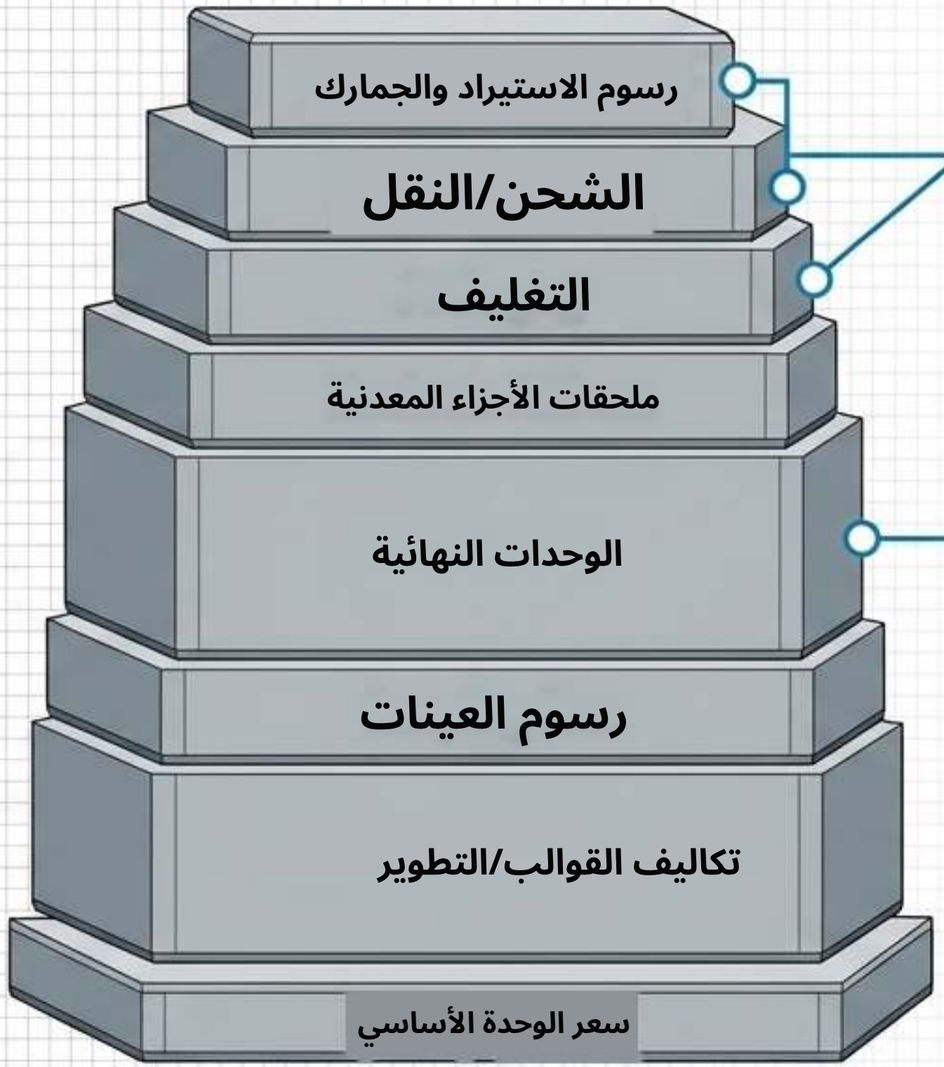

إجمالي الالتزام بالطلب

احصل على بنود مفصّلة، مكتوبة للتصميم المقترح والكميه.

أكِّد ما إذا كان الحد الأدنى للطلب ينطبق لكل تصميم، أو حجم، أو اختلاف لون.

السعر المنخفض للوحدة هو مقارنة شراء غير مكتملة.

بروتوكول ملكية القالب والتوسع

رسوم القوالب منفصلة
عن تكاليف الطلبات المتكررة.

• لا تفترض أن رسوم القالب تشتري
تخزيناً غير محدود
أو حقوق الملكية،
أو استبدالاً مجانياً.

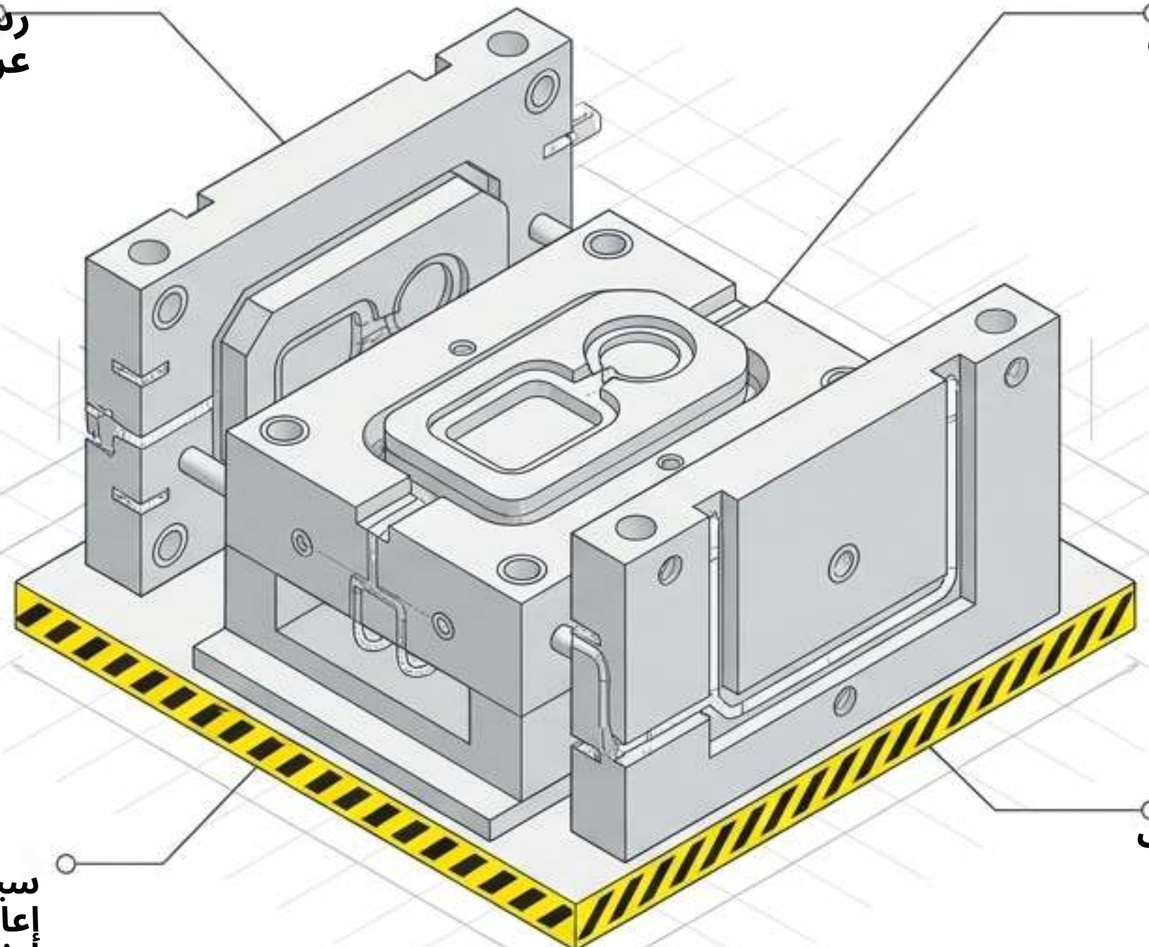

بالنسبة للطلبات المتكررة: أكِّد

سياسات الاحتفاظ بالقالب، وشروط
إعادة الاستخدام، والرسوم
لتغييرات التصميم اللاحقة.

• إعادة استخدام القالب وحدها لا تثبت
ثبات المواد
أو المرفقات،
أو التغليف.

نقاط مراجعة المشتريات والجداول الزمنية

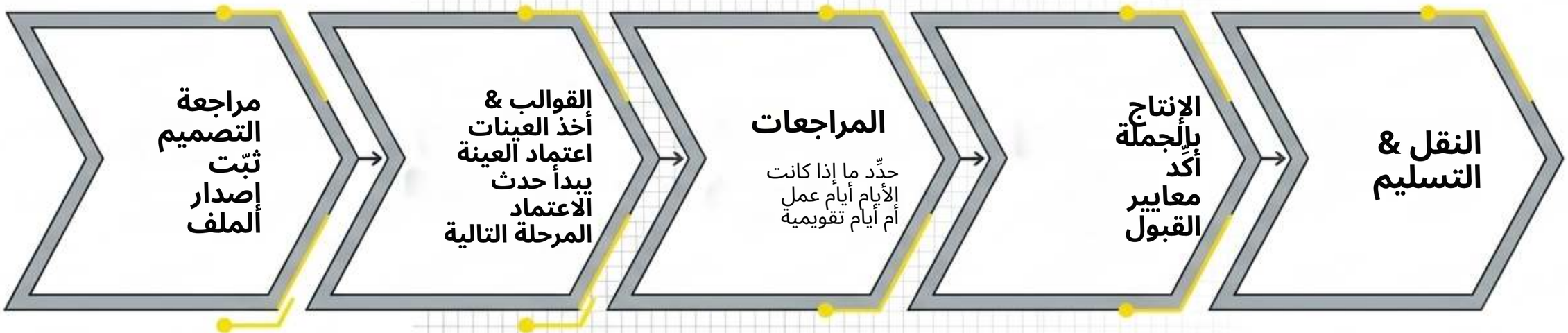

صورة لعينة مكتملة ليست، في حد ذاتها، دليلاً على أن الإنتاج بالجملة قد بدأ أو اجتاز الفحص.

نقطة مراجعة العينة المادية

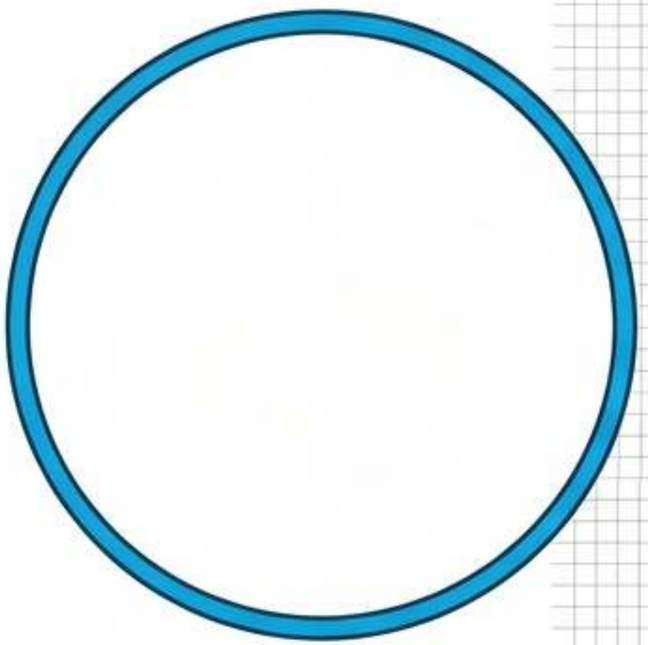

لا يمكن للصور أن تثبت المرونة أو التفاصيل البنيوية.



تحقّق من قدرة الأجزاء المعدنية وملاءمتها من خلال التكوين المحمّل.

تحقّق من سلوك اللون خارج الشاشة.

الإجراء: سجّل جميع التغييرات المادية وفق رقم إصدار محدد. ثبّت هذا الإصدار كمرجع نهائي للطلب.

ZIGPAC

محور الفحص

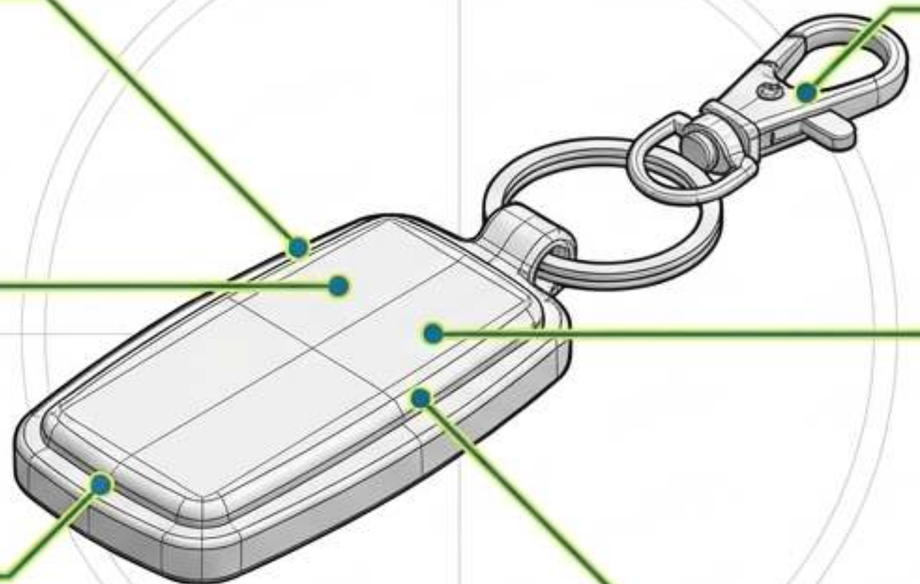

الأبعاد والشكل
قِس الجسم النهائي مقابل الرسم المعتمد [بالمليمتر].

اللون والكتابة
قارن بالمرجع المادي.

حالة السطح
افحص وجود الانبعاجات والتلوث وتشطيب الحواف.

حدِّد الطرق والحدود
قبل الاختبار، بحيث يكون لـ«النجاح» معنى متفقا عليه.

سلامة المرفقات
اتفِق على اختبار شد أو اختبار استخدام متكرر [حمل N، دورات].

تعرّض الزخرفة
اتفِق على اختبار الاحتكاك أو التعرض للضوء.

المنتج المعبّأ
تحقّق من نقاط التلامس وعلامات الضغط.

التنقل في وثائق الامتثال والسلامة

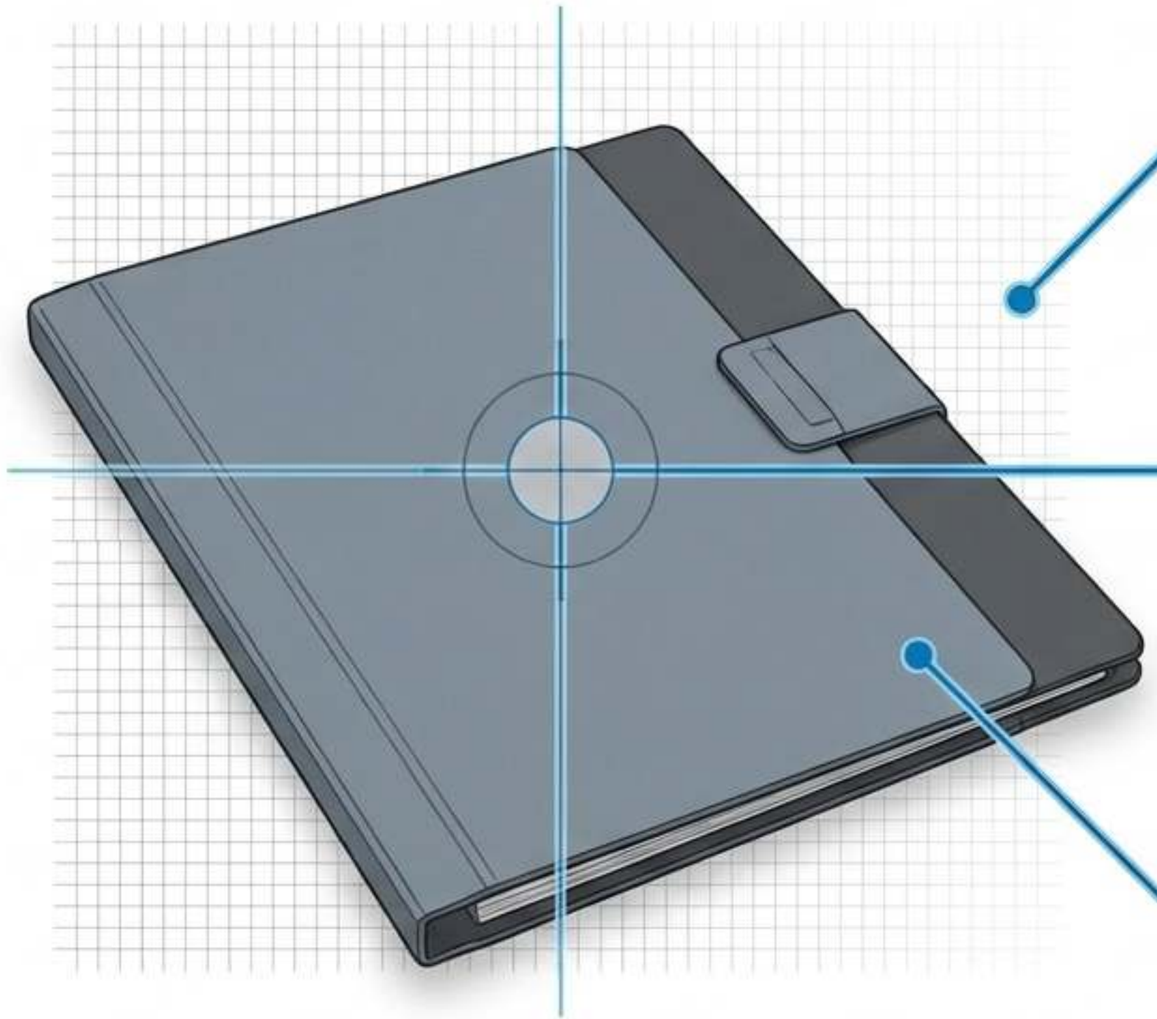

·لا توجد شهادات شاملة. يجب أن تغطي الوثائق التركيبة الفعلية لـ PVC، والألوان، والزخرفة، والأجزاء المعدنية المستخدمة.

· سياق الفثالات في الولايات المتحدة: إرشادات CPSC

تحظر تركيزات تتجاوز 0.1% لفثالات محددة في المنتجات المشمولة الخاصة بالأطفال. يجب اختبار ذلك خصيصاً لكل مشروع، وليس افتراضه.

· شمول الأجزاء المعدنية: استدعاءات CPSC التاريخية

تعلّقت برصاص في الإكسسوارات المعدنية، موضّحةً لماذا يترك فحص الجسم المرن وحده فجوة في السلامة.

· اسم المادة وحده لا يثبت ملاءمتها للأطفال، أو صداقتها للبيئة، أو صلاحيتها للتلامس مع الأغذية.

مواصفات حماية التجميع والتغليف

السيناريو A [غير محمي]

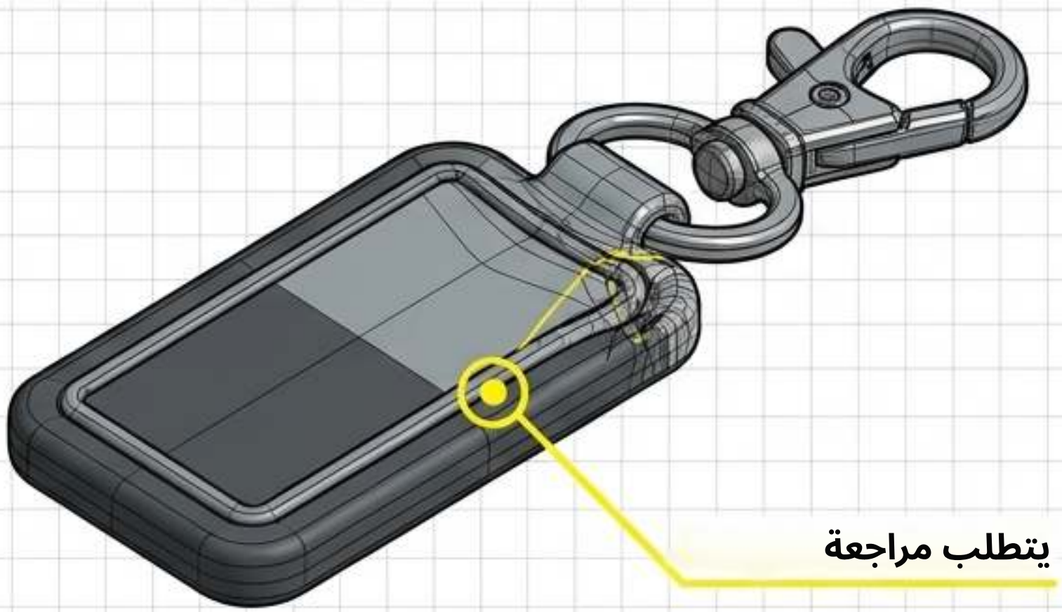

السيناريو B [محمي]

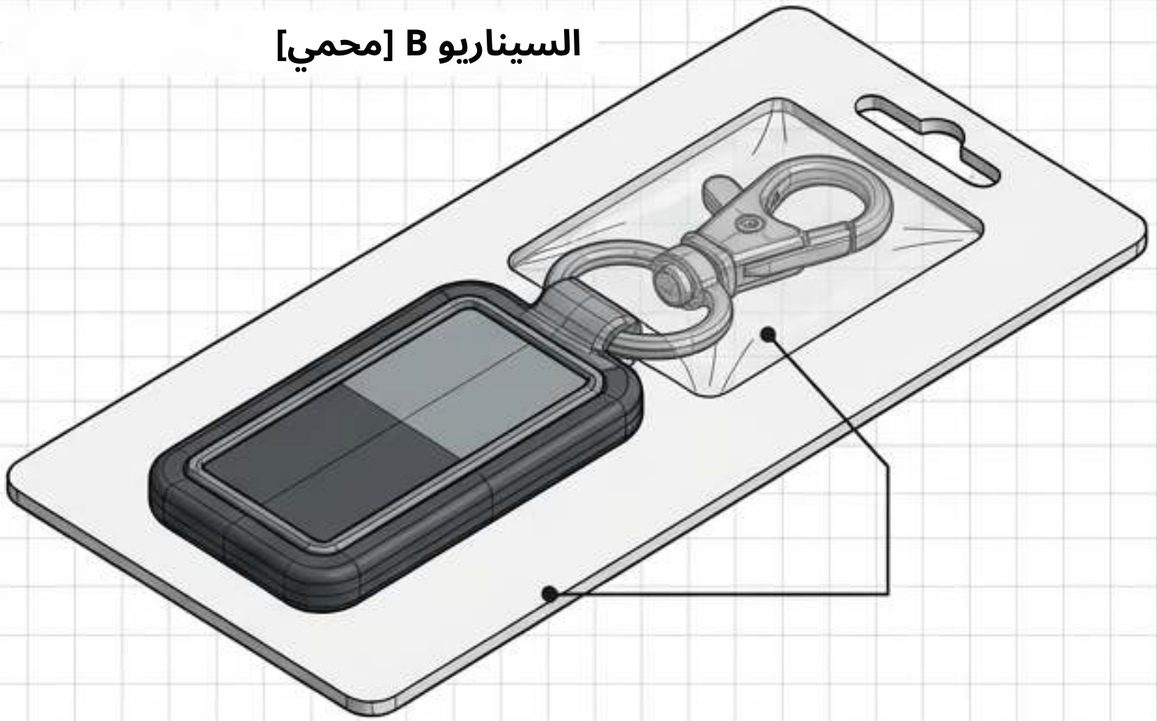

· يجب أن يعالج التغليف كيفية تلامس الجسم النهائي والأجزاء المعدنية أثناء النقل.
· أكّد ما إذا كانت الحلقات تضغط على التفاصيل البارزة أو تحتك بالزخرفة.
· حدِّد ترتيبات العد والتوزيع [مثلاً: بطاقات عرض للبيع بالتجزئة مقابل تعبئة الفعاليات بالجملة] قبل إنهاء الشحنة.

ملخص المواصفات الجاهز للتسعير

نطاق الجوانب التجارية

الجمهور المستهدف/الفئة العمرية

وجهة التسليم/التاريخ

☐ طلب تكلفة مفصّل (القوالب + العينات + الوحدات + الشحن)

نطاق اختبارات الامتثال

الأجزاء المعدنية والتغليف

نقطة التثبيت المحددة

☐ نوع الأجزاء المعدنية

متطلب العينة المعبّأة

☐ تعليمات التعبئة الواقية/التعبئة على بطاقات

المظهر البصري والهندسة

العرض/الارتفاع/السُّمك الإجمالي (mm)

تعليمات النقش البارز الأمامي/الخلفي

أهداف التواصل لـ Pantone

ملفات التصميم الفني القابلة للتحرير

ينسجم المنتج المادي الناجح مع الهندسة البصرية والأجزاء المعدنية المادية والنطاق التجاري. ابدأ عملية الإحاطة بعد تثبيت هذه المعايير.

SKU: ZPCK0005 رمز ZIGPACI

ZIGPAC