Modellato 3D personalizzato

Portachiavi in PVC morbido

Piano di approvvigionamento&

Guida per l'acquirente (SKU: ZPCKOO05)

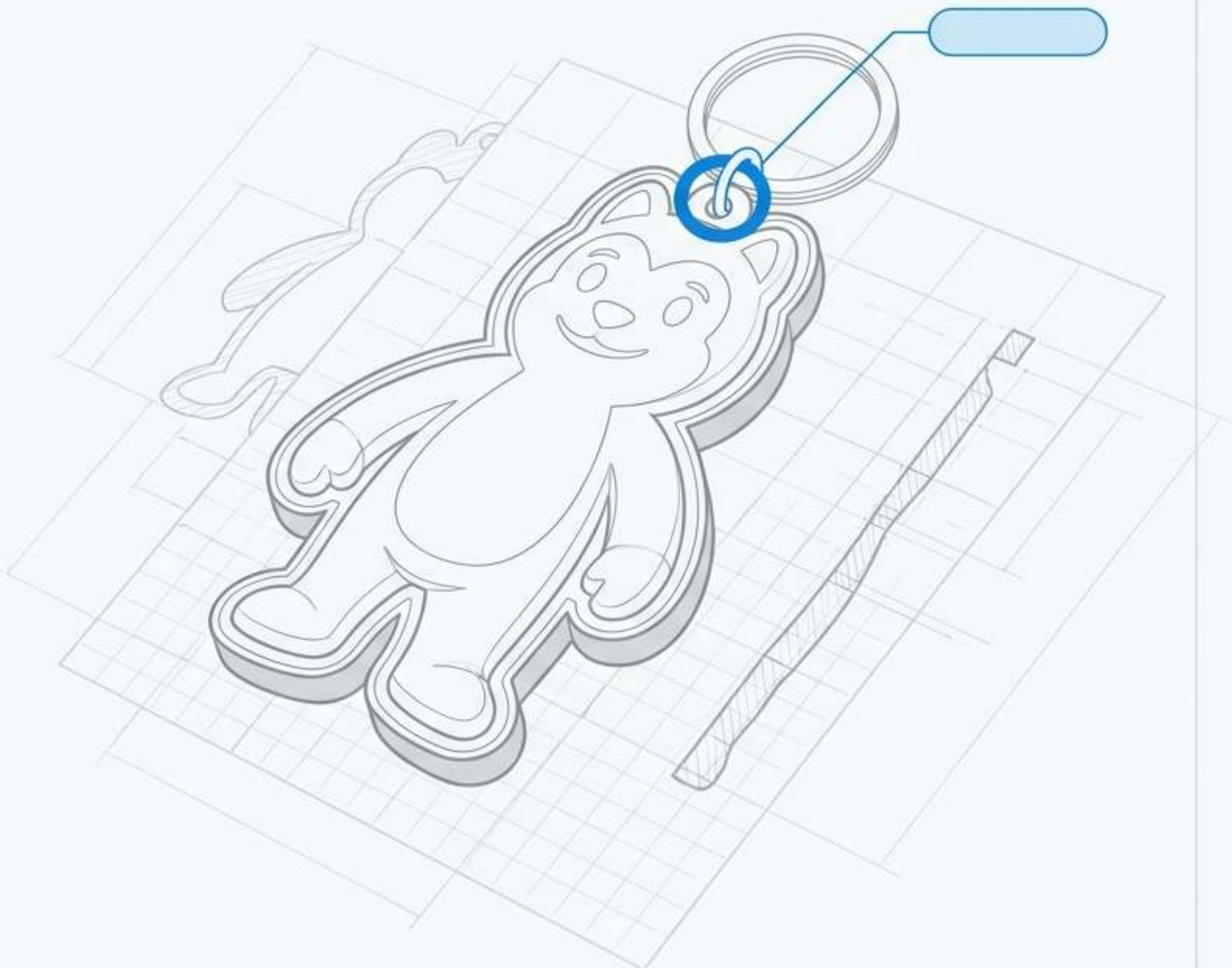

ZIGPAC

Verifica dell'identità del prodotto

ZPCKooo5:Custom3DMoldedSoftPVC

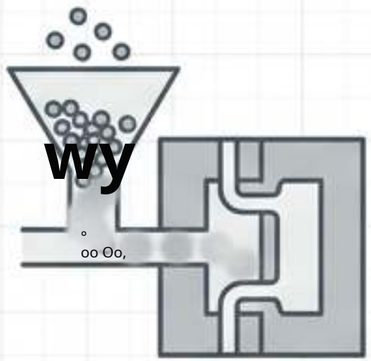

- **Categoria: Portachiavi in gomma**
- **Materiale del corpo: PVC morbido**
- **Caratteristica distintiva: design dimensionale modellato**

Richiede una specifica alternativa



Non presumere che “3D” significhi una figura completamente tondeggiante visibile da ogni direzione.
Non considerare “portachiavi in gomma” come conferma del silicone.

Topografia: definizione della struttura “3D modellata”

Diagramma del profilo in rilievo

Profilo A [stampa piatta]



Profilo B [2D a gradini]

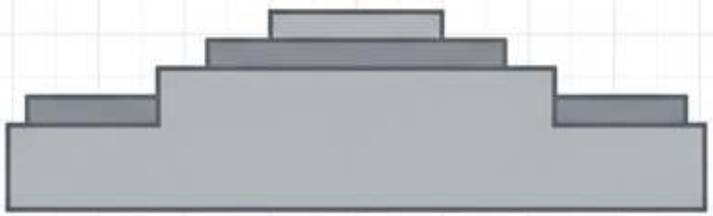

Profilo C [3D sagomato]

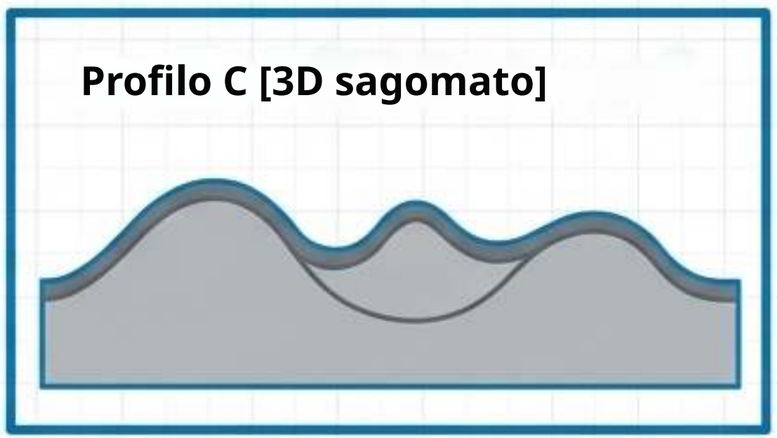

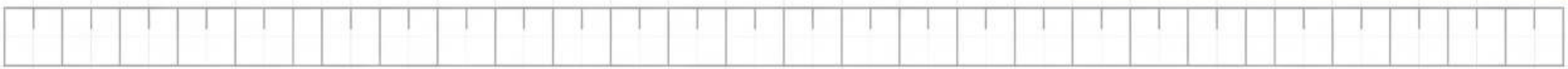

Il disegno viene interpretato attraverso aree in rilievo, dettagli incassati e contorni sagomati. Definire le viste frontale, laterale e posteriore per confermare il disegno di produzione.

Matrice di costruzione e materiali

Percorso del materiale	Direzione di design	Fase di risoluzione pre-scelta
PVC morbido sagomato	Caratteri, elementi tattili in rilievo caratteristiche	Definire la forma del rilievo, dettagli leggibili costo dello stampo.
PVC modellato più piatto	Loghi o lettering senza modellatura arrotondata	Verificare se la profondità ridotta mantiene l'identità.
Acrilico stampato	Grafica ricca di fotografie, sfumature	Verificare la protezione della stampa e il comportamento in fase di manipolazione.
Metallo o smalto	Presentazione metallica	Verificare il peso del montaggio finito e il trattamento superficiale.
Silicone	Sensazione al tatto o comportamento specifico all'esposizione	Verificare la formulazione effettiva e le prove richieste.

Si tratta di percorsi di confronto, non di SKU alternativi confermati. Valutare rispetto alla spesa complessiva impegnata e al costo delle modifiche di design.

Il rischio di traduzione “schermo vs. realtà”



**Un'anteprima su un monitor grande nasconde le aperture strette delle lettere, piccoli dettagli facciali,
e i confini di colore ravvicinati.**

Non esiste una dimensione minima del testo verificata per questo prodotto.



Azione richiesta: verificare un campione fisico in scala reale

**stampa fisica. Lettere sottili, spazi stretti
e sfumature richiedono una revisione esplicita del design
e la conferma su campione.**

Anatomia di un assemblaggio di portachiavi personalizzato

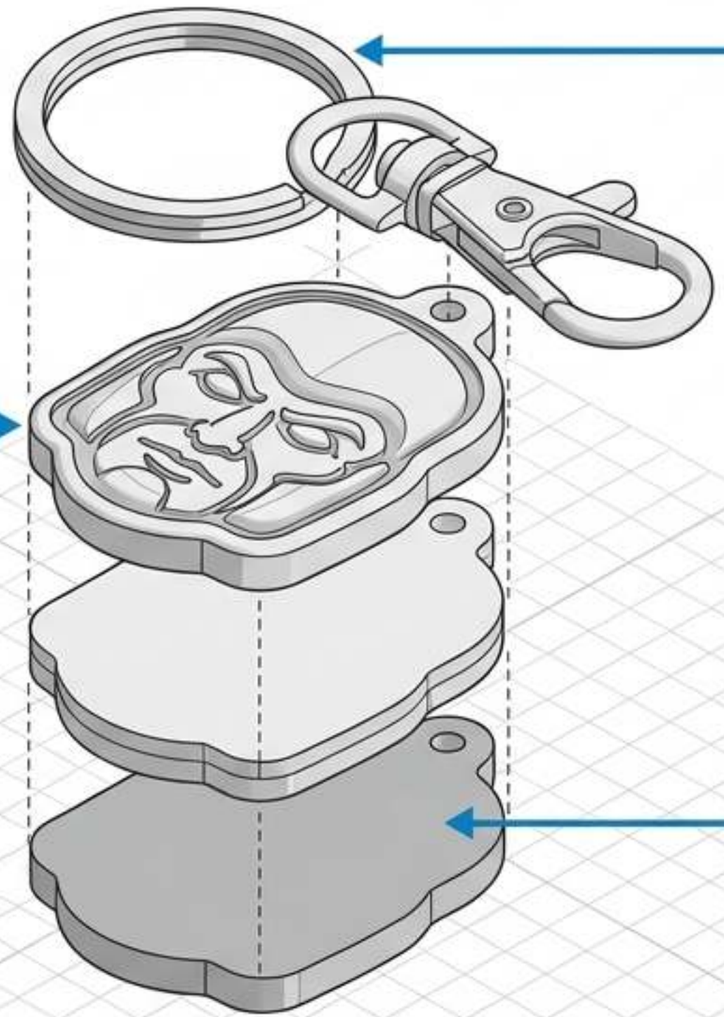

Verificare il PVC circostante e il gioco nel punto di collegamento.

Definire le zone in rilievo, incassate, arrotondate o piatte.

Liscio

Modellato

Stampato

Si tratta di costruzioni distinte, non intercambiabili.

Calibrazione del colore e fedeltà al marchio

Pannello A: confronto tra digitale e intersezione colore materiale

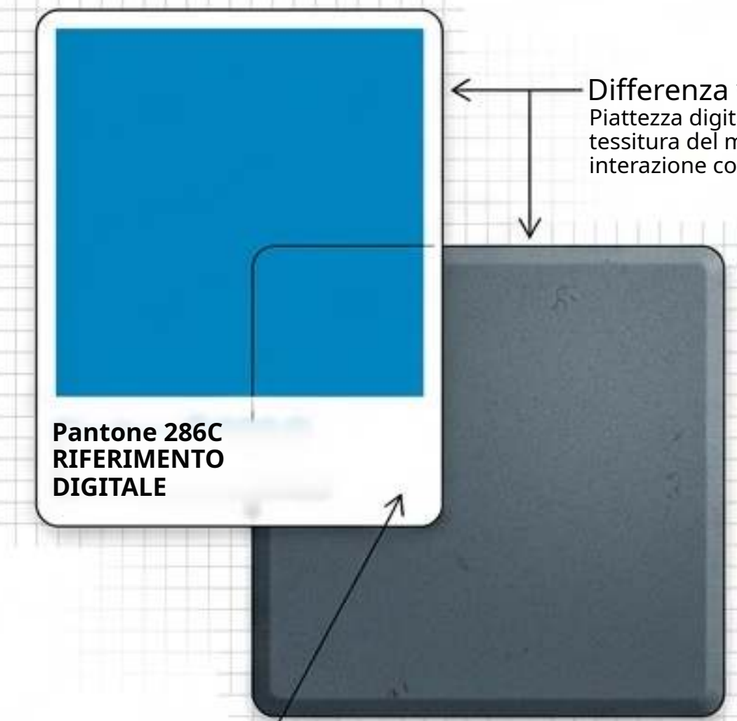

I riferimenti Pantone stabiliscono un obiettivo di comunicazione, non una promessa di riproduzione esatta.

Pannello B: campione fisico in illuminazione controllata

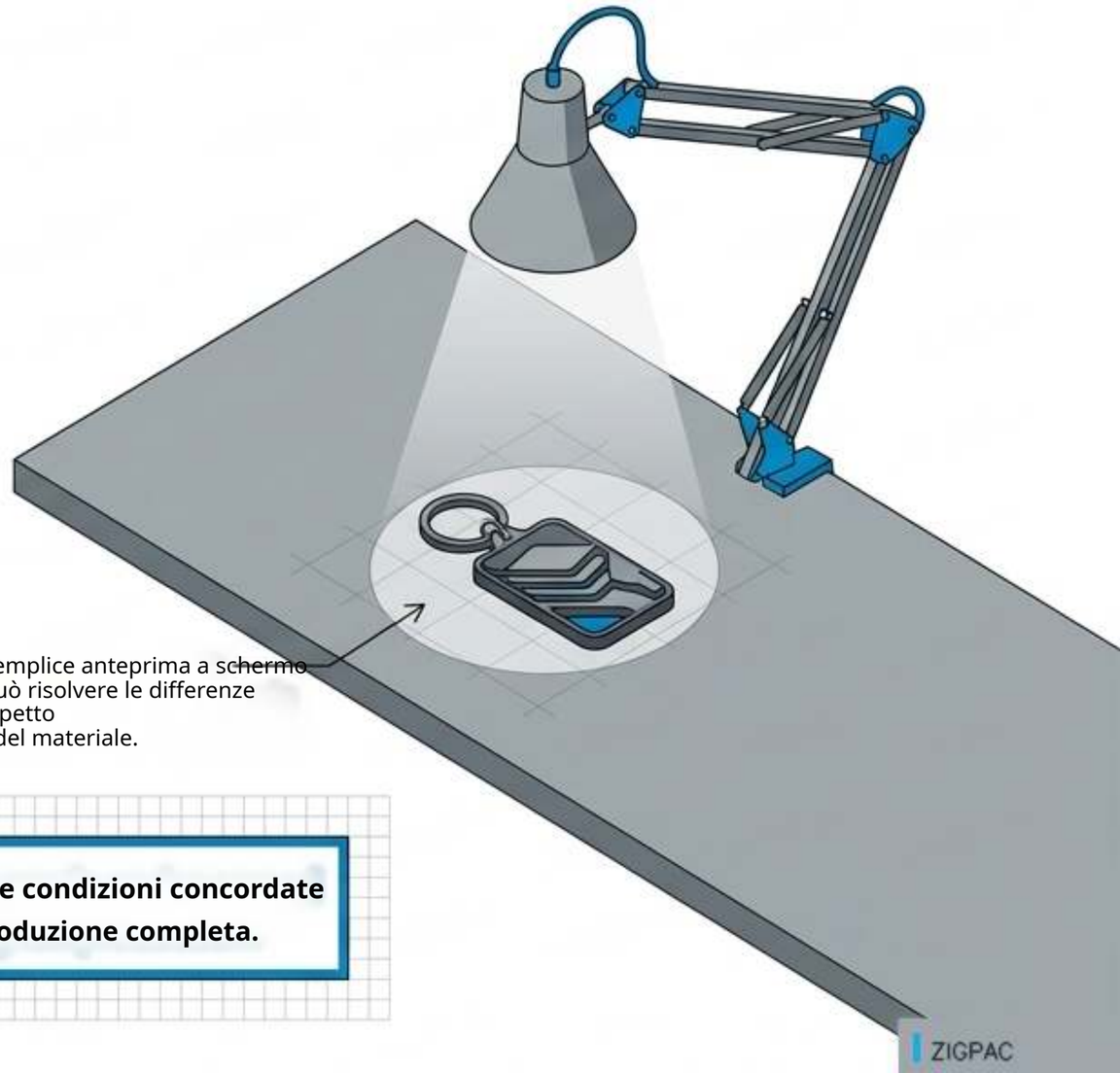

Una semplice anteprima a schermo non può risolvere le differenze nell'aspetto fisico del materiale.

AZIONE RICHIESTA

Requisito: approvare il campione fisico nelle condizioni concordate di visualizzazione prima di autorizzare la produzione completa.

ZIGPAC

L'equazione completa dei costi

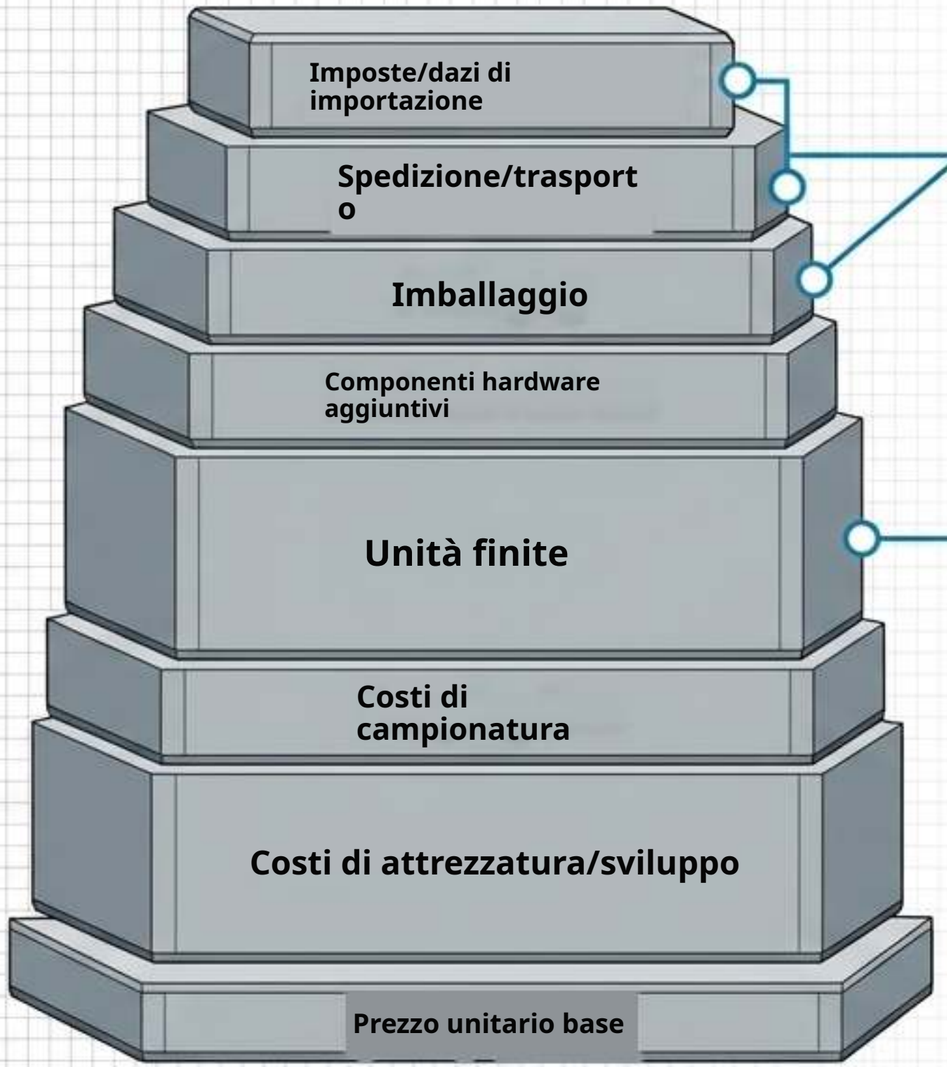

Un prezzo unitario basso è un confronto d'acquisto incompleto.

Ottenere condizioni scritte e dettagliate per il design e la quantità proposti.

Confermare se il MOQ si applica per design, dimensione, o variazione di colore.

Impegno totale dell'ordine

Proprietà dello stampo e protocollo di scalabilità

I costi di attrezzatura sono separati dai costi di ordini ripetibili.

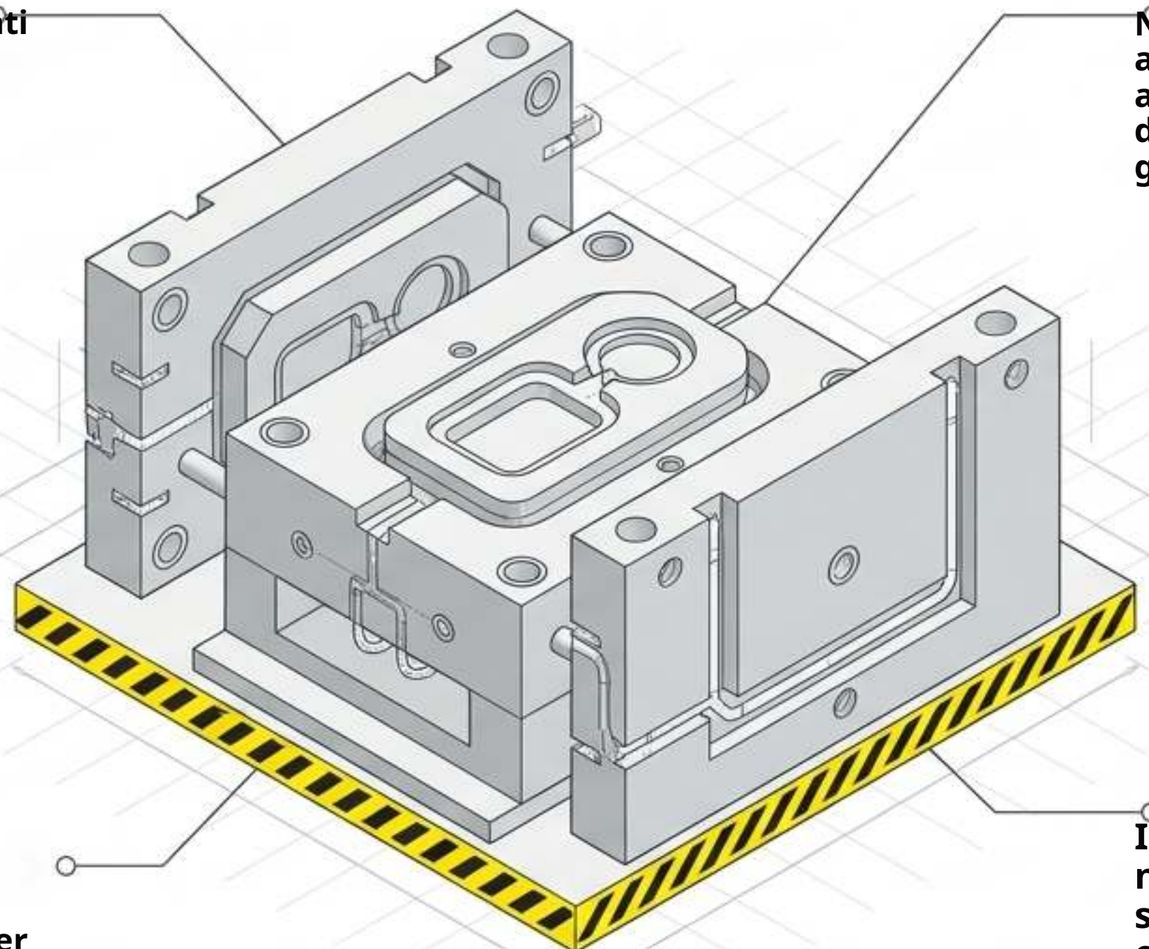

**Non presumere che un costo di attrezzatura
assicuri uno stoccaggio illimitato, diritti di proprietà o sostituzione gratuita.**

Per gli ordini ripetuti: confermare

**le politiche di conservazione dello stampo,
le condizioni di riutilizzo e i costi per le successive modifiche di design.**

**Il riutilizzo dello stampo da solo non
stabilisce materiali, accessori o imballaggi invariati.**

Punti di controllo e tempistiche di approvvigionamento



Una fotografia di un campione completato non costituisce, di per sé, prova che la produzione in serie sia iniziata o abbia superato l'ispezione.

Punto di controllo del campione fisico

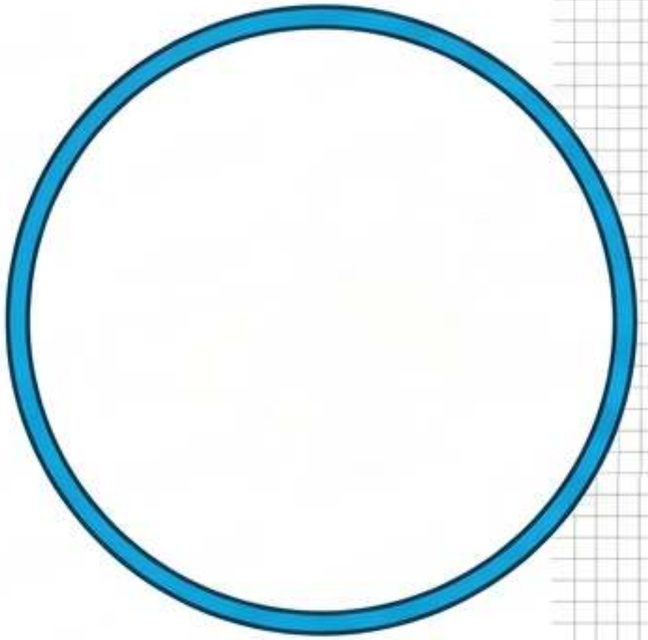

Le fotografie non possono attestare
la flessibilità o i dettagli strutturali.



Validare la capacità della ferramenta e l'adattamento nella configurazione caricata.

Verificare il comportamento del colore fuori schermo.

Azione: registrare tutte le modifiche fisiche con un numero di versione specifico. Bloccare questa versione come riferimento assoluto dell'ordine.

Il nesso dell'ispezione

Dimensioni e forma
Misurare il corpo finito rispetto al disegno approvato [in mm].

Colore e lettering
Confrontare con il riferimento fisico.

Condizione della superficie
Ispezionare ammaccature, contaminazione, finitura dei bordi.

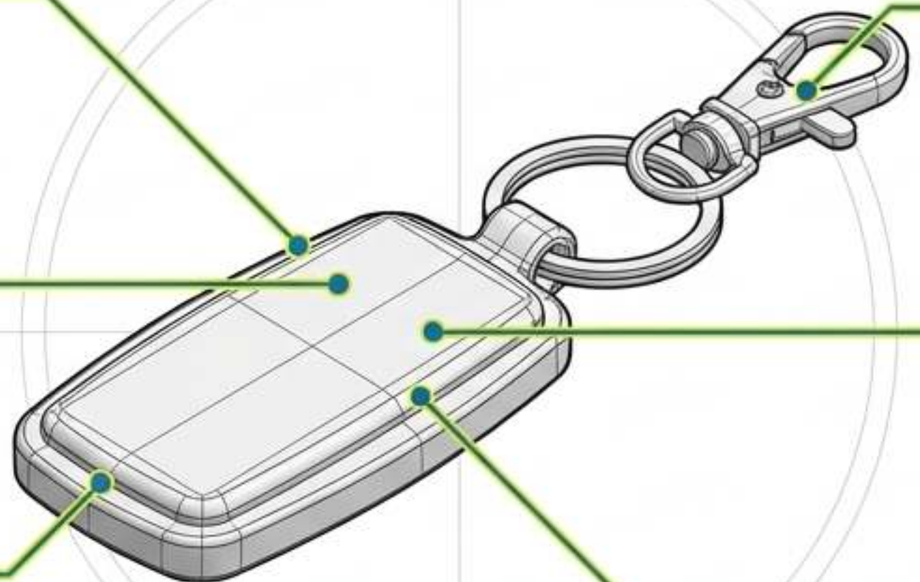

Integrità dell'attacco
Concordare una prova di trazione o di uso ripetuto [N carico, cicli].

Esposizione della decorazione
Concordare una prova di sfregamento o di esposizione alla luce.

Prodotto imballato
Verificare i punti di contatto e i segni di pressione.

Definire metodi e soglie prima dei test, affinché un “superato” abbia un significato concordato.

Orientarsi nella documentazione di conformità e sicurezza

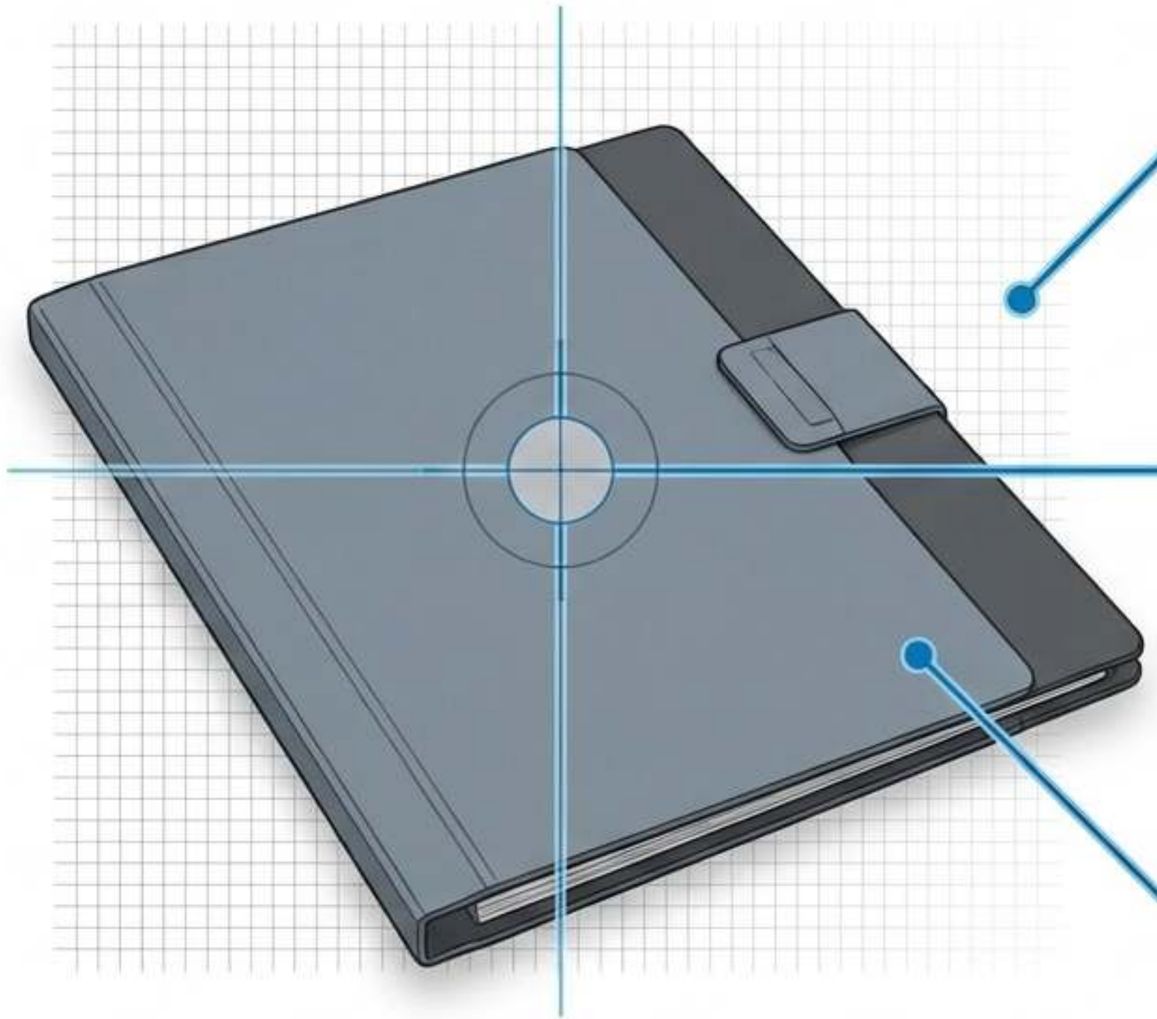

·Non esistono certificazioni generiche. La documentazione
deve riguardare la formulazione effettiva del PVC, i colori, la decorazione e la ferramenta utilizzata.

· Contesto sugli ftalati negli USA: linee guida CPSC

vieta concentrazioni superiori allo 0.1% per determinati ftalati specificati negli articoli per bambini
coperti. Deve essere verificato specificamente per il progetto,
non dato per scontato.

· Inclusione della ferramenta: richiami storici della CPSC

riguardanti il piombo nei ciondoli metallici, a dimostrazione di
perché controllare solo il corpo morbido lascia una lacuna di sicurezza.

· Il solo nome di un materiale non stabilisce l'idoneità per
bambini, la sostenibilità ambientale né lo stato di contatto alimentare.

Specifiche di protezione dell'assemblaggio e dell'imballaggio

Scenario A [non protetto]

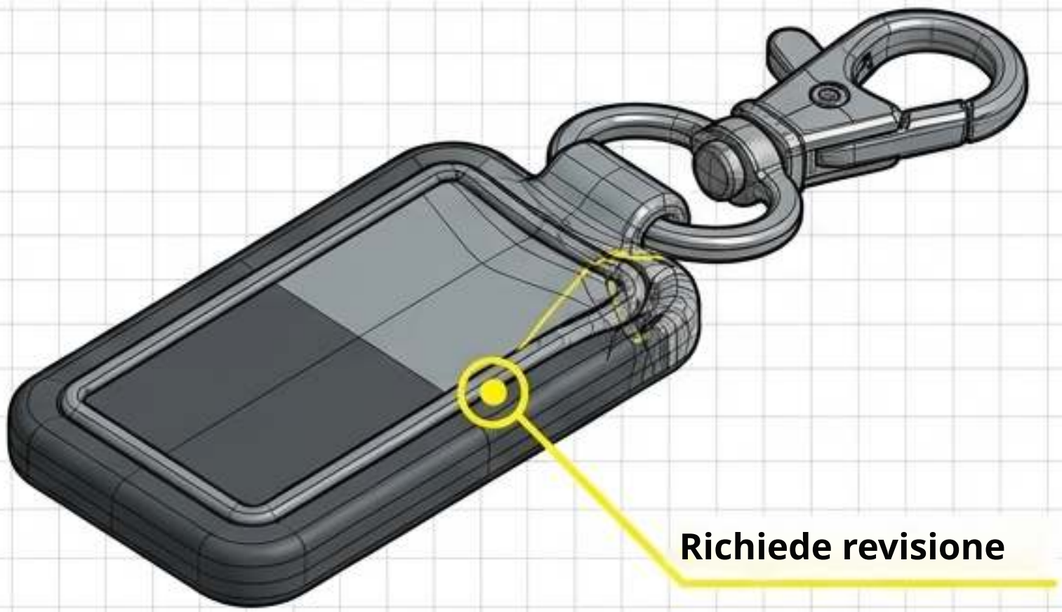

Scenario B [protetto]

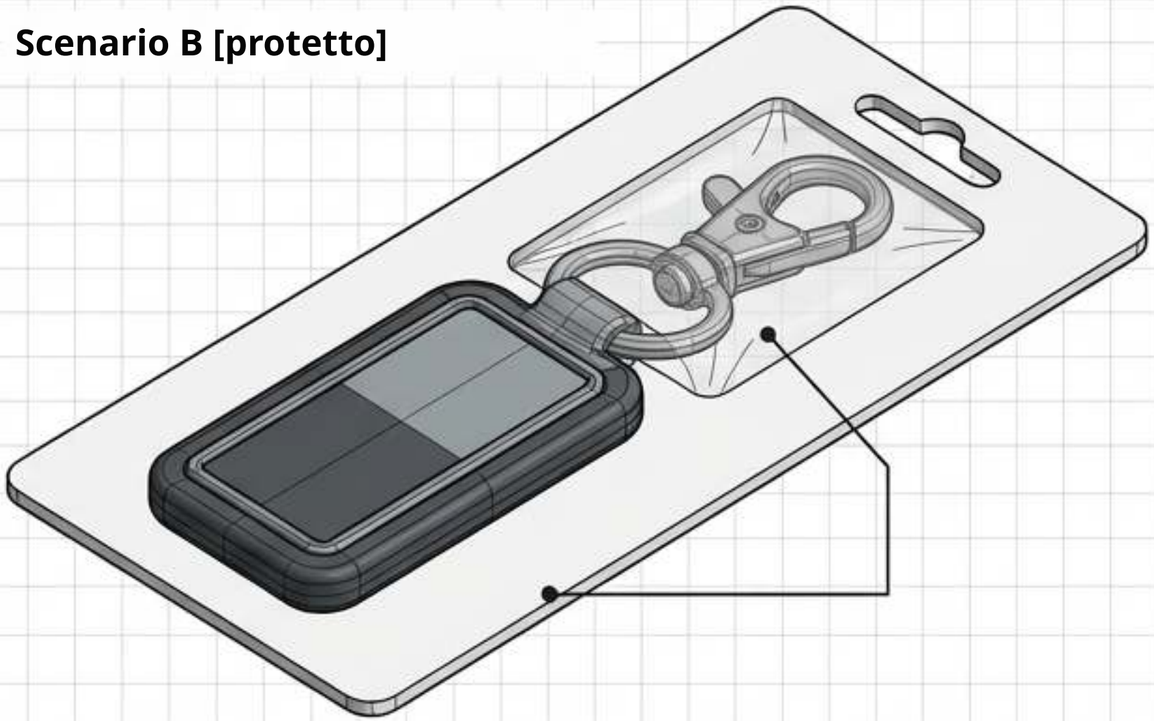

· L'imballaggio deve considerare come il corpo finito e la ferramenta entrano in contatto durante il trasporto.
· Confermare se gli anelli premono sui dettagli in rilievo o sfregano contro la decorazione.
· Definire le modalità di conteggio e distribuzione [es. cartoncini espositivi per il retail vs. confezionamento sfuso per eventi] prima
di finalizzare la spedizione.

Scheda tecnica pronta per il preventivo

Aspetto visivo e geometria

Larghezza/altezza/
spessore complessivi (mm)

Istruzioni per il rilievo anteriore/posteriore

Obiettivi di comunicazione Pantone

File grafici modificabili

Ferramenta e imballaggio

Punto di fissaggio specifico

☐ Tipo di ferramenta

Requisito di campione imballato

☐ Istruzioni per imbustamento protettivo/
confezionamento su cartoncino

Definizione commerciale

Pubblico di destinazione/fascia d'età

Destinazione/data di consegna

☐ Richiesta di costi dettagliati (attrezzatura + campionatura + unità + trasporto)

Ambito dei test di conformità

Un prodotto fisico di successo allinea la geometria visiva, la ferramenta fisica e la definizione commerciale. Avviare il processo di briefing con questi parametri bloccati.

ZIGPACI SKU:ZPCK0005

ZIGPAC