ZIGPAC

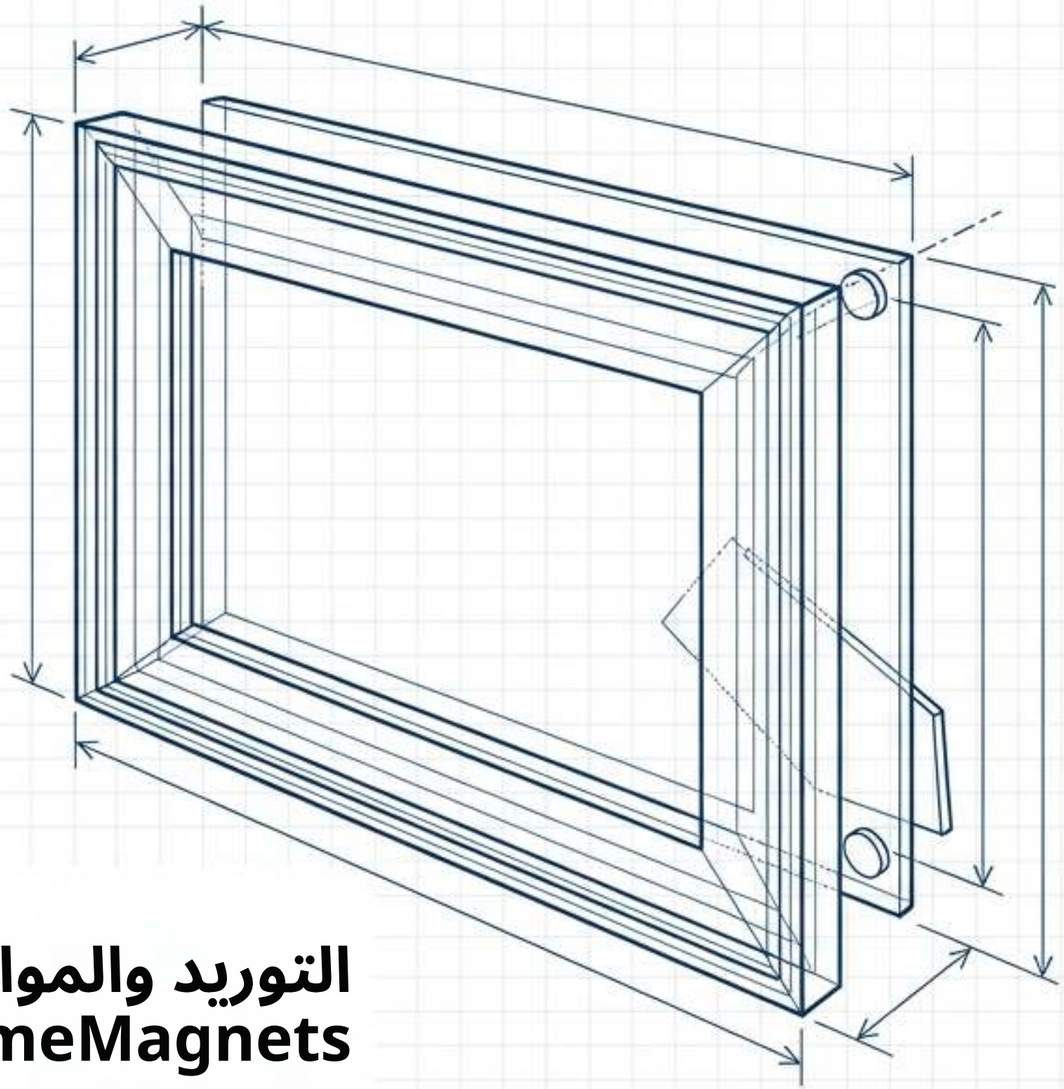

التوريد والمواصفات وأخذ العينات CustomAcrylicPhotoFrameMagnets

دليل شراء صارم للمنتج SKU ZPCMooo2.

مُصمَّم لمنظّمي الفعاليات والمصوّرين المحترفين وموزّعي الشركات (B2B).

الافتراضات تخلق تجارب فتح صندوق غير مرضية

قد يخيّب الإطار الذي يبدو مثالياً في العرض ثلاثي الأبعاد الآمال في الواقع إذا تم قصّ الصورة، أو كان الغطاء صعب الفتح، أو انزلقت الوحدة المجمّعة على باب الثلاجة.

المخطط A - قصّ غير صحيح

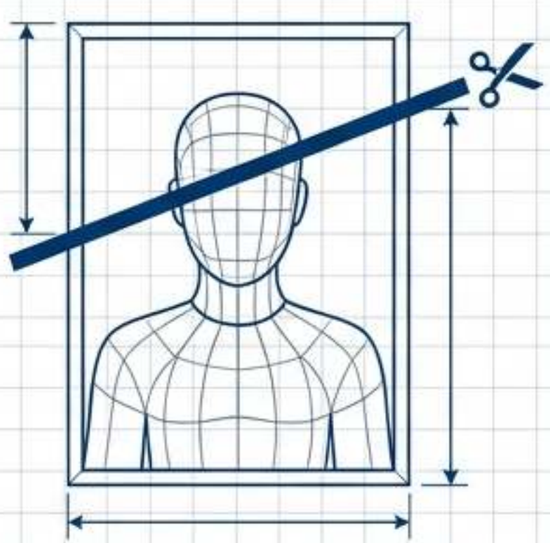

المرجع 01: صورة شخصية مقصوصة

المخطط B - فشل التثبيت

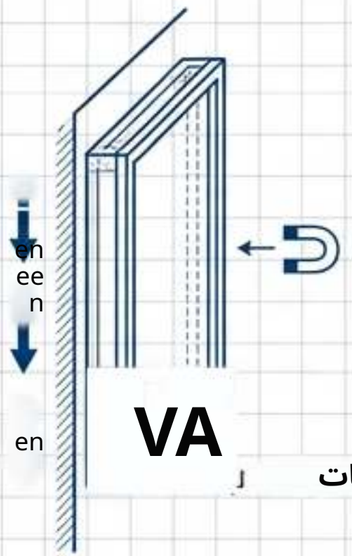

المرجع 02: انزلاق غير مؤمَّن

المخطط C - عيوب السطح

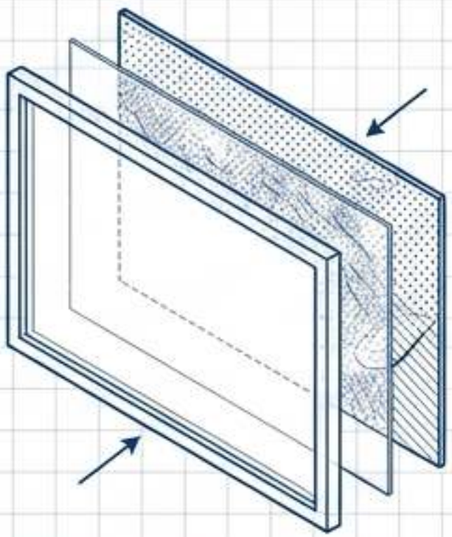

المرجع 03: غشاوة في غشاء الأكريليك

الحل العملي: حدِّد الصورة وإطار الأكريليك و

ترتيب التثبيت معاً كوحدة مجمّعة واحدة. استخدم
عينة مادية معتمدة لتحديد معايير القبول قبل طلب الإنتاج بالكميات الكبيرة.

حدِّد تنسيق العرض قبل البناء

التنسيق	حالة الاستخدام الأساسية	حدود الشراء الصارمة
أكريليك قابل للاستبدال إطار ثلاجة	صور منفصلة كجزء من التصميم المقصود	أكّد إمكانية الوصول إلى الإدخال والمساحة القابلة للاستخدام، وأداء التثبيت تحت الحمل.
مطبوع مباشرةً مغناطيس أكريليك	عمل فني ثابت لذكرى بعلامة تجارية	لا تصفه بأنه إطار صور قابل للاستبدال.
مغناطيسي مرن جيب صور	قائم على الإدخال عرض للثلاجة	لا تقدّمه أو تقارنه بإطارات أكريليك صلبة.
مغناطيسية قائمة بذاتها كتلة أكريليك	عرض على الطاولة	إغلاق اللوح المغناطيسي لا يحدّد توافقه مع الثلاجة.
إطار زجاجي تقليدي	بإطار تقليدي للعرض	قارن متطلبات المناولة والتعبئة والتثبيت بشكل منفصل.

هو إطار عمل مؤقت ZPCMOOO2

لا توجد مواصفات تجارية أو تصنيعية مفترضة
حتى تُحدَّد متطلباتك المخصصة.

مدد التسليم

تاريخ اكتمال الإنتاج والوصول
تُعامَل كمراحل منفصلة
مُحدَّدة بعرض السعر.

الحد الأدنى للطلب
الكمية (MOQ)
خاضع لعرض سعر
خاص بالمشروع.

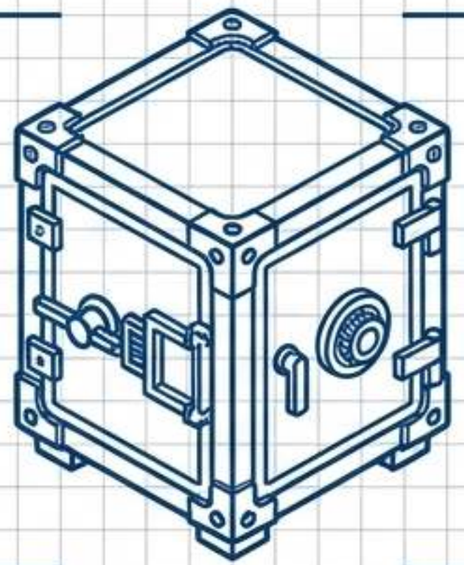

التعبئة والتغليف

عرض التجزئة مقابل النقل بالجملة
يجب أن يُحدَّد صراحةً
في عرض السعر.

الأبعاد والوزن&

تُحسب بناءً على التصميم
النهائي
؛ حدِّد ما إذا كان الوزن
يشمل التغليف.

D

C

B

ZIGPAC

تمييز الإغلاق

عن التثبيت

الوظائف المغناطيسية متمايزة ويجب تقييمها بشكل منفصل.

---

1. إغلاق مغناطيسي: مغناطيسات تُبقي لوحي الأكريليك الأمامي والخلفي مثبتين حول إدخال الصورة.

2. التثبيت المغناطيسي: مكوّن التركيب (مغناطيسات موضعية أو لوح كامل) الذي يحمل الوزن الكلي للوحدة المجمّعة على سطح.

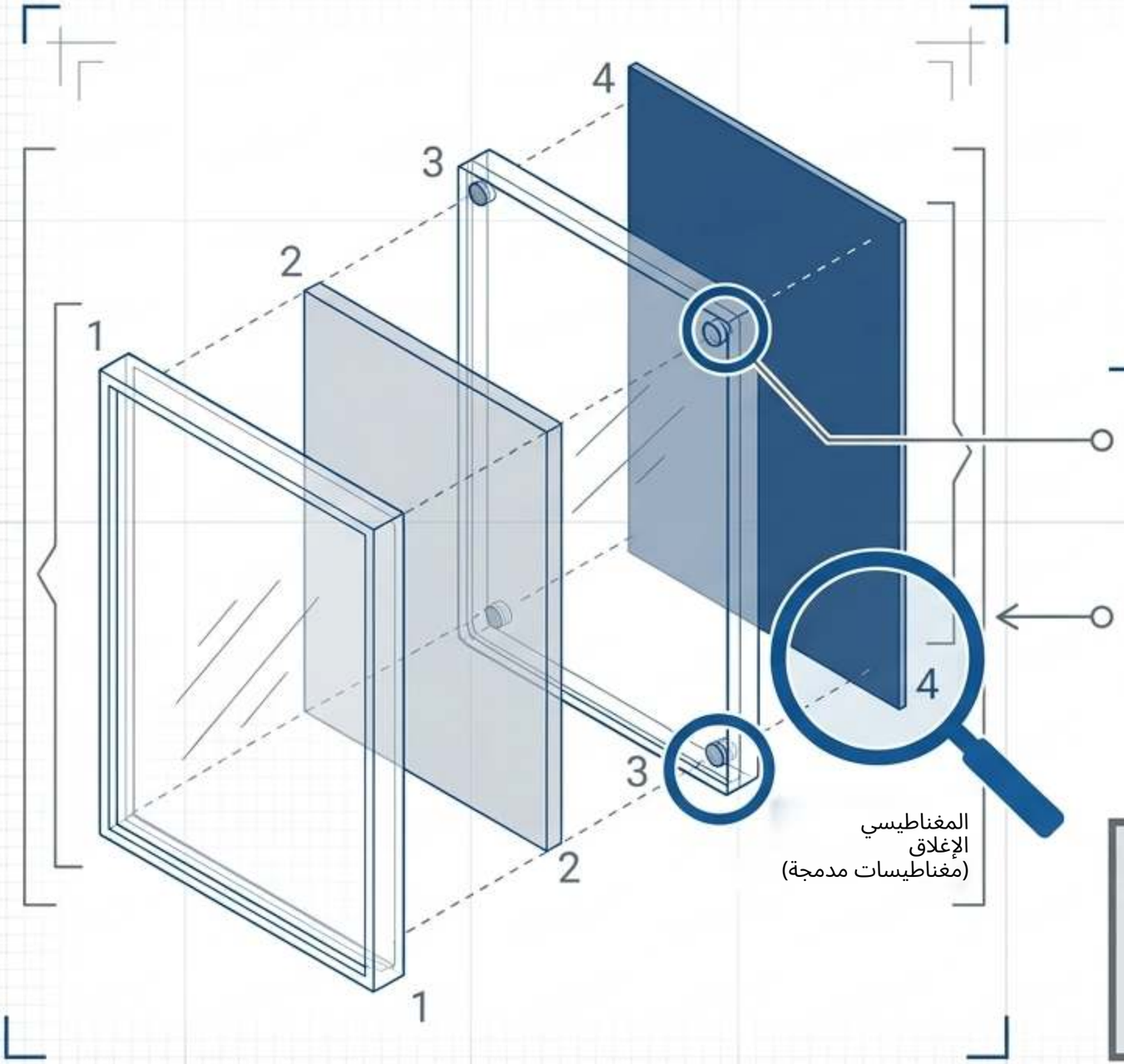

المغناطيسي
الإغلاق
(مغناطيسات مدمجة)

تحذير: إطار طاولة مغناطيسي سميك

لا يمكن اعتباره مغناطيس ثلاجة دون مواصفة تثبيت محددة واختبار عينة ناجح.

تجنّب التنسيقات العامة؛ حدِّد الأبعاد الدقيقة

و"بحجم المحفظة" ليست "Polaroid"و "Instax"، أبعاد تصنيع قابلة للتبادل.

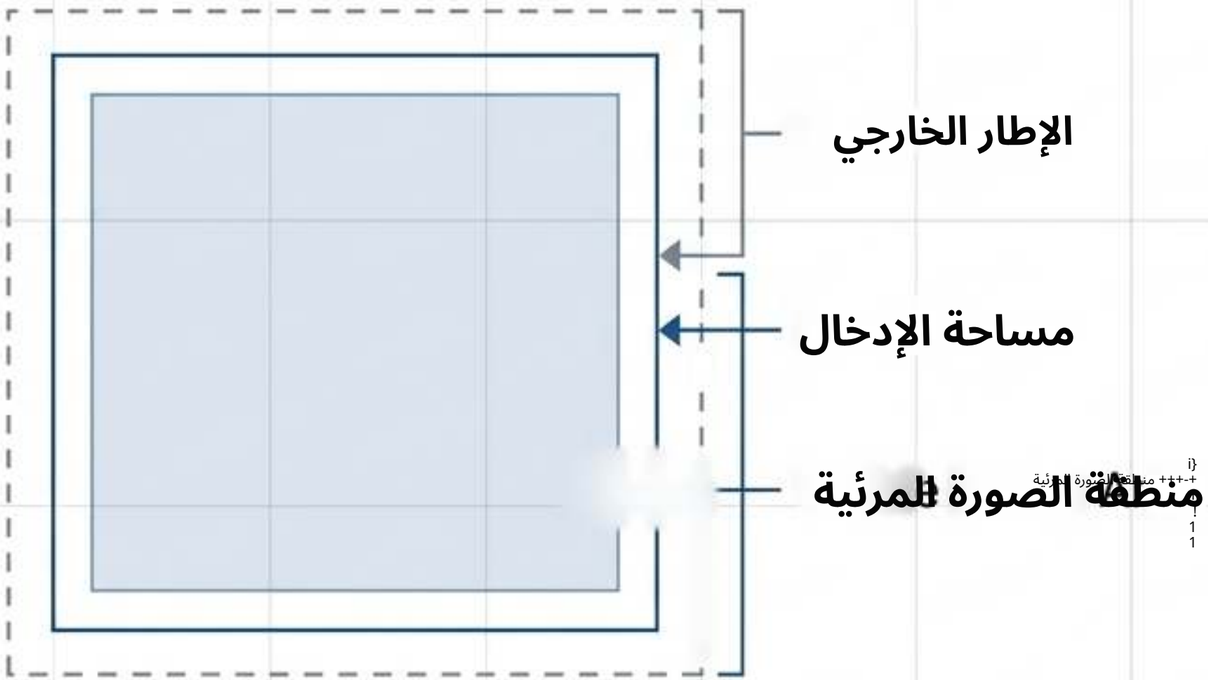

قائمة التحقق للمخطط:

1. النسخة المطبوعة: سجّل العرض الدقيق، الارتفاع والسُّمك (بما في ذلك الأكمام الواقية أو الحدود البيضاء).
2. الإطار الخارجي: حدِّد المخطط المعتمد والمعالجة عند الزوايا.
· امتثال التصنيع (entherntily and any connectient sides).
3. منطقة الصورة المرئية: تأكد من أن الوجوه، والأسماء والشعارات لا تخضع لقص غير مقصود أو لتداخل المكونات.

معادلة الالتصاق تحدّد الأداء

**تتحدّد قدرة التثبيت بالمزيج المحدد من المواد،
وليس برقم مستقل لقوة السحب.**

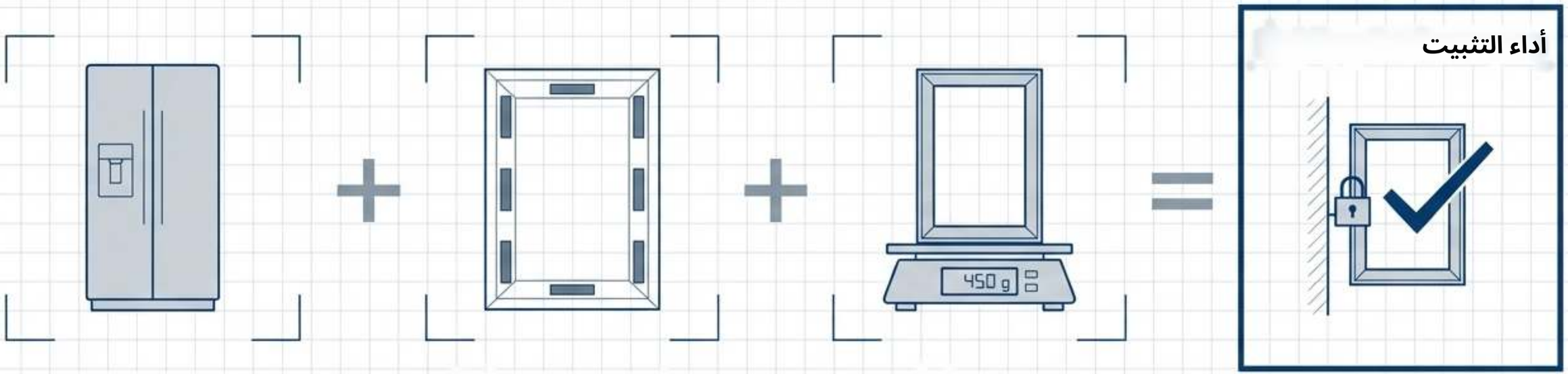

الجهاز
نوع السطح
ليست كل الأجهزة ذات المظهر المعدني أو الأجهزة المصنوعة من الفولاذ المقاوم للصدأ واجهاتها الأمامية مغناطيسية.

الدعم المغناطيسي
الترتيب

المغناطيسات الخلفية الموضعية مقابل إغلاقات اللوح المغناطيسي الكامل تتصرف بشكل مختلف. الوسادات الواقية المضافة تؤثر على الاحتفاظ.

الوحدة المجمّعة
الوزن

يشمل الوزن الإجمالي كلاً من ألواح الأكريليك والصورة الفعلية المحمّلة.

افصل البنية عن الرسومات

لا يمكن لدقة الملف أن تعوّض قصاً غير مناسب.

الملف

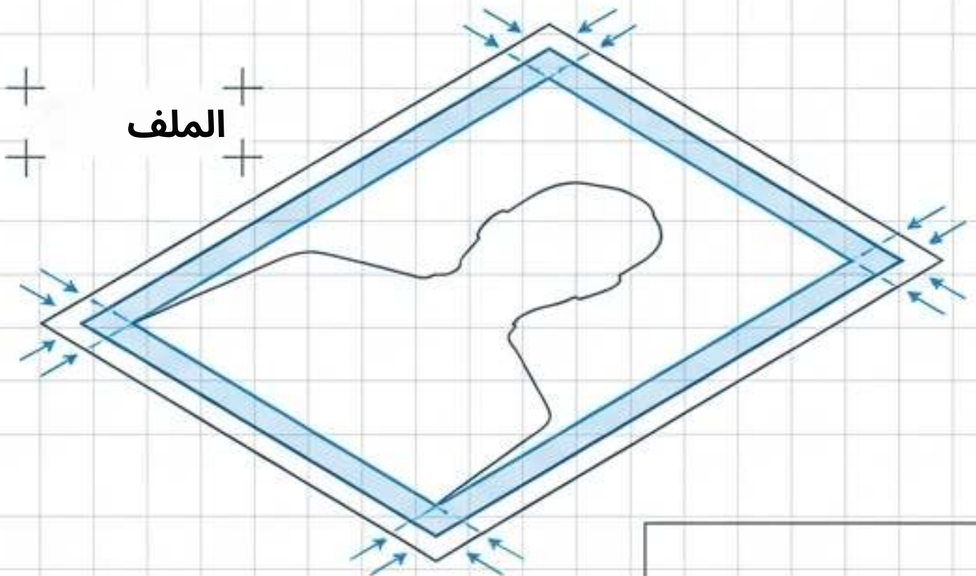

الواقع

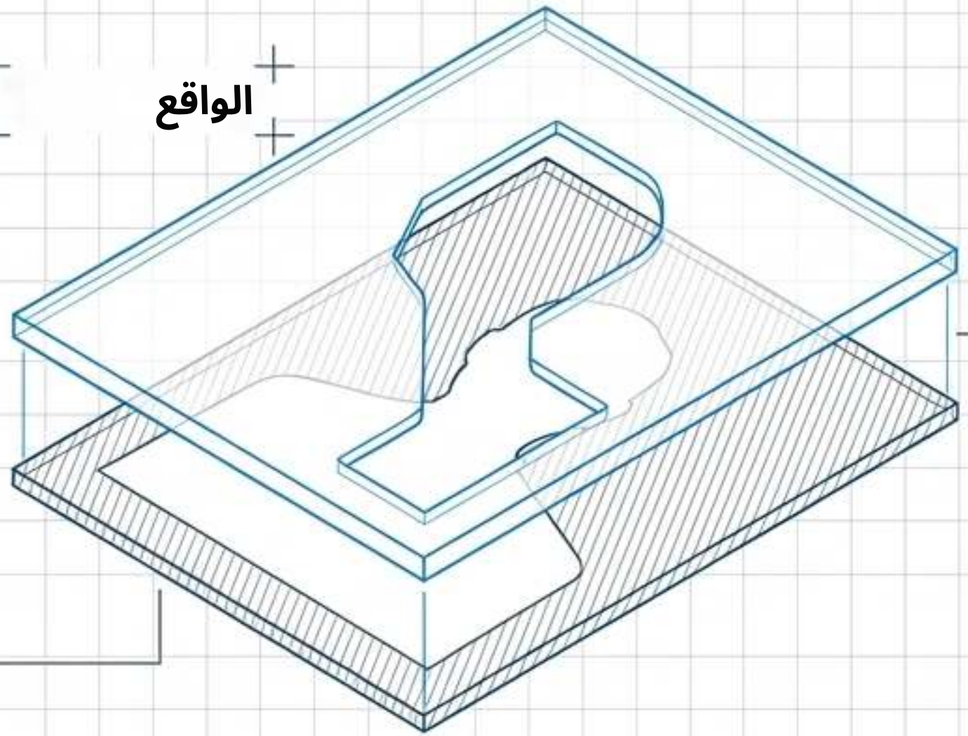

الإتجاه
أكّد الوضع العمودي/الأفقي وعرض الاتجاه للعمل الفني للوجه الخلفي.



حدِّد الشفافية
ارسم خريطةً واضحةً لأي مناطق تبقى أكريليكاً شفافاً وأيها تتطلب خلفية مطبوعة.

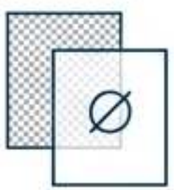

حدِّد القص
حدِّد بدقة أي الوجوه والتفاصيل يجب أن تبقى مرئية.

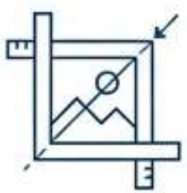

قيّم التشطيب والبصريات في العالم المادي

لا يمكن لمعاينة الشاشة المسطحة أن تحاكي السلوك البصري للأكريليك السميك المجمّع.

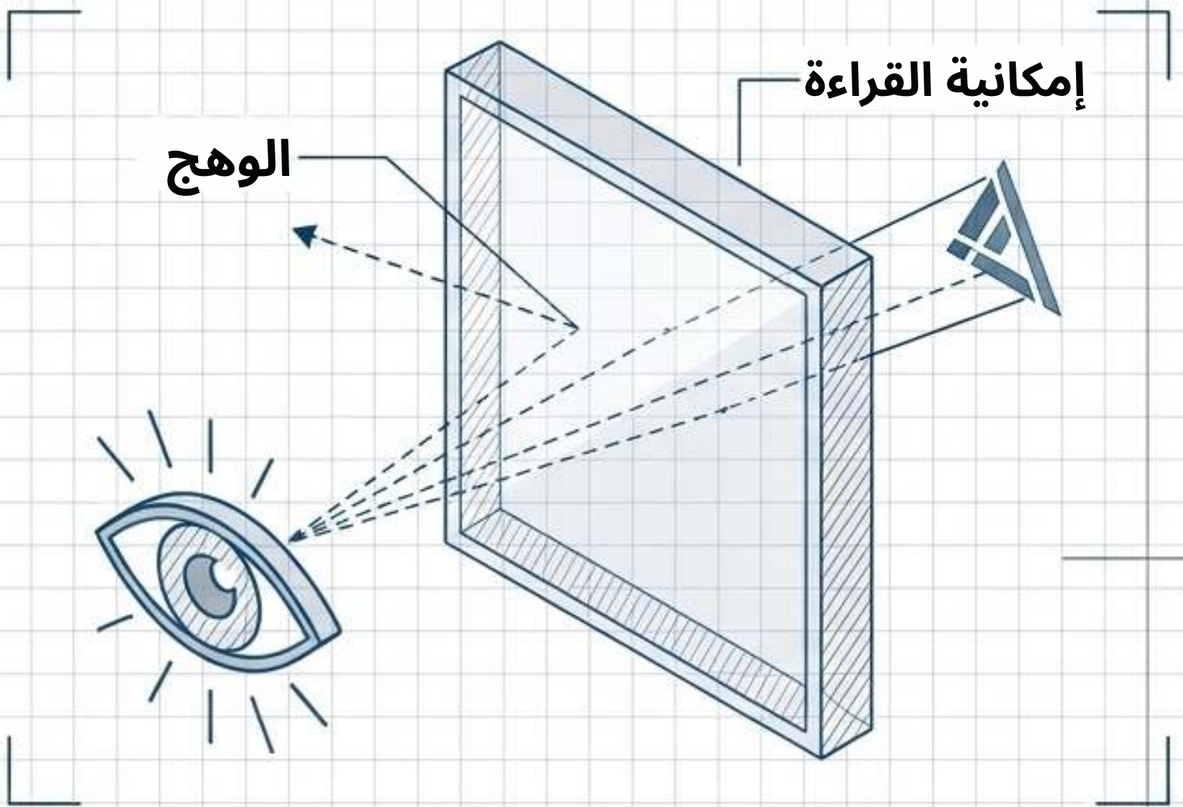

إمكانية القراءة
تأكد من أن النصوص والشعارات الصغيرة تبقى واضحة عند مسافة المشاهدة المقصودة.

تشطيب المادة

قيّم الصورة من خلال الأكريليك المقترح بحثاً عن صبغة مرئية أو وهج منعكس.

ادعاءات الحماية
الشفافية لا تعني تلقائياً مساواتها بمقاومة الخدوش أو الحماية من بهتان الأشعة فوق البنفسجية. يلزم وجود دليل
لطلاءات المواد المحددة.

القاعدة الذهبية:

سير عمل أخذ العينات الفعلية

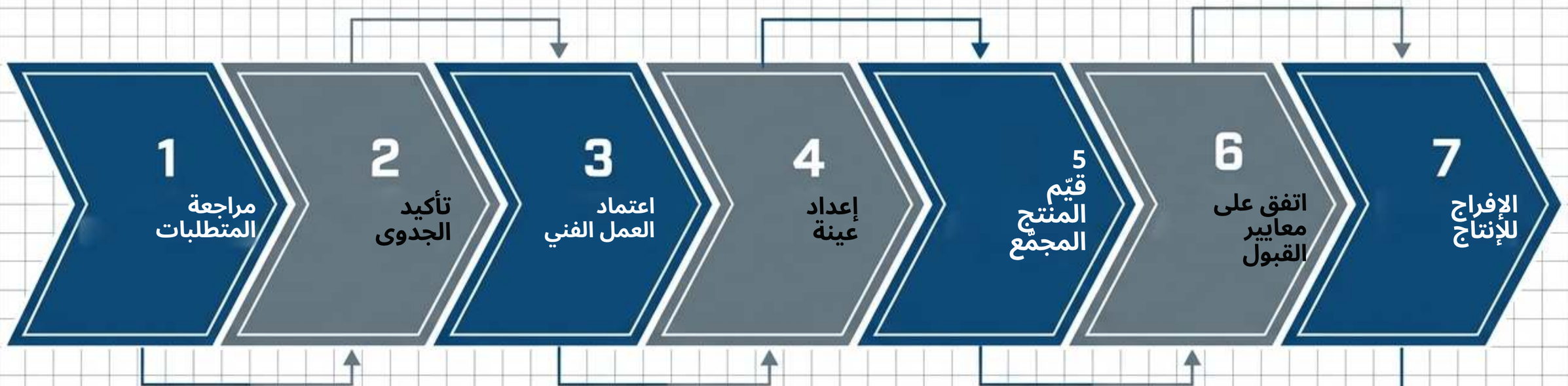

يجب أن يؤكد المورد طرق القص والطباعةٍ والتجميع
على العينة، ولا يُستنتج ذلك أبداً
من قوائم المصنّعين الآخرين.

بروتوكول فحص العينة



الخطوة 1: الفحص

حالة غير مفتوحة

سجّل التغليف التالف أو المكونات المزاحة قبل إزالة الطبقات الواقية.

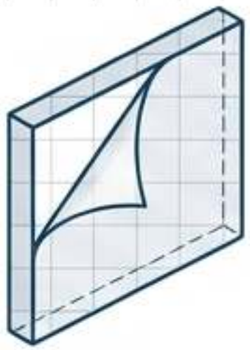

الخطوة 2: الإزالة

الغشاء المحدد
اتبع تعليمات العينة المقدمة؛ لا تفترض عدد الطبقات الواقية.

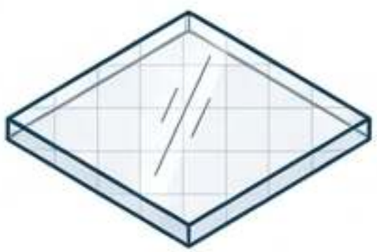

الخطوة 3: السطح

الفحص
افحص المادة المكشوفة بشكل منفصل عن الغشاء. إذا بقيت معتمة، فقيّم التشطيب بدلاً من افتراض أنه طبيعي.



الخطوة 4: تحميل الإدخال

استخدم طريقة الفتح المؤكدة.
تحذير: لا تُجبر الإدخالات السميكة على فجوة الإغلاق.

الاختبار الحركي والعناية بالمواد

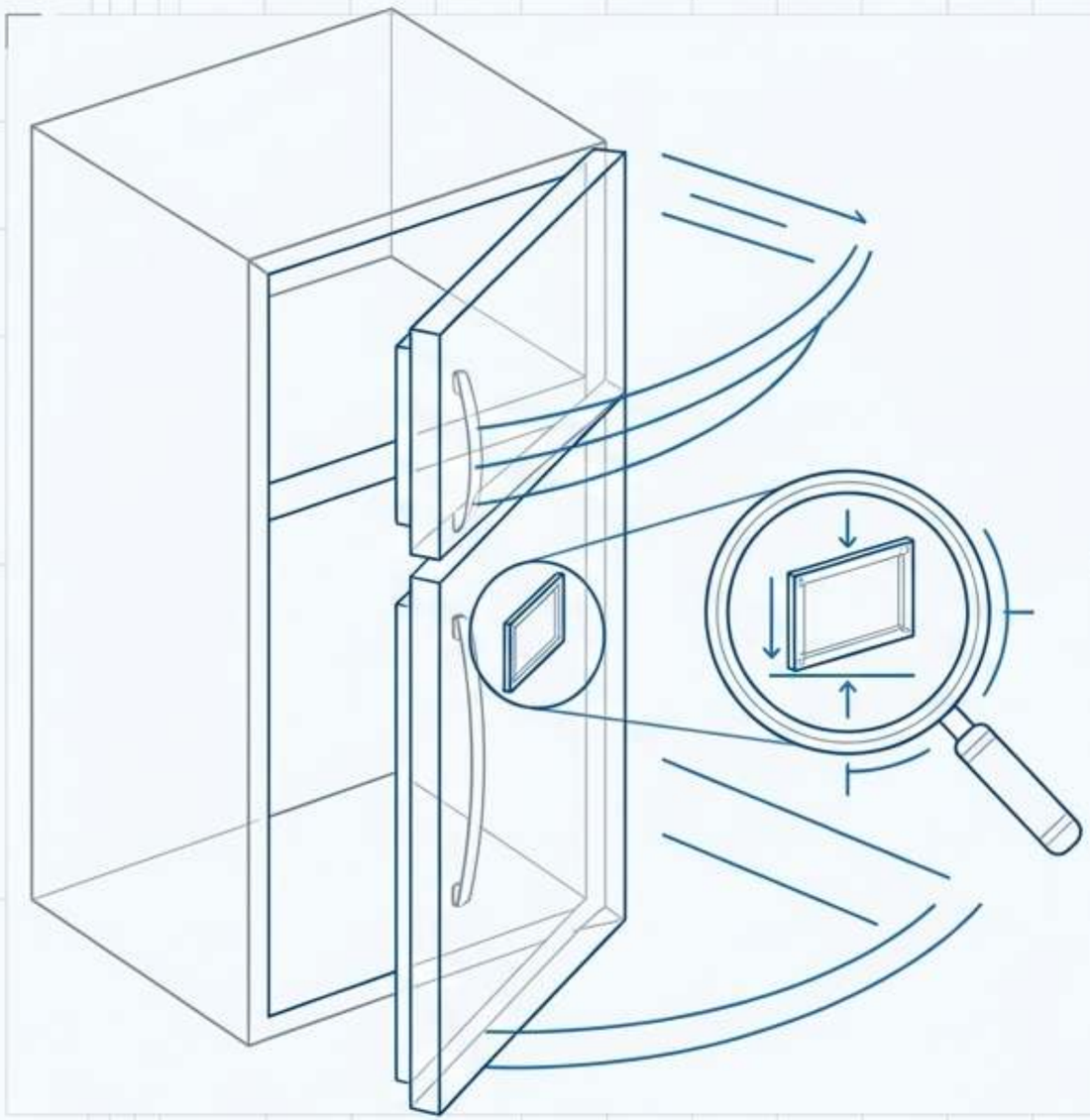

اختبار الاحتفاظ
· اختبر الوحدة المحمّلة على السطح الفعلي المقصود.
· قيّم المحاذاة والإغلاق والاحتفاظ أثناء حركة الباب التمثيلية (فتح/إغلاق).
· سجّل الظروف المحددة، والانزلاق أو الانفصال الملاحظ.

خط الأساس للعناية بالمادة

· استخدم قطعة قماش ناعمة ورطبة خالية من الوبر ومنظفاً خفيفاً.
· تجنّب الفرك الجاف والتنظيف الكاشط (بما يتوافق مع إرشادات مُصنّع الأكريليك).
· تحقّق من توافق التنظيف مع الطباعات المخصصة أو المواد اللاصقة.

تحويل المخاوف إلى معايير قبول

مخاوف المشتري	طريقة القبول المقترحة
القص غير المقصود	حمّل الإدخال المقصود؛ وثّق الملاءمة وموضع الصورة.
الخدوش / العتامة	أزل الغشاء؛ افحص تحت الإضاءة المتفق عليها؛ قارن بحدود العينة المعتمدة.
الانزلاق / الانفصال	اختبر الوحدة المحمّلة على السطح المقصود مع تشغيل الباب التمثيلي.
المغناطيسات المرتخية	افحص التثبيت؛ وتأكد من عدم وجود مكونات مرتخية في ظل ظروف الاختبار المحددة.
صعوبة الفتح	كرّر عملية تغيير الصورة وفق البروتوكول المتفق عليه؛ تحقّق من حالة المكونات.
تلف أثناء النقل	افحص عينات معبأة تمثيلية بعد تقييم النقل المتفق عليه.

حدود السلامة والامتثال والبيئة

لا يزال

غير

البيئة

المحتوى المعاد تدويره،
وقابلية إعادة التدوير، وقابلية إعادة الاستخدام
هي ادعاءات متميزة.

لا تنقل
الادعاءات البيئية
للموردين الآخرين إلى
هذا الـ SKU
دون دليل خاص بالمكونات.

المواد الكيميائية (Prop 65)

لا تفترض أن جميع
عناصر الأكريليك
تتطلب (أو لا تتطلب أبداً) تحذيراً.

لا يوجد تقييم OEHHA خاص بالمنتج

للتعرض الكيميائي
لا يُقدّم تلقائيًا
كجزء من الإعداد الافتراضي.

السلامة (CPSC)

المغناطيسات عالية القوة المرتخية
تشكّل خطر البلع.
المغناطيسات المرتخية
التي تتناسب مع أسطوانة الأجزاء الصغيرة
يجب أن يكون لها
مؤشر تدفق أقل من 50kG2mm2.

تصميم الأكريليك لا يجعل
التجميع آمناً للأطفال
تلقائياً.

هو

aa en

ZIGPAC

اللوجستيات: العرض مقابل الحماية

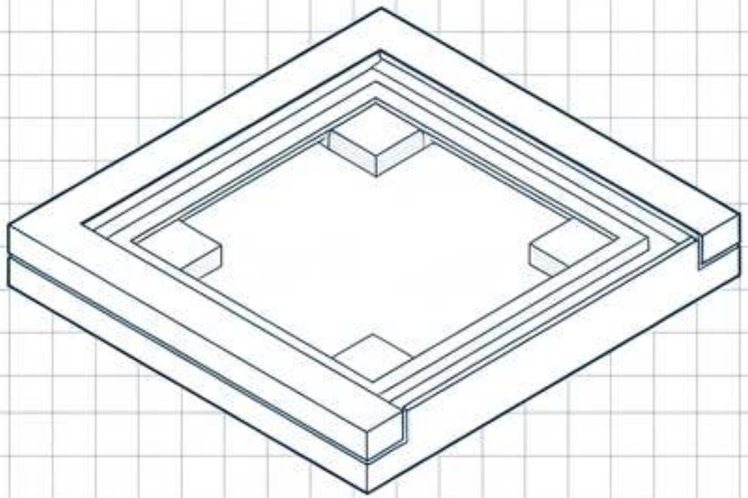

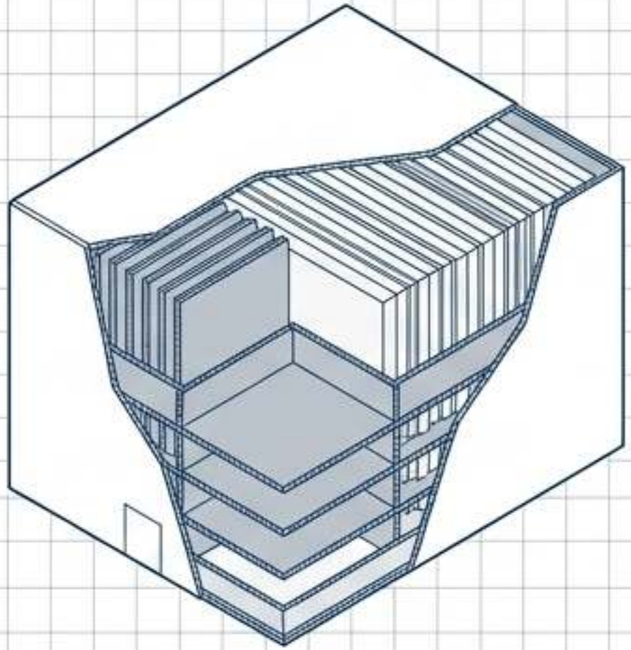

إجمالي التكلفة المسلّمة
- قارن إجمالي تكلفة المشروع (سعر الوحدة + أخذ العينات +
التخصيص + التغليف + الشحن).

- تمييز جوهري: أكّد ما إذا كان التاريخ الموعود

يشير إلى تاريخ الإرسال من المصنع أو تاريخ الوصول النهائي.

ديناميكيات التغليف
- عرض الهدايا للتجزئة يختلف تماماً عن
ترتيبات النقل بالجملة. ولا يُفترض تضمين أيٍّ منهما.
- اعتمد تعليمات الإزالة إلى جانب تصميم العبوة (مثل
تحديد الغشاء الواقي، والإشارة إلى الأسطح غير المناسبة).

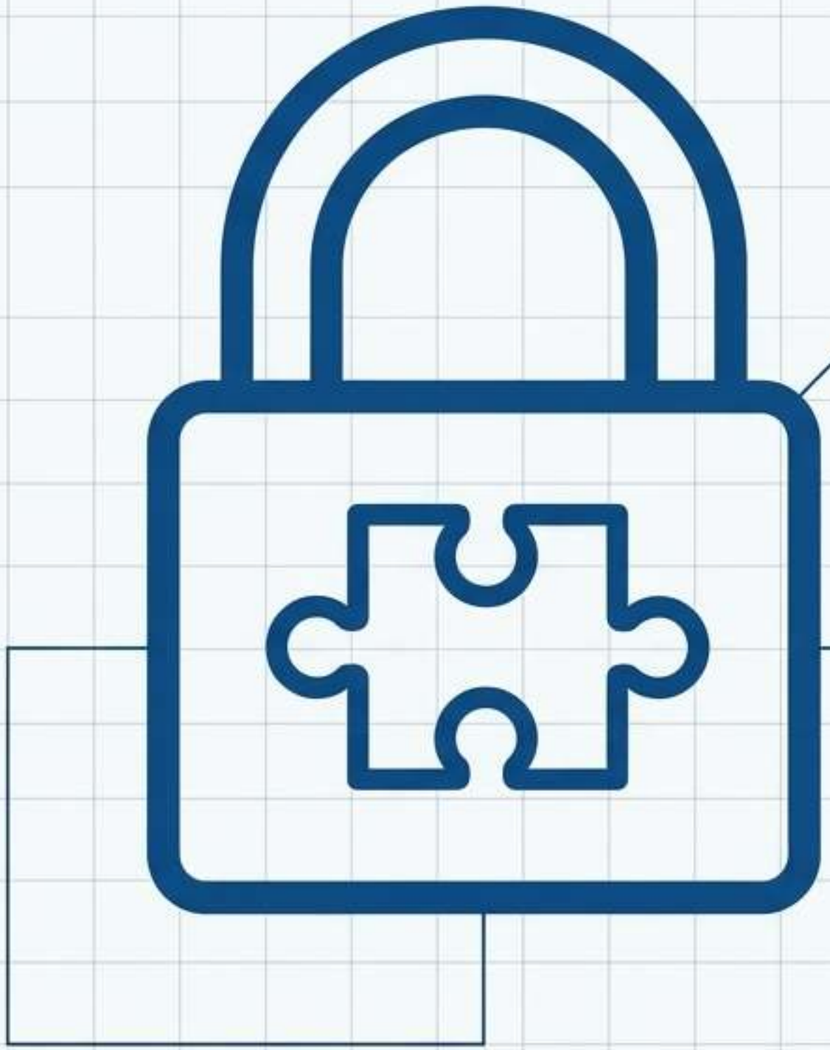

إعادة الطلب تتطلب سلامة إعداد صارمة

لا يمكن لمادةٍ بديلة أو مكوّن مغناطيسي متشابه بصرياً أن يرث نتيجة اختبار سابقة.

بالنسبة لطلبات التكرار، احتفظ فعلياً بما يلي وثبّته:

- العينة المادية المعتمدة.
- نسخة العمل الفني الدقيقة والرسم الأبعادي.
- مواصفة الظهر والتغليف

ترتيب العبوة.

⚠ إذا تغيّر أي متغير، فيلزم إجراء تحقّق جديد من العينة.

ZIGPAC

الموجز الجاهز للعينة لـ ZPCMo002

يمنع الموجز الكامل الموردين من استبدال الادعاءات العامة بأدلة المنتج.

البنية: تنسيق العرض المحدد (قابل للاستبدال مقابل ثابت) والأبعاد الدقيقة للطباعة المادية.

العمل الفني: ملفات أصلية بقصّات محددة، ومناطق شفافية واضحة، و الاتجاه.

التثبيت: تحديد نوع سطح الجهاز المقصود للاختبار الحركي.

اللوجستيات: تحديد كمية الطلب، واحتياجات التغليف للتجزئة مقابل احتياجات النقل بالجملة.

التسليم: تحديد الوجهة النهائية والجدول الزمني المطلوب للوصول.

أرسل هذا الموجز الشامل لبدء سير عمل أخذ العينات الفعلية.