المواصفات قبل الافتراض

المخطط الشرائي للمغناطيسات المصنوعة بالصب من سبيكة الزنك حسب الطلب

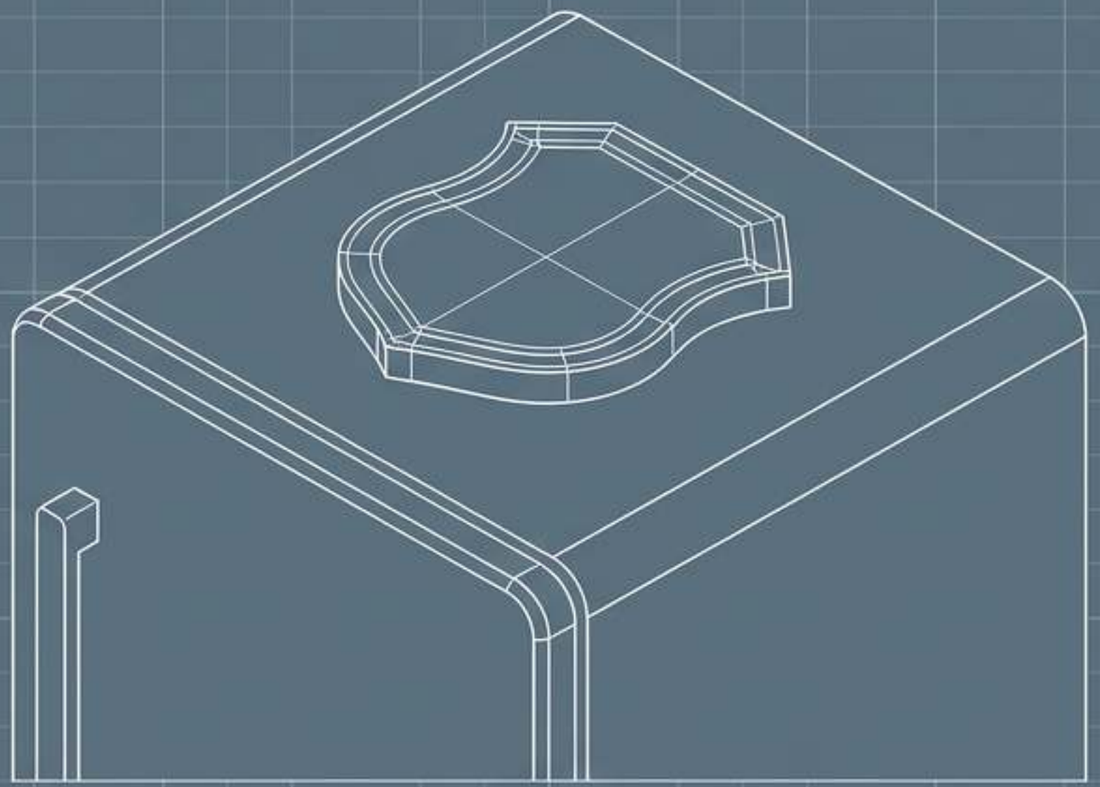

دليل من مرحلة الفكرة إلى الكرتونة للمشترين والمنسقين ومنظمي الفعاليات.

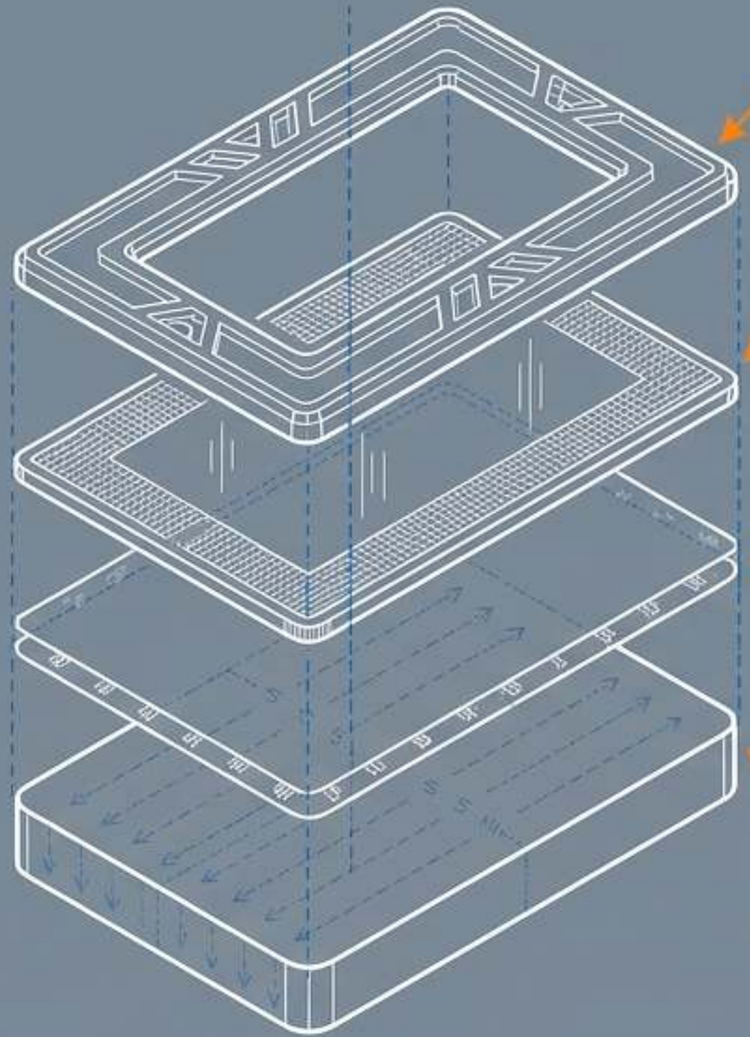

الكل

الطبقة 1: الجسم الزخرفي

سبيكة زنك مصبوبة بالقالب.
الحامل المادي للشكل والبروز البُعدي.

الطبقة 2: تشطيب السطح واللون

معالجات مطلية أو عتيقة أو مدهونة.
تتطلب إحالة لونية محددة
وفحوصاً لجودة الحواف.

الطبقة 3: واجهة اللصق والتثبيت

الرابطة غير المرئية. توافق المادة اللاصقة
وتحضير السطح يحددان
السلامة الإنشائية.

الطبقة 4: الخلفية المغناطيسية

المرساة الوظيفية. المادة والأبعاد،
وطبقات التلامس الواقية
تحدد أداء التثبيت على السطح المستهدف.

الفكرة الجوهرية: المظهر المعدني لا يثبت قوة المغناطيس.
الجسم الأثقل ليس دليلاً على أداء تثبيت أفضل.

مواءمة البناء مع الموجز التصميمي

مصفوفة ملاءمة المادة		
السؤال الشرائي الحاسم	السبب التصميمي الأساسي	الإنشاء
هل يبرر المظهر المعتمد في العينة تكاليف القوالب والوزن والتشطيب؟	تصاميم معدنية بأبعاد محددة ومفاهيم هدايا تذكارية	سبيكة زنك مصبوبة بالقالب (ZPCM0005)
هل المرونة أهم من البروز؟	رسومات ترويجية مسطحة أو تصاميم معلوماتية	مغناطيس مطبوع مرن
هل يناسب الشكل المتاح التصميم دون جسم منحوت؟	عمل فني في تصميم على شكل زر	مطبوع بنمط الزر
هل تناسب المادة الجمهور المستهدف وطريقة العرض؟	ملمس ناعم وتصميم مُشكَّل اتجاه التصميم	مُقولب PVC
أي حماية وصيانة يتطلبها؟	مظهر منحوت أو شفاف أو طبيعي	راتنج، أكريليك، زجاج

استخلاص المخطط: من الملفات ثنائية الأبعاد إلى المواصفات ثلاثية الأبعاد

رسم التحويل البُعدي

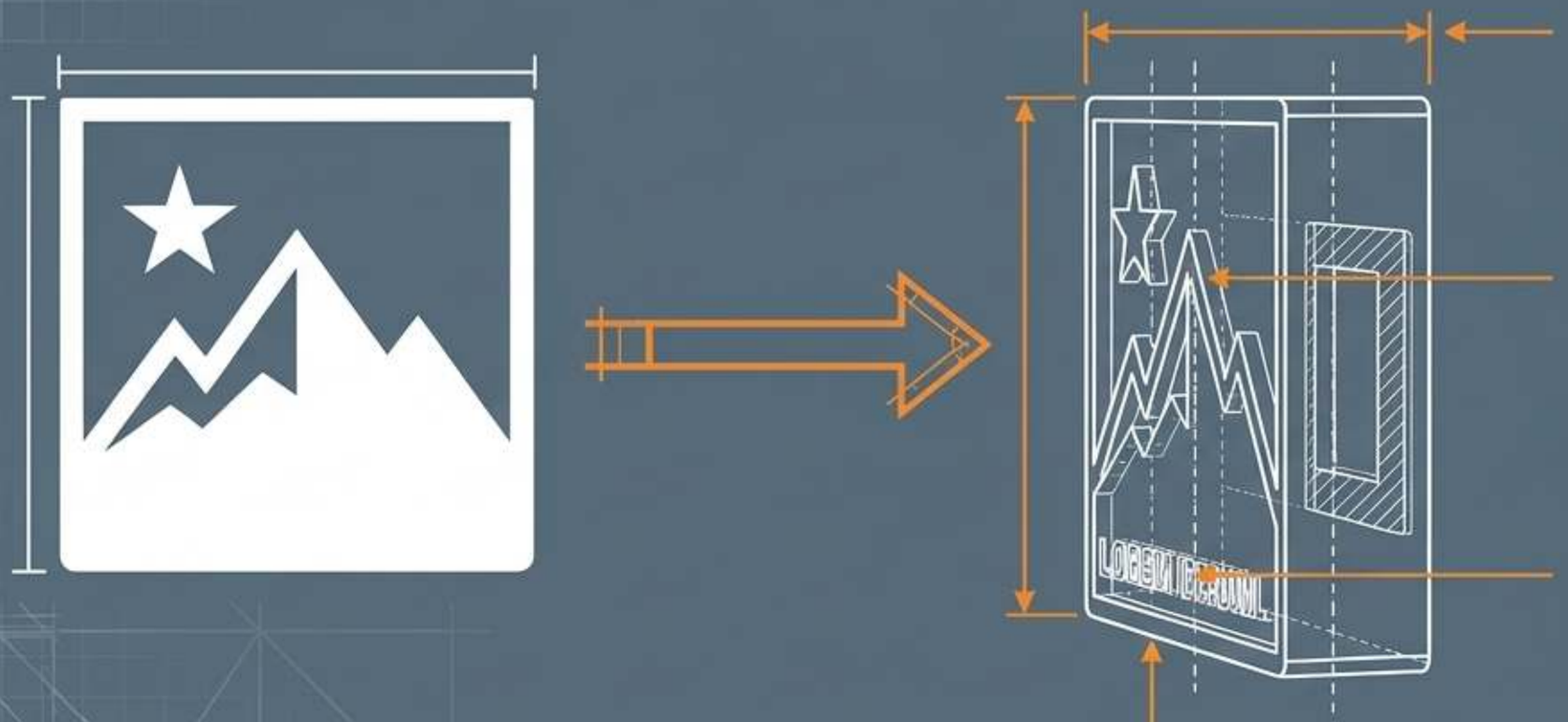

الأبعاد الكلية
العرض والارتفاع (mm) مع التفاوت المتفق عليه.
يحدد حجم العرض وملاءمة التغليف.

الجسم والبروز
السماكة، والمناطق البارزة، وملف المنظر الجانبي. يجب تحديده صراحةً؛ ولا يمكن استنتاجه من
صورة مواجهة للأمام.

قابلية قراءة النص والشعار
العناصر المقروءة الحاسمة
تتطلب تأكيداً فعلياً بالحجم الحقيقي
على الشكل المادي.

Takeaway: Review designs at their ng الحجم المادي المقصود. الحروف الدقيقة

ما يكون واضحاً على الشاشة قد يفشل على سطح معدني مصبوب.

محرك عروض الأسعار: تحديد ما لم يُتحقق منه

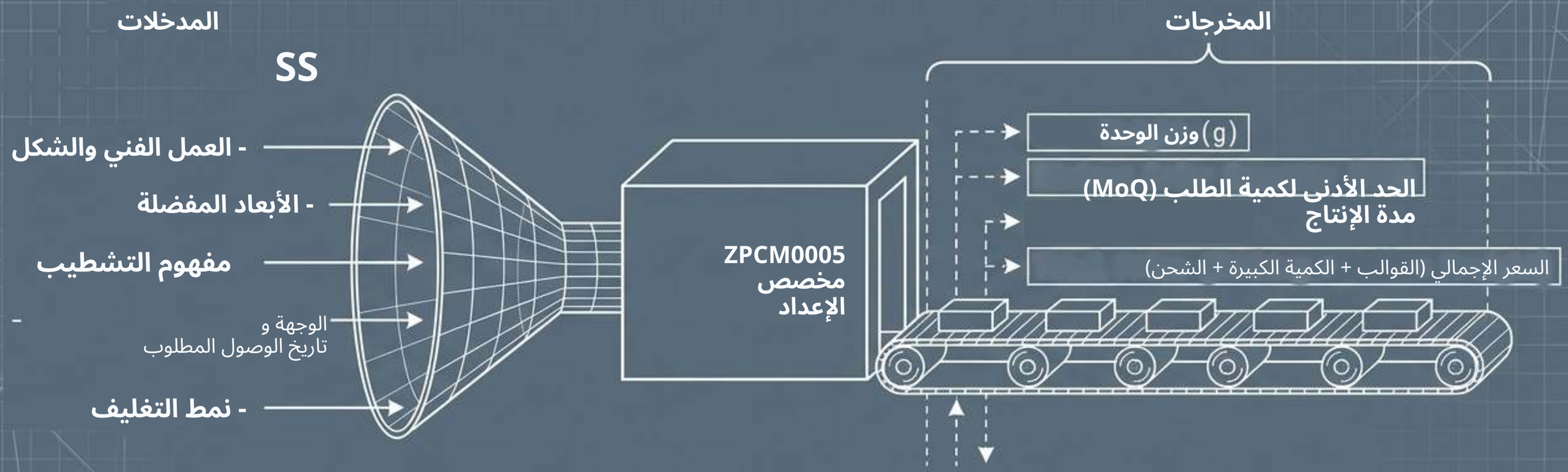

شروط تجارية وقدرات مادية لـ ZPcMo005 ليست قياسية أبداً.
تبقى بنوداً تخضع حصراً لعرض الأسعار أو أخذ العينات أو الاختبار. اطلب من الموردين
فصل تكلفة الوحدة عن القوالب والعينات والتغليف والشحن.

إعداد حزمة عمل فنية كاملة

الشكل
أظهر الكفاف الخارجي المقصود منفصلاً تماماً عن صورة الخلفية.

الخلفية
حدّد موضع المغناطيس المقترح وأي علامات مطلوبة على الجهة الخلفية من المصنع.



البروز
ميّز بوضوح المعدن البارز والمناطق الغائرة، والعناصر المقصودة فقط كزخرفة مطبوعة.

اللون
قدّم مراجع ألوان مسماة.
حدّد
المناطق التي يكون فيها اعتماد العينة المادية غير قابل للتفاوض.

العرض
أدرج مفهوم بطاقة العرض للتجزئة المطلوبة، أو الغلاف، أو مفهوم علبة النقل ضمن الاستفسار الأولي نفسه.

فواصل التحقق: الإثبات الرقمي مقابل العينة المادية

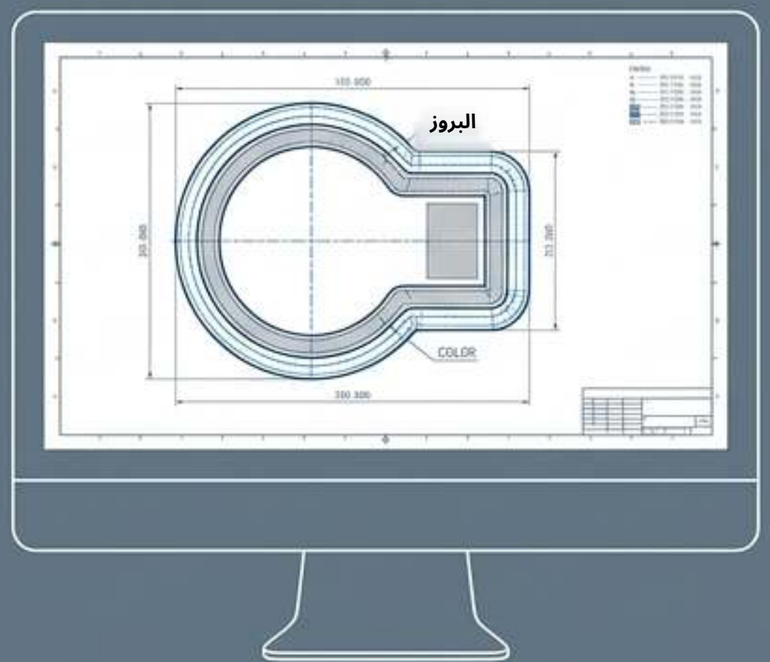

·الغرض: يؤكد الصياغة والتخطيط العام و
الاستهداف اللوني العام.

القيد: لا يمكنه كشف حافة غير مريحة،
أو خلفية تنفصل، أو عيوب

هيكليةٍ. اعتماد الإثبات لا يُقرّ
ضمنياً السلوك المادي.

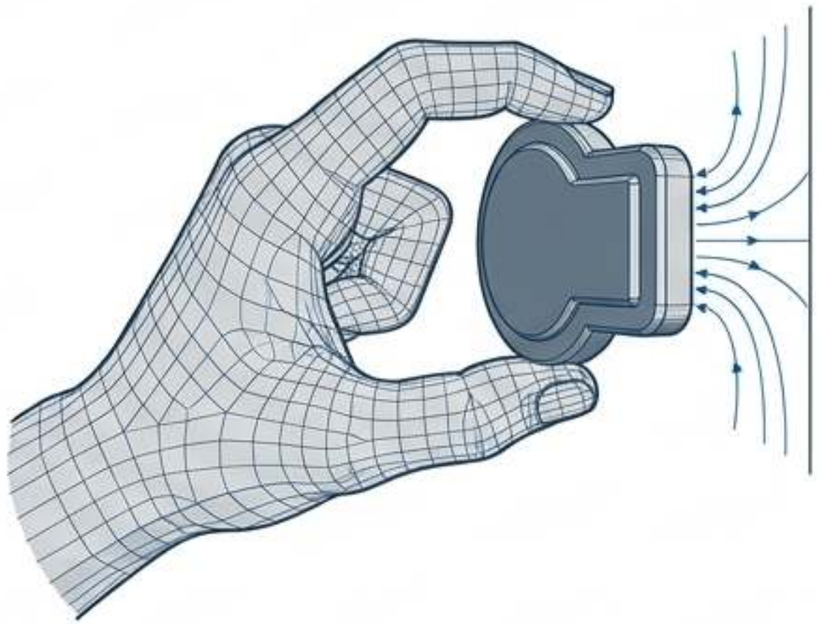

·الغرض: يقيّم ملمس المعدن وجودة التشطيب،

نعومة الحواف والوزن والسلوك
المغناطيسي للتجميع.

·الإلزام: مطلوب عينة مادية لاختبار

السلوك الفعلي للتجميع قبل
الإنتاج الكامل.

دورة التصنيع المكونة من 6 خطوات

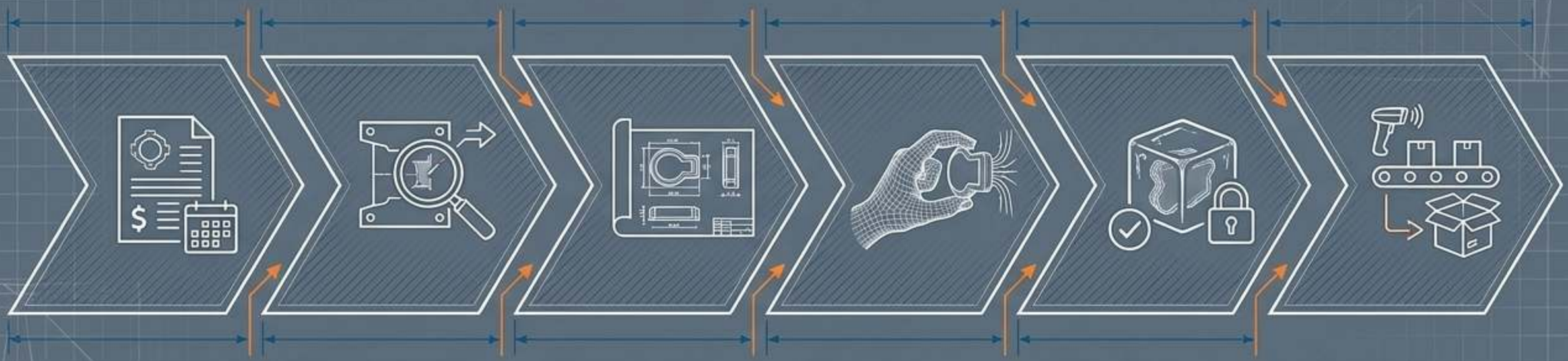

الخطوة 1:

تحديد عرض السعر سجّل الكمية، والتصميم، والأبعاد، والتشطيب، والخلفية، والتغليف، والوجهة، وتاريخ الوصول.

الخطوة 2: المراجعة

قابلية التصنيع
حل قيود العمل الفني وتحديد احتياجات القوالب قبل اعتماد أعمال القالب.

الخطوة 3:

إعتماد الرسم
أكّد الواجهة، والجانب، والخلف البناء، بما في ذلك الأبعاد الحرجة القابلة للقراءة.

الخطوة 4:

تقييم العينة
راجع الجسم المصبوب بالقالب والتشطيب، تجميع المغناطيس والتغليف بشكل متزامن.

الخطوة 5:

تجميد النسخة

ثبّت المرجع المادي المعتمد ودوّن التصحيحات المتفق عليها.

الخطوة 6:

الفحص والشحن

قارن البضائع الكبيرة الجاهزة مقابل عينة المرجع المجمدة.

معايرة التثبيت: طيف الالتصاق

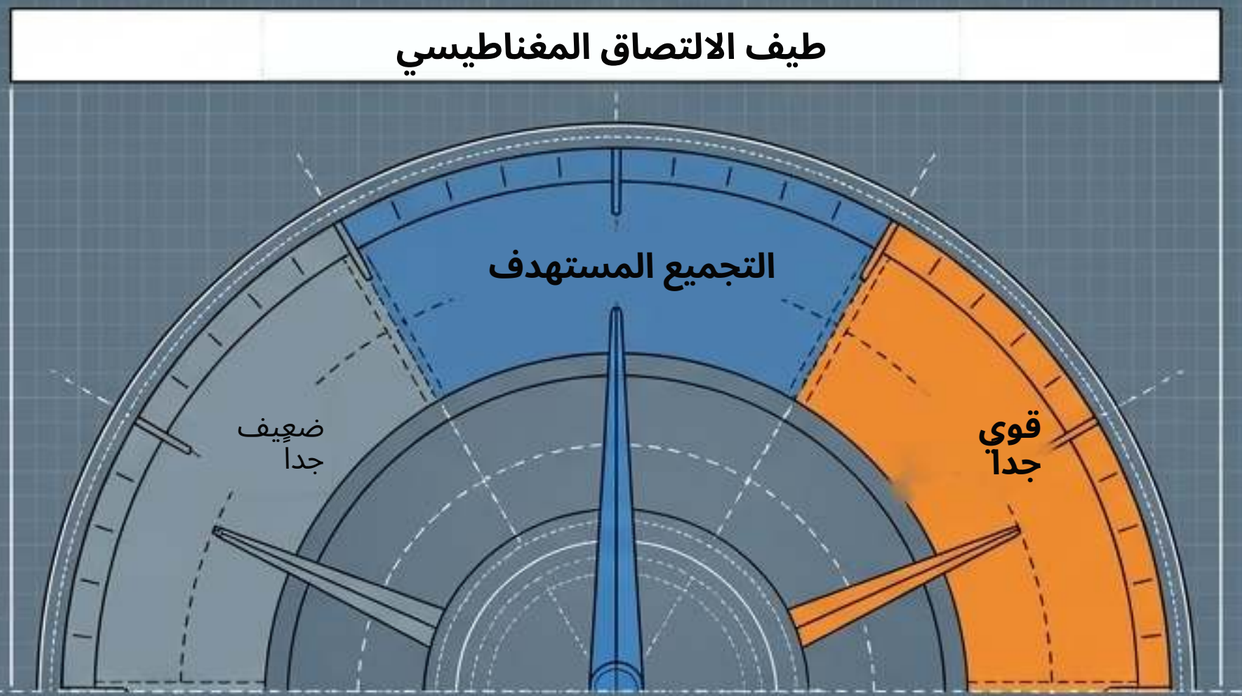

يجعل الإزالة صعبة؛
يفصل الجسم المعدني الزخرفي
عن خلفيته اللاصقة؛
يخدش سطح الهدف.

يثبّت ورقة الهدف بإحكام
المقدار: يُزال بسهولة؛
يحافظ على الترابط بين الجسم المعدني
والمغناطيس.

يفشل في دعم الحمل
المقصود؛ ينزلق على السطح؛
ويسقط عند صدمة الباب.

ملاحظة: لا تفترض أن خلفية أقوى تحل مشكلة سطح
لا يجذب المغناطيسات (مثل بعض أنواع
الفولاذ المقاوم للصدأ). اختبر باب الثلاجة المقصود أولاً.

ZIGPAC

قائمة فحص المفتش قبل الشحن

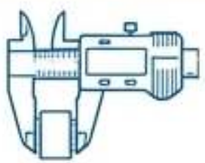

الأبعاد والكتلة
قِس الوحدات الجاهزة (mm/g) بدقة وفق تفاوتات الرسم المعتمدة.



العمل الفني والتشطيب
قارن الحروف واللون والبروز وحدود العيوب مباشرة مع العينة المادية.



الحواف والتلامس الخلفي
افحص وجود البرزات والأوساخ المحتجزة والخشونة المكشوفة التي قد تخدش الثلاجة.



التثبيت المغناطيسي
قيّم الانزلاق والإزالة والتحميل على سطح هدف محدد (وليس الفولاذ المقاوم للصدأ فقط).

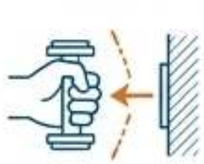

الاحتفاظ بالخلفية
قيّم مدى صمود المادة اللاصقة تحت ظروف المناولة والإزالة المتفق عليها.

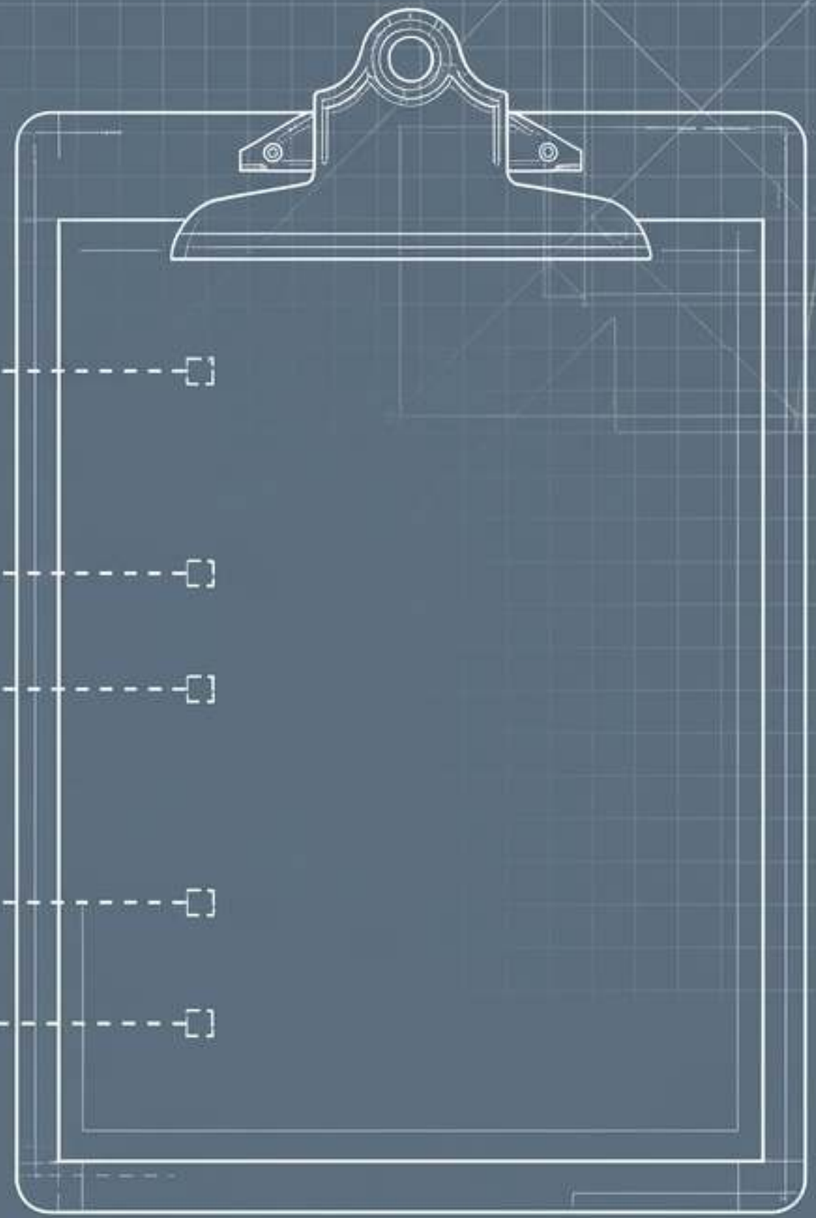

ZIGPAC

التنقل بين متطلبات الامتثال وعتبات السلامة

حدّد السوق والجمهور المستهدفين.

(ملصق «ليس لعبة» لا يغني عن التقييم التسويقي الفعلي).

البيئي/الكيميائي (RoHS و REACH)

لا تعامل العبارات العامة كدليل شامل. اسأل أي متطلبات للمواد تنطبق على وجهتك المحددة.

اطلب توثيق المادة اللاصقة والطلاء والخلفية الفعلية المستخدمة.

قاعدة المغناطيس الأمريكية

بالنسبة للمغناطيسات السائبة أو القابلة للفصل التي تتسع داخل أسطوانة الأجزاء الصغيرة، يجب أن يكون مؤشر التدفق أقل من 0.50kG²mm².

(Note: ZPCM0005 has no verified

نتيجة الامتثال؛ يلزم تقييم خاص بالتهيئة).

التغليف ثنائي الطبقات: العرض مقابل الحماية

نموذج حماية التغليف

الطبقة الداخلية
(عرض التجزئة)

يعظّم ظهور الواجهة الأمامية، ويدعم هوية العلامة التجارية، ويحدد موضع العرض على الرف.

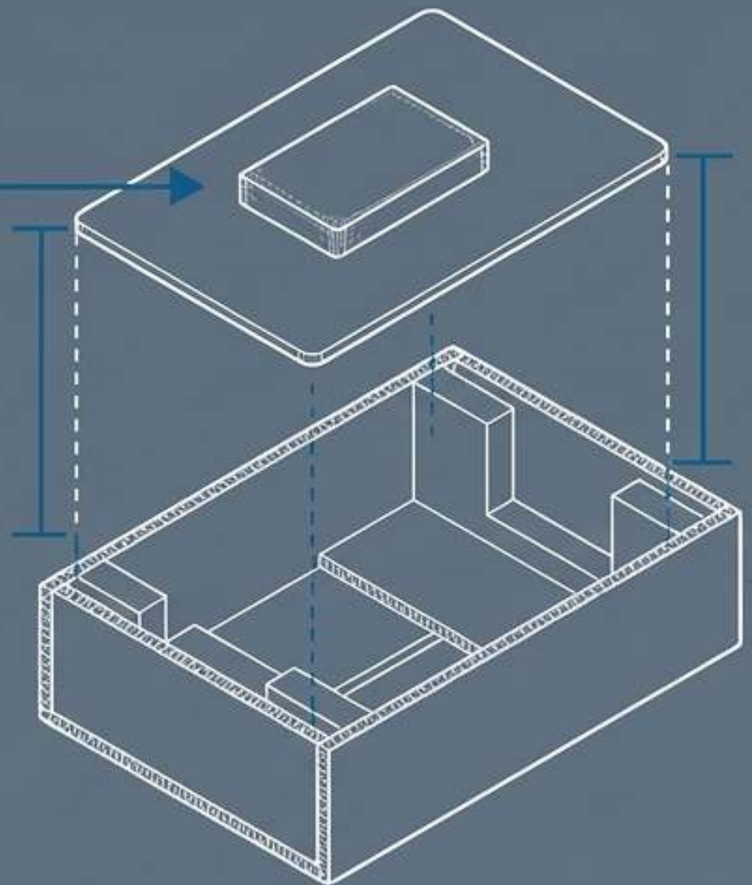

الطبقة الخارجية
(حماية النقل)

يوفر فصلاً فردياً،
يمنع الاحتكاك وجهاً لوجه،
ويقيّد الحركة
أثناء الشحن،
ويخفف مخاطر الشحن الجوي.

الرؤية: تؤدي بطاقة العرض للتجزئة وغلاف النقل أدواراً مختلفة؛ ولا ينبغي افتراض أن أحدهما يحل محل الآخر. أكّد التهيئة المعبأة قبل اعتماد عرض الشحن النهائي.

حماية إعادة الطلب: ملف التحقق

EH

1.



مراجعة العمل الفني المعتمدة

2.

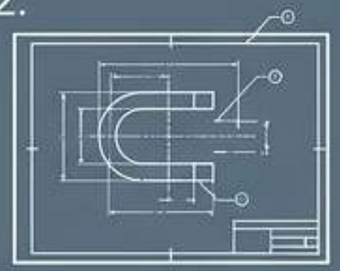

رسم إنتاج مُحدد الأبعاد

3.



التشطيب واللون المرجع

4.

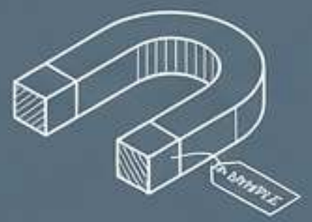

4. العينة المادية المجمّدة

5.



5. مواصفات الخلفية والمادة اللاصقة

6.

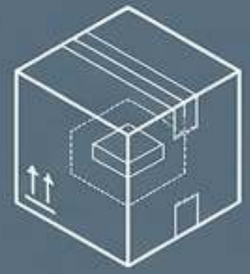

6. سجل تهيئة التغليف

القاعدة الأساسية: تطابق الصورة الأمامية لا يضمن بقاء التجميع الأساسي دون تغيير. راجع المدلل المعروضة بعناية. حدّد ملكية القالب وشروط إعادة استخدامه كتابة مسبقاً.

ZIGPAC

معادلة التجميع الكلي

الجسم (سبيكة الزنك)



ثقيل، ذو أبعاد، زخرفي يتطلب التصاقاً قوياً.

+

الواجهة (المادة اللاصقة)

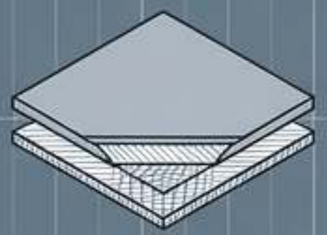

يجب أن يربط المعدن بالمغناطيس دون أن يتدهور.

+

المرساة (المغناطيس)



معايَر لقوة التثبيت من دون قوة سحب مفرطة.

+

البيئة (السطح المستهدف)

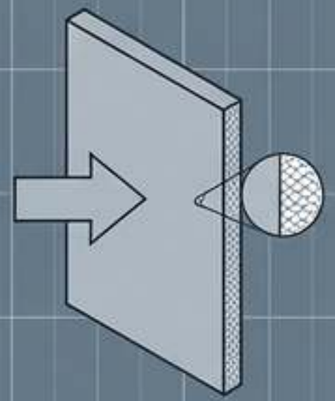

باب الثلاجة الواقعي. الخشونة وجاذبية المغناطيس تتفاوت.

=

الأداء

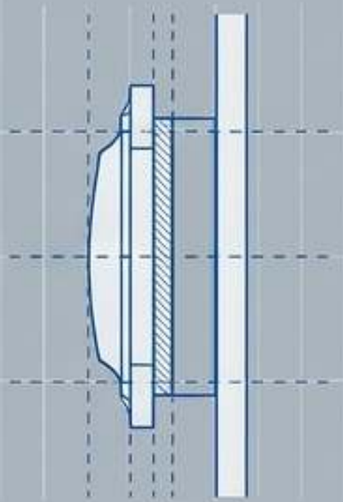

المغناطيس المخصص لا يكون ناجحاً إلا بقدر أضعف طبقاته.

الخلاصة الختامية: أنتِ لا تشترِي قطعة معدنية منحوتة فحسب. بل تحدد تجميعاً وظيفياً. اطلب التحقق في كل خطوة.

ZIGPAC