المخطط الإرشادي لمغناطيسات PVC الطري المقولبة حسب الطلب

دليل المشتري لتحديد الأعمال الفنية والمواد وأخذ العينات للمنتج SKU ZPCM00009.

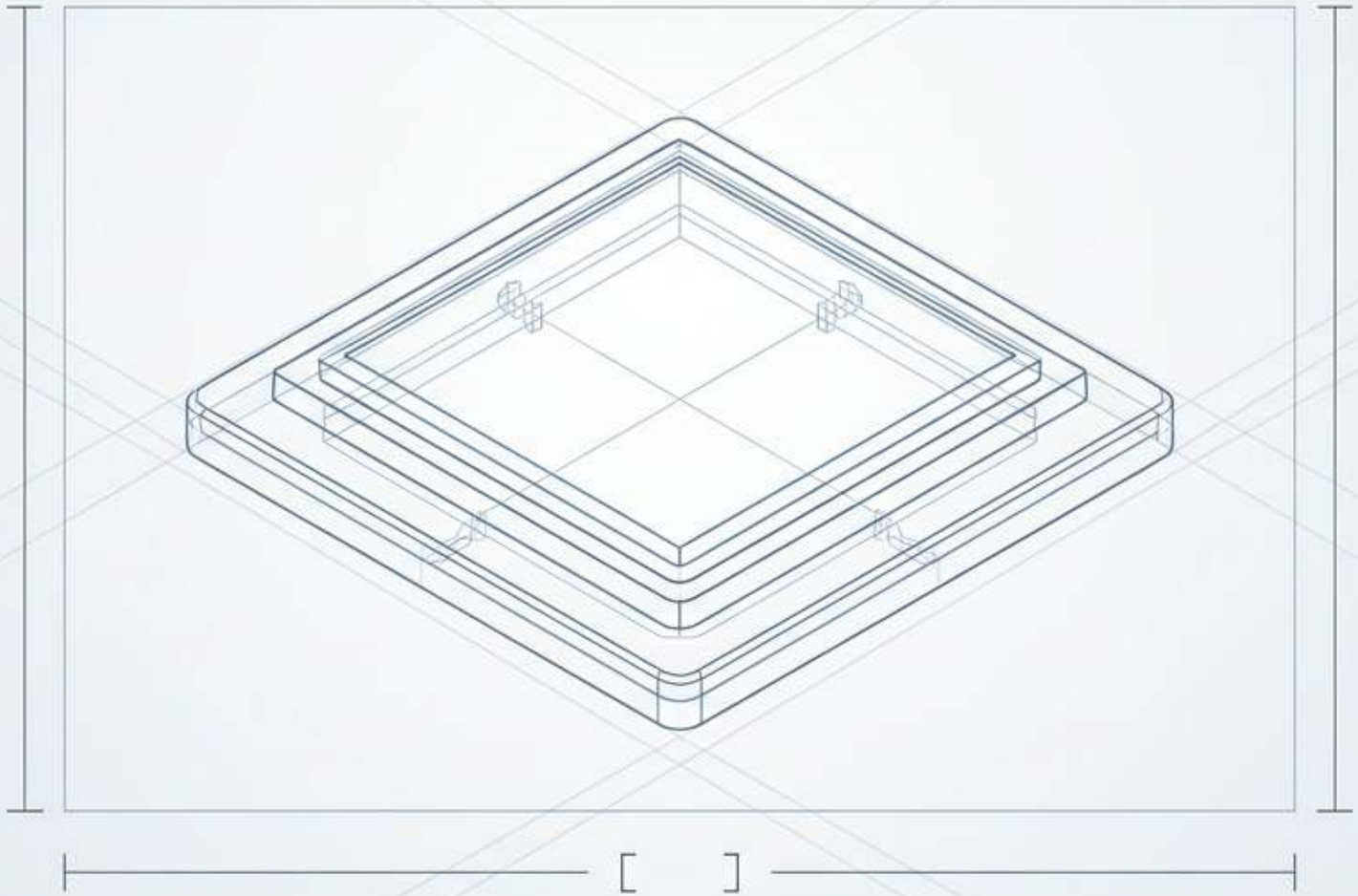

الصورة التوضيحية الجذابة ليست مواصفة شراء

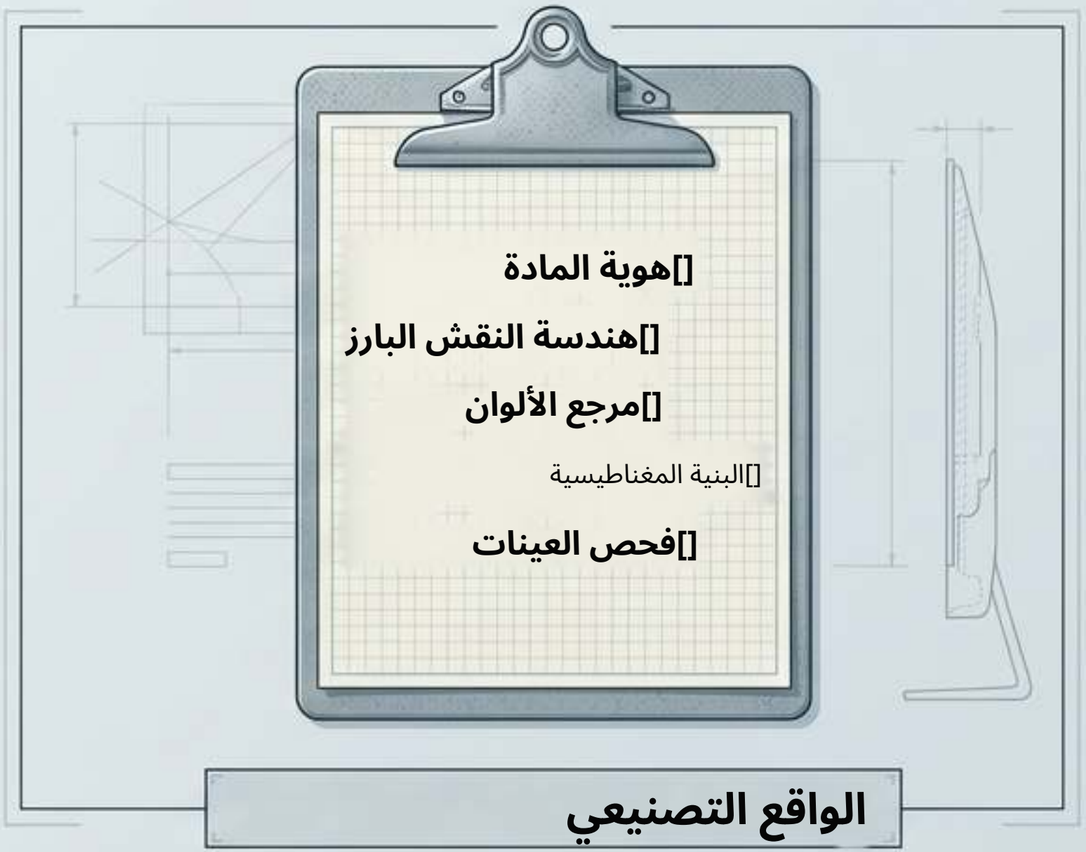

الواقع التصنيعي



التوقع الرقمي

يمكن للإثبات الرقمي أن يحسم التخطيط، لكنه لا يستطيع إثبات ما إذا كانت الكتابة ستبقى مقروءة، وما إذا كان النقش ثلاثي الأبعاد يطابق التوقعات، أو ما إذا كانت الطبقة الخلفية تناسب الثلاجة المقصودة. اكتشاف هذه الفروق بعد الإنتاج الكامل يؤدي إلى رفض المخزون وتفويت إطلاق المنتجات.

تحليل المنتج المادي إلى مكوناته

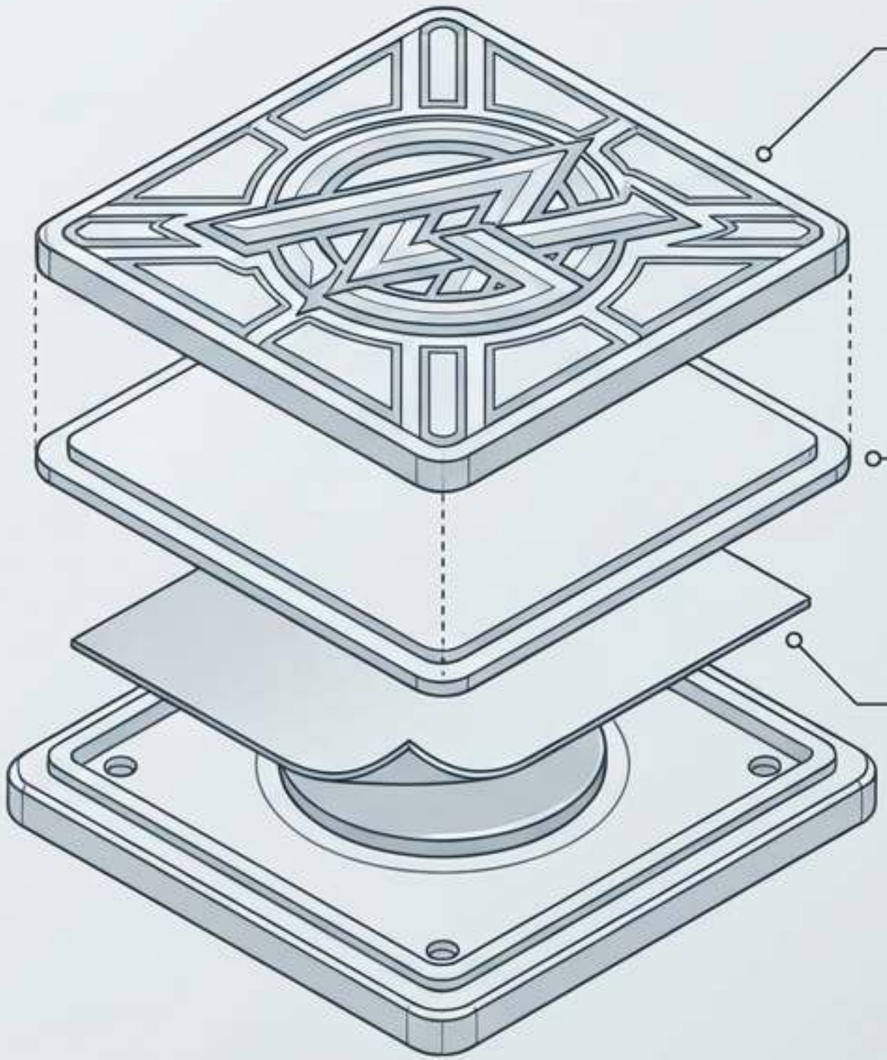

الطبقة 1: الجسم الزخرفي

طري مقولب. وهو يحدد الشكل PVC،
والتفاصيل البارزة، والهوية البصرية.

(ملاحظة: لا تُعد تسميته سيليكونًا،
أو مطاطًا طبيعيًا، أو مركبًا مغناطيسيًا.)

الطبقة 2: واجهة التجميع

حيث يلتصق PVC بالطبقة الخلفية.

الطبقة 3: البنية المغناطيسية

المكون الوظيفي للتثبيت. يمكن أن يكون صفيحة
مغناطيسية مرنة أو مغناطيسًا صلبًا مدمجًا.

(ملاحظة: التوفر وطريقة التثبيت
تتطلب تأكيدًا خاصًا بالمشروع.)

متى يكون PVC الطري المقولب الخيار الصحيح؟

المادة	أفضل تطبيق	المقايضات التي يجب حلها
طري مقولب PVC	الشعارات البارزة، وخطوط الشخصيات الخارجية، والتصاميم وتصاميم المعالم	يتطلب أدوات قالب، وحدودًا لإعادة إنتاج التفاصيل الصغيرة، واختيار الطبقة الخلفية
مغناطيس مرن مطبوع	الصور، ومعلومات الاتصال، والرسومات التفصيلية	لا يوجد نقش منحوت؛ يتطلب تقييم حماية الطباعة
مغناطيس سيليكون مقولب	يتطلب حصرًا السيليكون فوق PVC	يجب التحقق من هوية المادة الفعلية؛ ولا ترث مواصفات PVC
مغناطيس راتنجي / محدب	العرض اللامع أو الأنماط المصغرة	الوزن، وخطر الكسر، وتحديات التثبيت
مغناطيس معدني	المظهر التذكاري	الوزن، والتشطيب، والتكلفة الإجمالية الموصلة

تحديد الهندسة: نقش متعدد الطبقات مقابل نحت مستدير

النحت المستدير

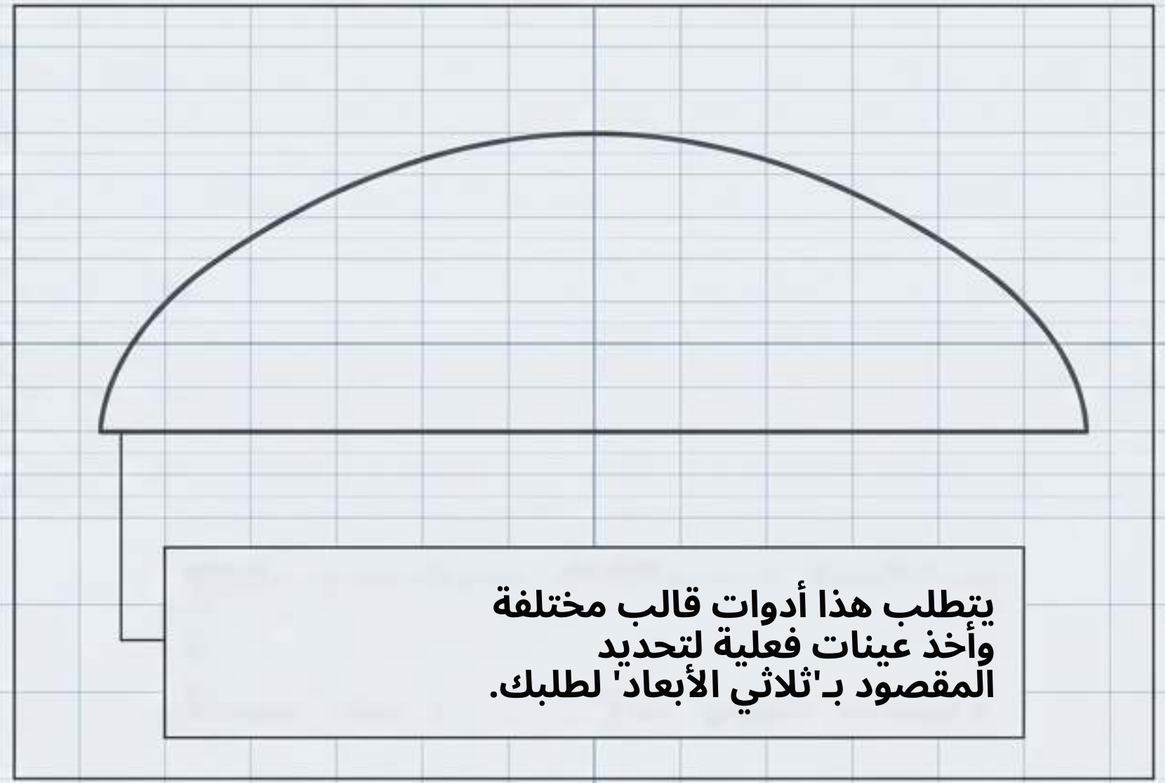

يتطلب هذا أدوات قالب مختلفة
وأخذ عينات فعلية لتحديد
المقصود بـ'ثلاثي الأبعاد' لطلبك.

النقش متعدد الطبقات

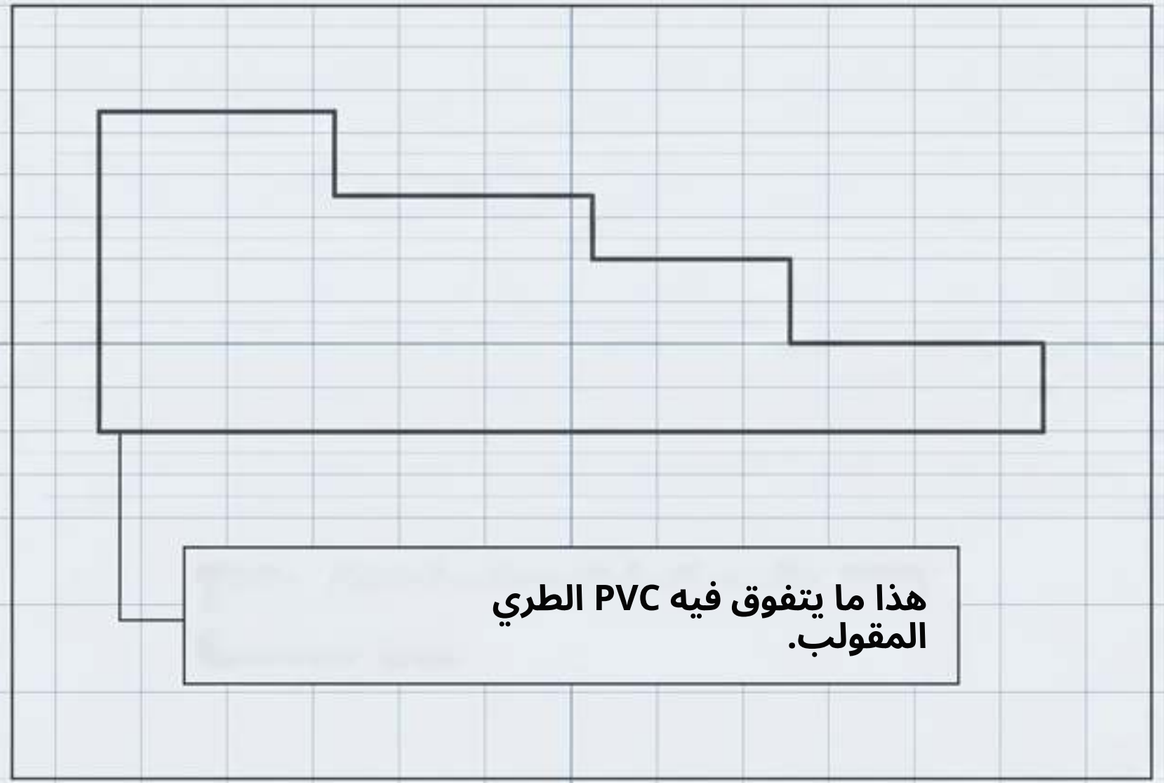

هذا ما يتفوق فيه PVC الطري
المقولب.

حدد دائمًا الملف الزخرفي بشكل منفصل عن الطبقة الخلفية، ولا تفترض أبدًا أن 'ثلاثي الأبعاد' يعني مجسمًا مصغرًا مستديرًا بالكامل دون رسم جانبي معتمد.

ZIGPAC

إعداد الأعمال الفنية لواقع القولبة



فصل مناطق الألوان: PVC مقولب

يتطلب كتلاً لونية منفصلة، لا تدرجات فوتوغرافية.

تحقق من التفاصيل الصغيرة: الكتابة الدقيقة، والفجوات الضيقة، والجزر اللونية الصغيرة ستنكمش أو تندمج.

قابلية القراءة مقابل قابلية المسح: لا تفترض أن رمز QR أو النص الكثيف المقروء على الشاشة سيظل قابلاً للمسح على سطح مُنقوش بالحجم النهائي.

المراجع المادية: حدد

الألوان المستهدفة واتفق على المرجع اللوني المادي المعتمد للموافقة.

تقييم الأسطح واختيار الطبقة الخلفية

السطح

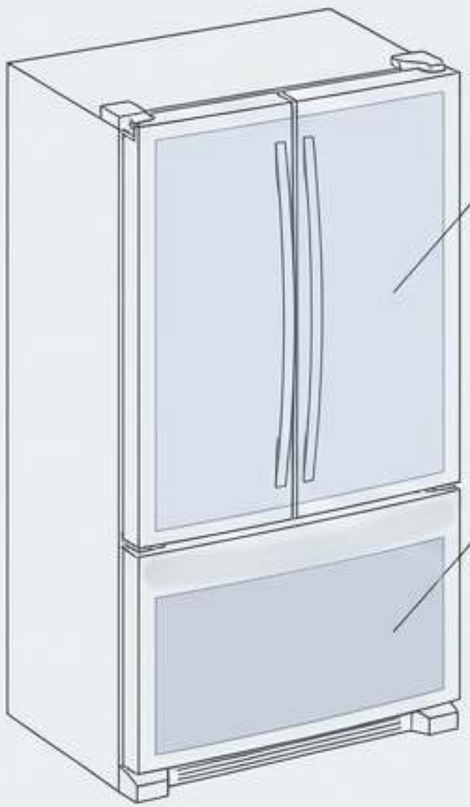

المنطقة 1:

الفولاذ المقاوم للصدأ
القياسي
(السبيكة تؤثر على التثبيت).

المنطقة 2:

eA

الفولاذ المقاوم للصدأ المطلي/
المقاوم للبصمات
(إرشادات أجهزة GE تحذر
من المغناطيس
هنا بسبب تلف
التشطيب).

الخلاصة: ادعاءات "خالٍ من الخدوش" ليست شاملة أبدًا.

الطبقة الخلفية

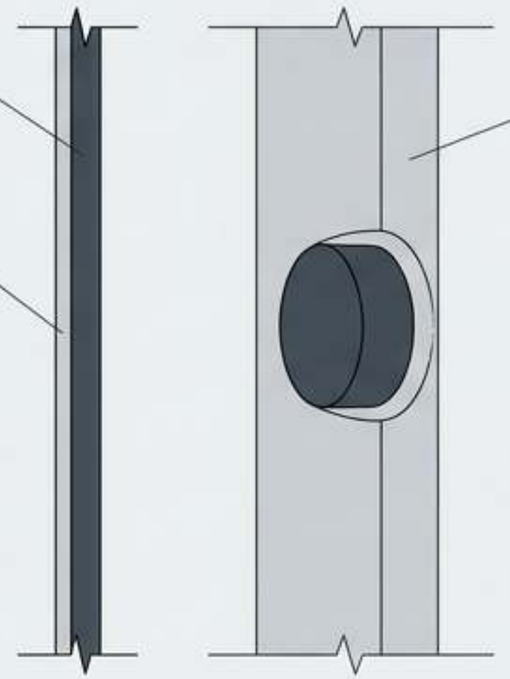

الخلاصة: المغناطيس الصلب المدمج ليس تلقائيًا

الأفضل — فاحتفاظه، ومساحة التلامس المكشوفة،
وإمكانية انفصاله تتطلب تقييمًا منفصلًا.

فيزياء أداء التثبيت

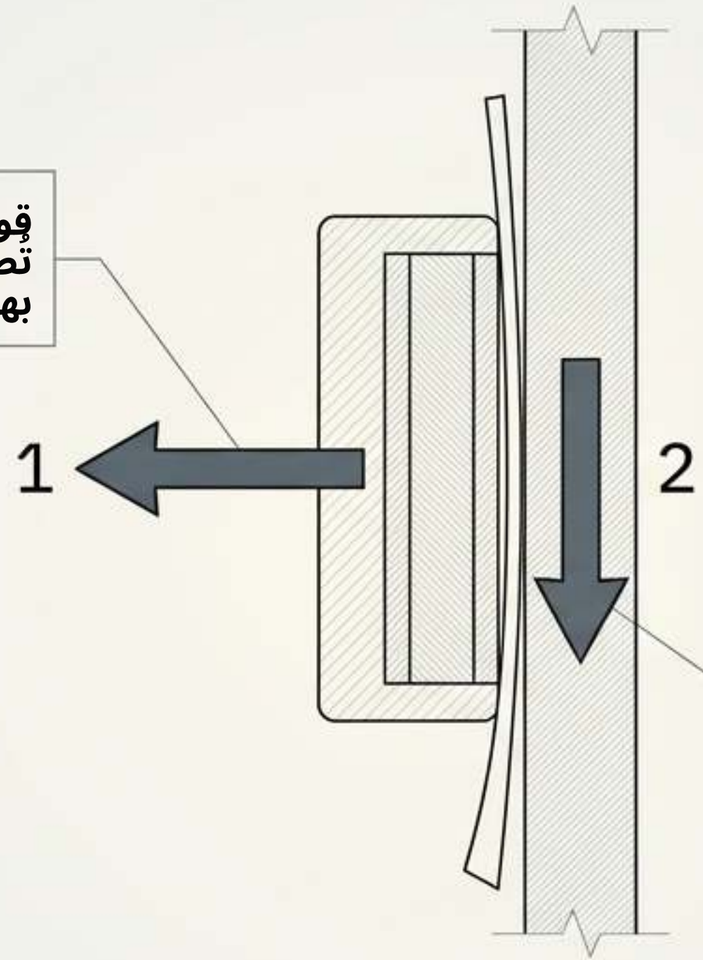

قوة السحب العمودي
تُصنَّف المادة المغناطيسية الخام بهذه الطريقة.

قوة القص
قوة الجاذبية المؤثرة على وزن
جسم PVC بالإضافة إلى الورقة المحمولة.

لا يمكن لتصنيف قوة السحب العمودي لمكون خام أن يحدد عدد الأوراق التي سيحتفظ بها المغناطيس النهائي على باب ثلاجة عمودي ومطلي. يتطلب الأداء تحققًا فعليًا على السطح المسموح به فعليًا.

تسلسل بوابات المراجعة قبل الإنتاج

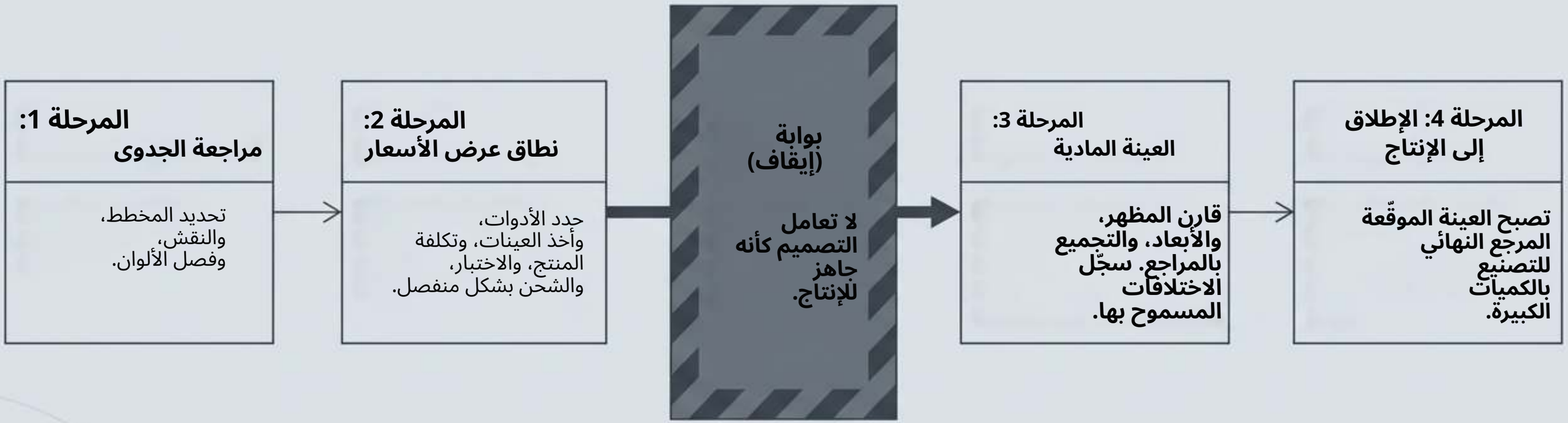

هيكلة فحص الإنتاج بالجملة

الأدلة المطلوبة	الفحص المقترح	منطقة الفحص
القياسات بالمليمتر، وإصدار الرسم.	قِس النقاط المتفق عليها؛ وقارن الملف الجانبي بالعينة المعتمدة.	الأبعاد والنقش
هوية المرجع.	قارن المراجع المادية؛ واقرأ النصوص الحرجة بالحجم النهائي.	اللون وقابلية القراءة
صور العيوب، وفحوصات الاحتفاظ.	افحص الحواف، وبقايا الغراء، وانفصال الطبقة الخلفية، والفجوات، والمكونات المرتخية.	التجميع
الانزلاق أو الانفصال الملحوظ.	اختبر على السطح المقصود بالحمل الفعلي المقترح.	الاستخدام المغناطيسي

حافظ على عناية متحفظة. تجنب الحرارة غير المعتمدة/التعرض المطول.

لا تُقدَّم ادعاءات غير مدعومة بأنه 'آمن للغسالة' أو 'مناسب للاستخدام الخارجي'.

تحديد حدود وثائق السلامة

الجسم الناعم أو ملصق التذكار لا يُثبت السلامة.
صنّف المنتج قبل أخذ العينات.

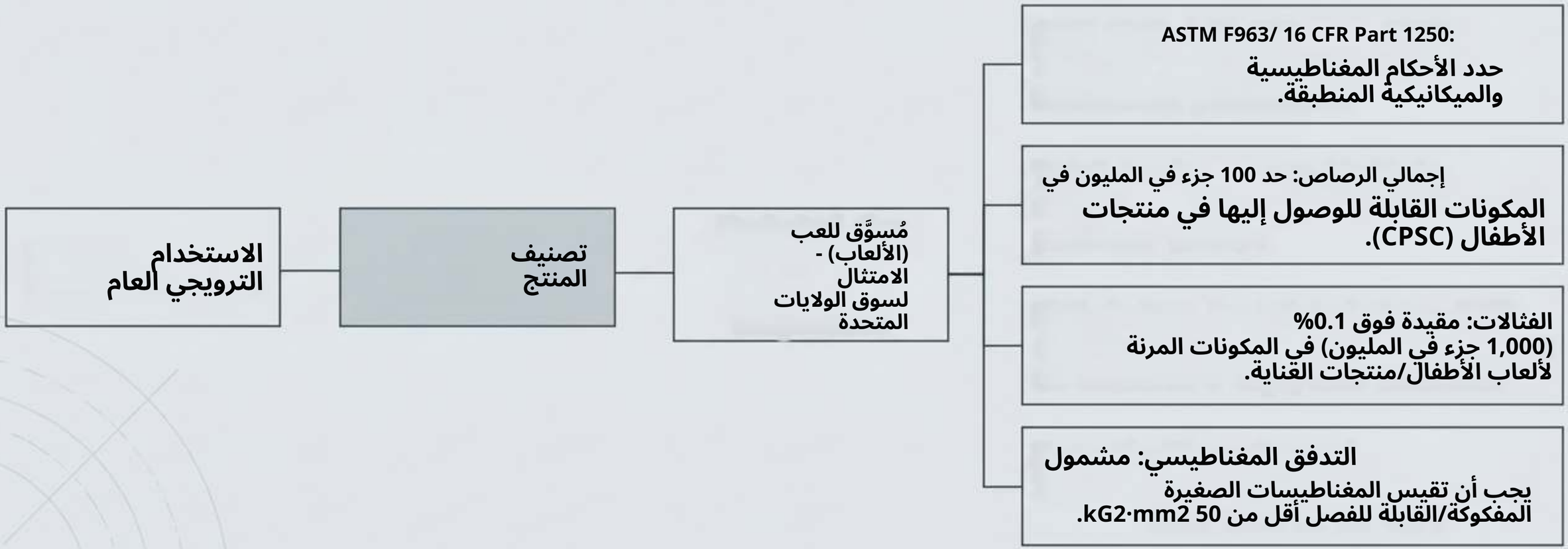

المتغيرات التجارية: التغليف وإعادة الطلب

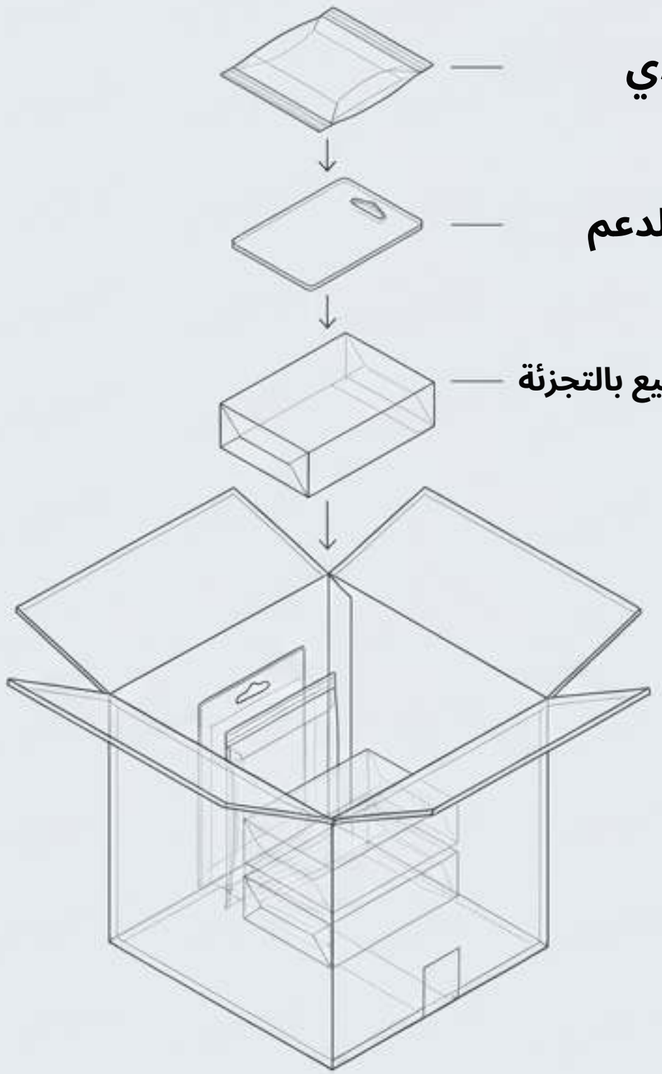

متغيرات التغليف:

اختر التغليف وفق مهمة التوزيع
(متجر تذكارات مقابل ترويج
بالجملة). راجع العينات المعبأة
بحثًا عن الضغط على الأجزاء البارزة والاحتكاك
بين القطع. يعتمد ملاءمة الكرتون على
الأبعاد المادية، لا على ادعاءات السعة العامة للكرتون.

متغيرات عرض الأسعار:

قارن عروض الأسعار على الأساس نفسه تمامًا
(الأدوات، وأخذ العينات، والطبقة الخلفية، والتغليف،
والشحن).

تحذير الطلب المتكرر:

احتفظ بالعمل الفني والعينة المعتمدين.
تحقق من الاحتفاظ بالأدوات وشروط إعادة استخدامها
قبل افتراض إعفاء تكاليف الإعداد.

الخلاصة: تشريح العينة المعتمدة

1. هوية المادة
مؤكد:

تم التحقق من التركيبة؛
ولم يتم استبدالها
بمركبات أرخص.

2. النقش والهندسة
معتمد:

تتطابق القمم المسطحة الجانبية
والخطوط الغائرة
مع التوقعات.

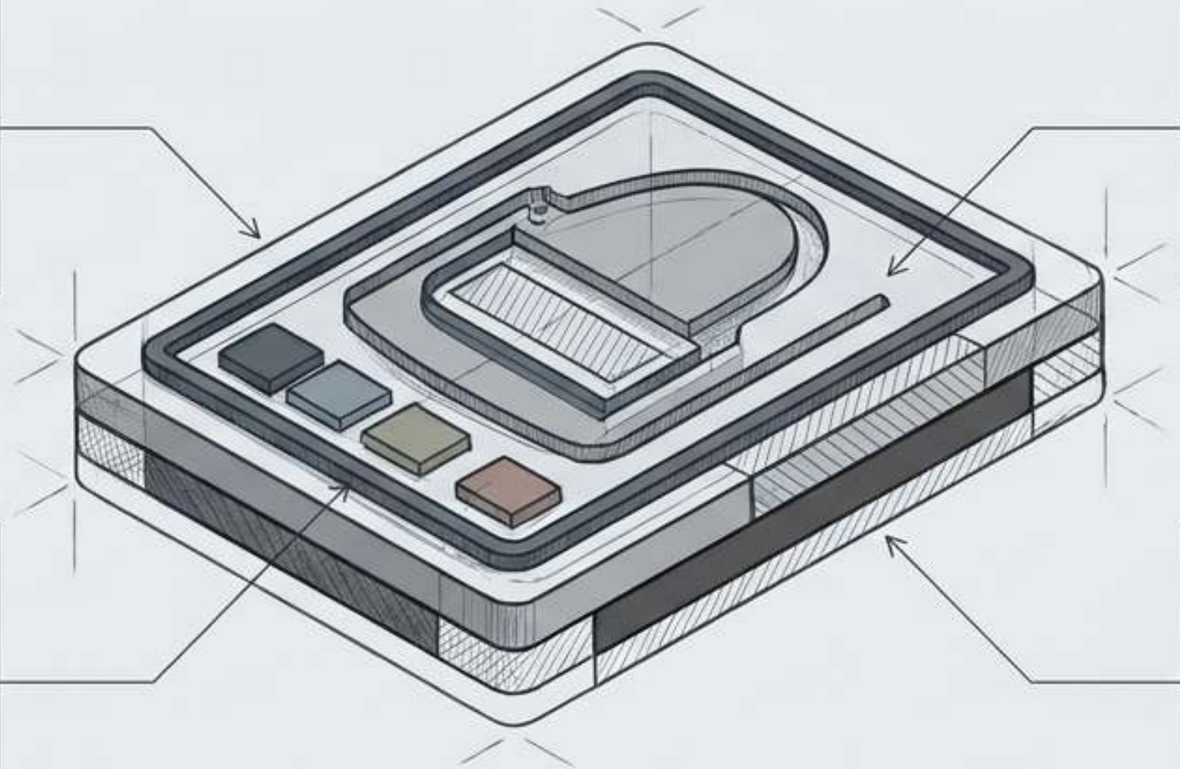

3. اللون وقابلية القراءة
مُتحقَّق منه:

تطابقت الكتل اللونية المادية؛
النص مقروء
بالحجم الفعلي.

4. الطبقة الخلفية و
تم اختبار الأداء:

التجميع آمن؛
تم اختبار قوة القص على
السطح المسموح به.

الإثبات الرقمي يحسم التخطيط.
فقط العينة المادية تحسم الأداء.

الموجز المثالي للشراء لـ ZPCMOoo9

[1] الأعمال الفنية والأبعاد: ملف المصدر، والأبعاد النهائية بالمليمتر، والمناطق البارزة/الغائرة المحددة.

[2] مراجع الألوان: تم تحديد الأهداف المرجعية المادية.

[3] السطح المقصود: سطح العرض المسموح به محدد (مثل الفولاذ المقاوم للصدأ القياسي).

[4] حمل الأداء: تم تحديد سعة تثبيت الأوراق المطلوبة لـ اختبار العينة.

[5] السوق والجمهور: تحديد السوق الوجهة؛ وحالة اللعبة مُعلنة صراحةً أو منفية.

[6] التغليف: تم تحديد شكل العرض وحماية المناولة.

[7] خطة التسليم: تاريخ التسليم المطلوب مع فصل الجداول الزمنية للعينة/الإنتاج.

اربط فكرتك البصرية بالمنتج النهائي دون وعد بأداء غير مختبر.
اطلب عرض سعر خاصًا بالمشروع استنادًا إلى هذا الموجز.