ZIGPAC

مغناطيسات: دليل المشتري

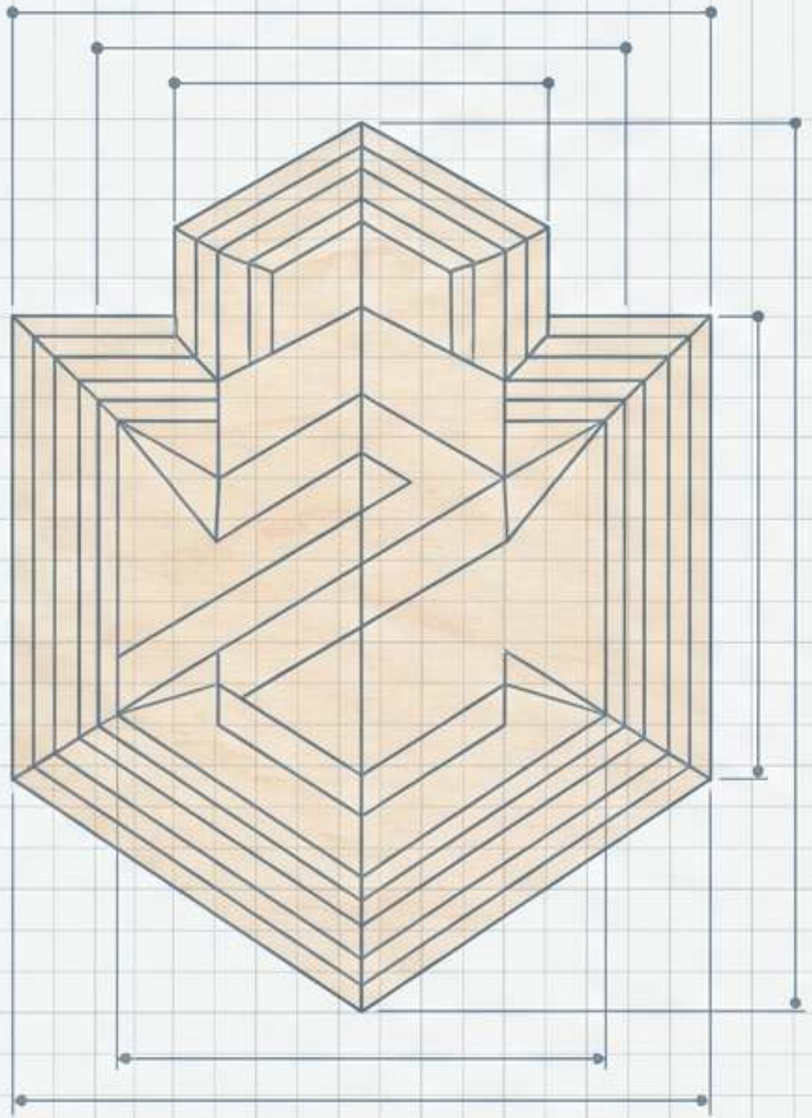

تحويل العمل الفني إلى

خشب رقائقي مقطوع بالليزر ومنقوش (SKU: ZPCM0010)

تفكيك التجميع المخصص
لمغناطيس الخشب الرقائقي

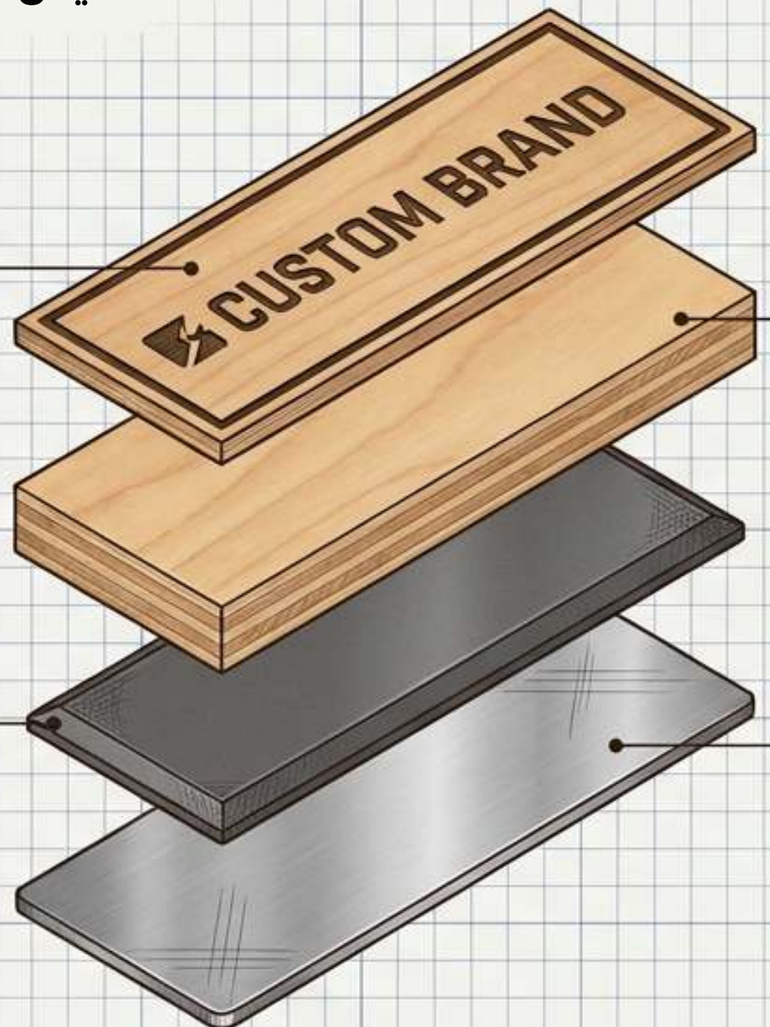

القطع والنقش على الوجه؟
المحيط الخارجي للقطعة وحروف النقش الداكنة.

ملاحظة: ينتج النقش
التباين من خلال تفاعل الليزر مع الخشب، وليس الحبر الملون الكامل.

· الركيزة الخشبية الرقائقية
النواة الهيكلية.

ملاحظة: الخشب الرقائقي هو الركيزة المؤكدة
وليس خشبًا صلبًا
أو MDF.

الظهر المغناطيسي ·
وسيلة التثبيت الوظيفية.

ملاحظة: يتطلب التكوين
تحديد المواصفات؛ تعتمد سعة
التحمل على طريقة التجميع.

· سطح الهدف
الوجهة النهائية.

ملاحظة: يتطلب التوافق
التحقق.

مواءمة تصميم التذكار مع غرضه الوظيفي

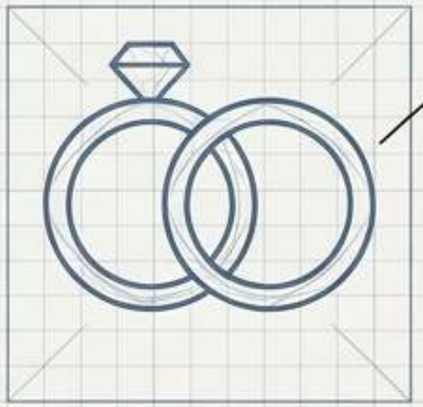

· الأعراس والفعاليات
إعطاء الأولوية للأسماء القابلة للقراءة والتواريخ الدقيقة.

المتطلب الأساسي: تأكيد موعد

الوصول والجدول الزمني قبل إضافة تفاصيل زخرفية معقدة.

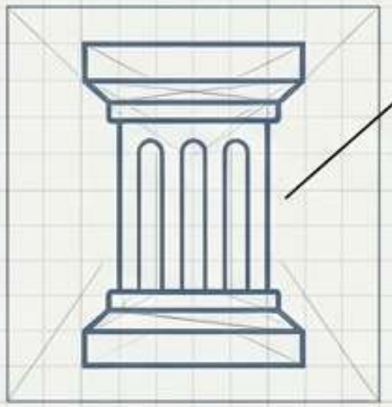

· المتاحف والتجزئة
تطوير صيغ ظلية للمعالم البارزة وتصاميم أسماء الأماكن.

المتطلب الأساسي: تحديد متطلبات التغليف لعرض التجزئة.



الفنانون
العلامات التجارية الصغيرة
تحويل الرسوم التوضيحية إلى خطوط منقوشة.

المتطلب الأساسي: تقييم ترجمة الرسم الخطي قبل الالتزام بمجموعة كاملة.

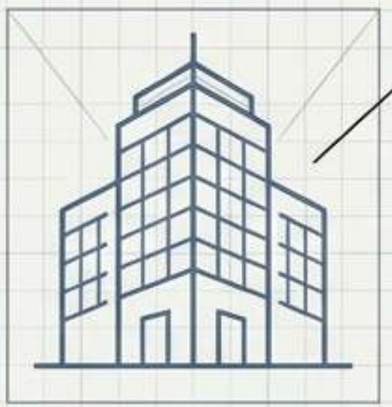

الشركات
العقارات
تكييف الشعارات لهدايا العملاء.

المتطلب الأساسي: تجنب ازدحام منطقة النقش بنصوص زائدة.

ZIGPAC

فصل خطوط القطع عن تفاصيل النقش في العمل الفني المتجه

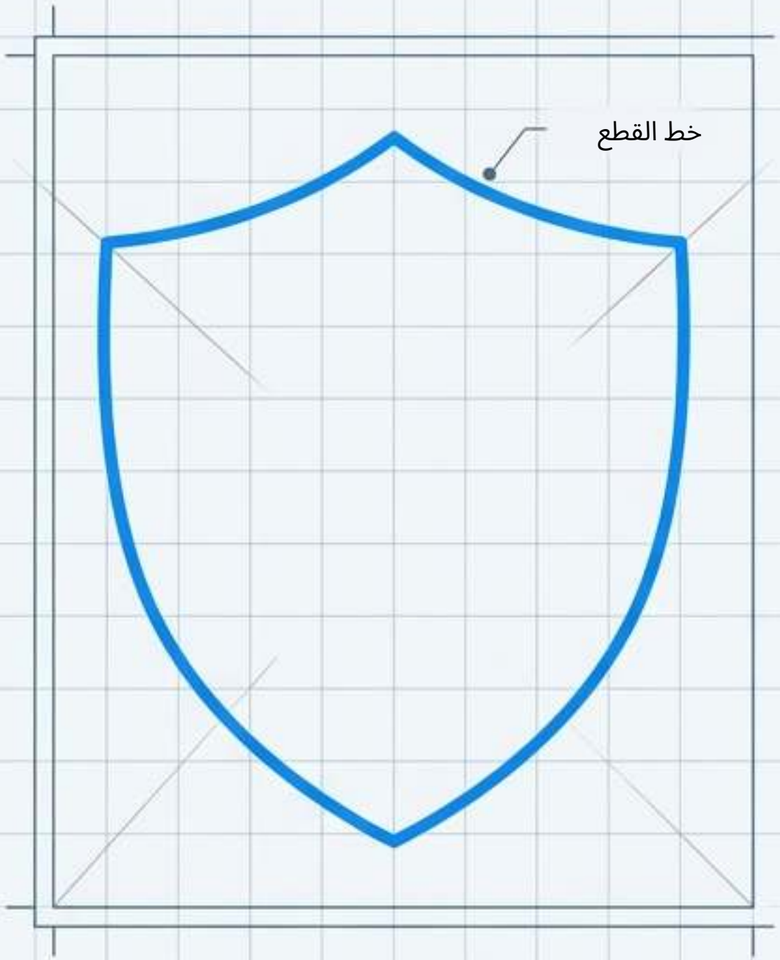

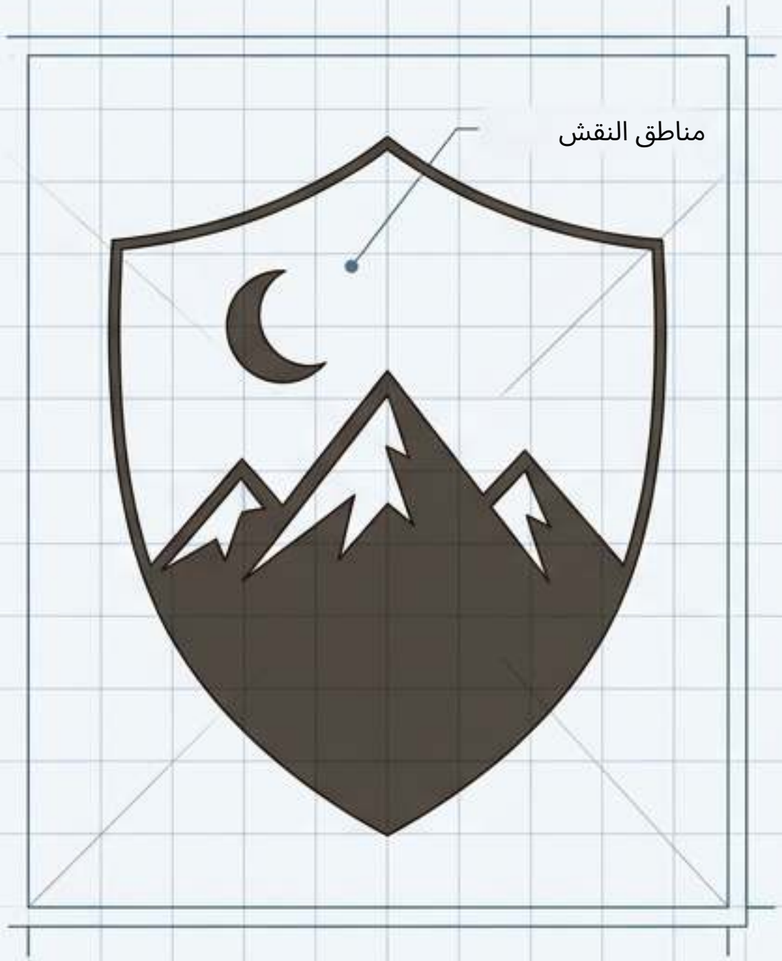

قدّم نسخ المتجه مع حدود واضحة المعالم ومناطق نقش منفصلة.

لا تعتمد على لقطات الشاشة كمراجع للتصنيع.

أكّد صيغ الملفات المقبولة قبل إرسال العمل الفني للإنتاج.

سجّل الكتابة والاتجاه، وموضع النقش، والأبعاد المقصودة على الملف المعتمد.

معالجة الأشكال الهشة

قبل الالتزام بالإنتاج

الشكل المخصص لا يعني هندسة غير محدودة.

الزوائد الطويلة والضيقة والقطع الداخلية الحادة تحتاج إلى مراجعة هيكلية لتصمد في الاستخدام الفعلي.

اضبط الصورة الظلية للحفاظ على هوية التصميم مع إزالة التفاصيل الهشة.

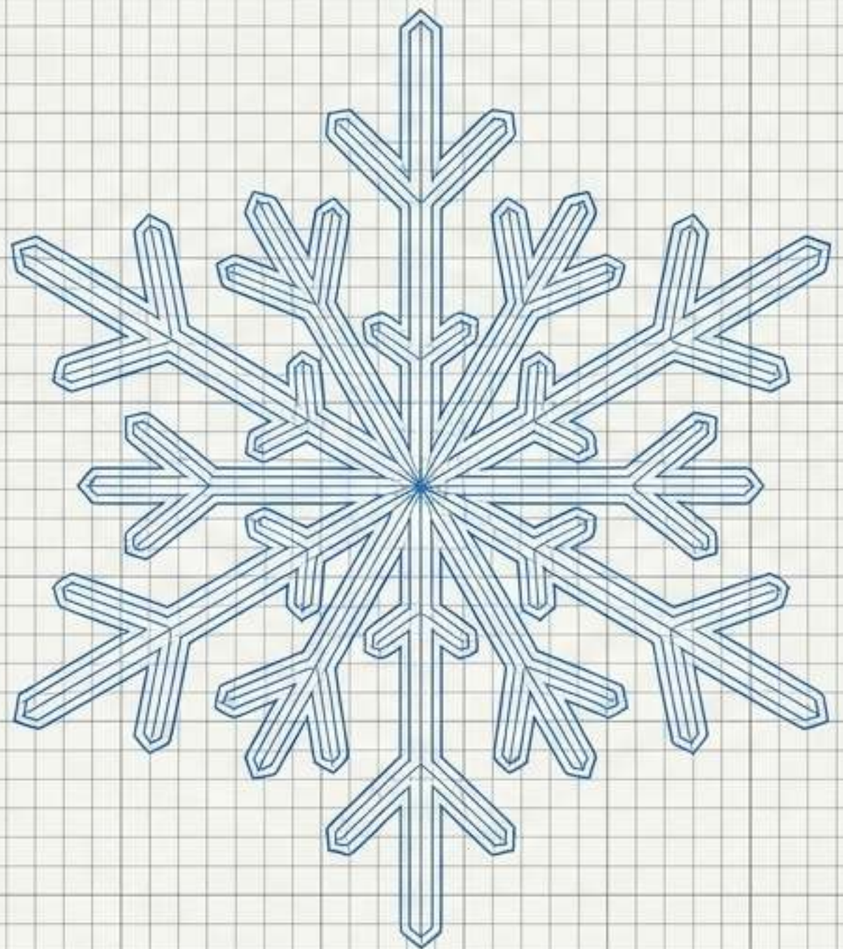

مفهوم رقمي قابل للتوسيع بلا حدود

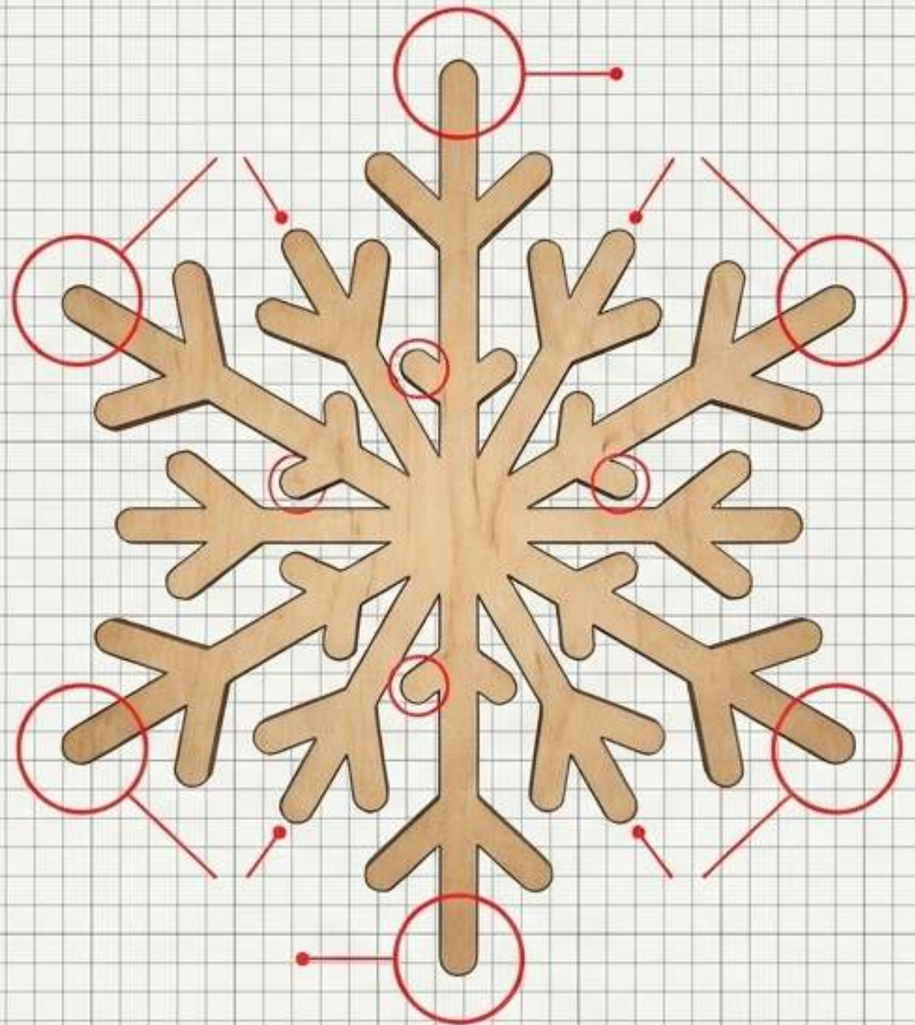

الواقع الإنشائي على الخشب الرقائقي

ZIGPAC

فحص تفاصيل النقش عند الحجم النهائي المقصود



المسح الوظيفي

إذا استُخدم رمز QR، فإن رمزًا رقميًا قابلاً للقراءة لا يثبت الأداء. يجب اختبار المسح على عينة الخشب المنقوشة فعليًا.

حدود الخط والفراغ

يتفاعل نسيج الخشب مع الليزر. اطلب الحد الأدنى للخط القابل للتكرار ومتطلبات الفراغ للخشب الرقائقي المحدد. (ملاحظة: لا يوجد حجم خط أدنى عالمي موثق لهذا الرمز SKU.)

المقياس وقابلية القراءة

افحص الأسماء والتواريخ وسمك الخطوط الضيقة للأحرف والمساحات الصغيرة المغلقة دون تكبير شاشة المعاينة.

تحديد المواصفات:

مؤكد مقابل قرارات المشروع

قرارات المشروع المطلوبة	المعلومات المؤكدة	المواصفات
النوع، والدرجة، والسماكة بالمليمتر	الخشب الرقائقي	الركيزة
المخطط الخارجي، والمناطق المنقوشة، والتفاصيل القابلة للقراءة	القطع/النقش بالليزر	الزخرفة
العرض، والارتفاع، والسماكة الكلية بالمليمتر	غير محدد	الأبعاد
الصنفرة، والإغلاق، ومظهر الحافة	غير محدد	السطح
المادة، والأبعاد، والموضع، والتثبيت	غير محدد	الظهر
التحقق من الحمل المقصود على السطح المستهدف	لا توجد قيمة موثّقة	الأداء

التحقق من الخشب الرقائقي المنقوش مقارنة بالبدائل الإنشائية الأخرى

الاعتبار الشرائي الرئيسي	المسار البصري	ملف المادة
اعتمد التباين والحواف وحدود التفاصيل الدقيقة.	الحروف/الشعارات مع الخشب المرئي.	خشب رقائقي مقطوع بالليزر ومنقوش
أكّد معالجة الحبر وظهور نسيج الخشب.	الرسوم التوضيحية/العلامات الملونة.	خشب رقائقي مطبوع بالألوان الكاملة
حدد النوع؛ قارن بتشطيب مكافئ.	يُبحث عن بناء من الخشب الصلب.	خشب صلب منقوش
لا تصف الركيزة بأنها خشب صلب أو خشب رقائقي.	وجه من ألواح ليفية مصنّعة.	مطبوع HDF أو MDF
بناء مختلف؛ لا يمكن نقل نتائج التثبيت.	رسومات ترويجية مسطحة.	مغناطيسات مرنة مطبوعة

تحديد معالجات السطح وتجميعات المغناطيس

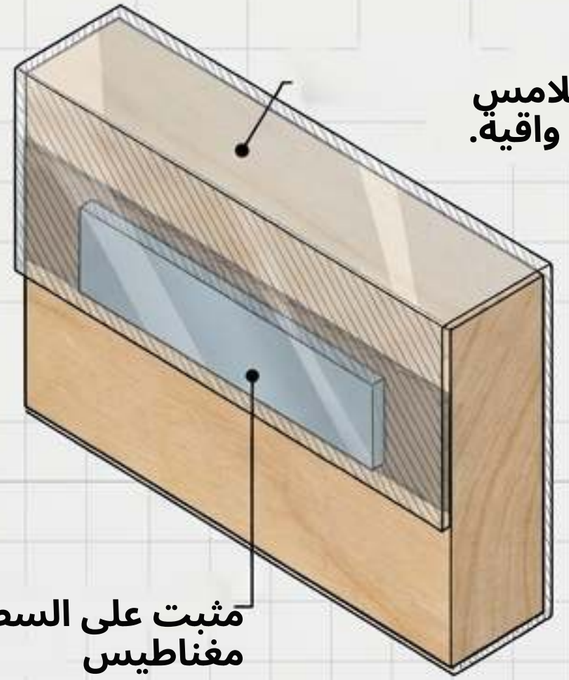

الخشب والرطوبة

يتبادل الخشب الرطوبة مع الهواء المحيط (وفق كتيّب الخشب الصادر عن USDA). قيّم حماية الرطوبة، لكن لاحظ أن ذلك لا يثبت تصنيفًا لمقاومة الماء.

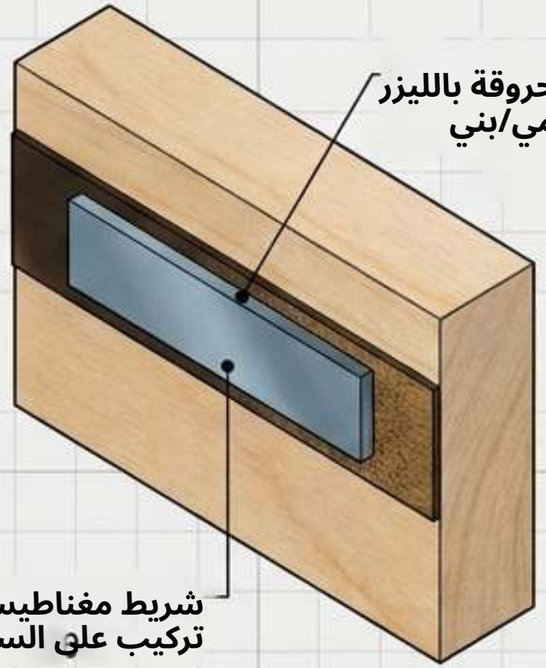

الطبقات الواقية

إضافة طبقة تلامس واقية تغيّر المسافة التلامسية، وتتطلب فحص تحمّل وظيفي جديدًا.

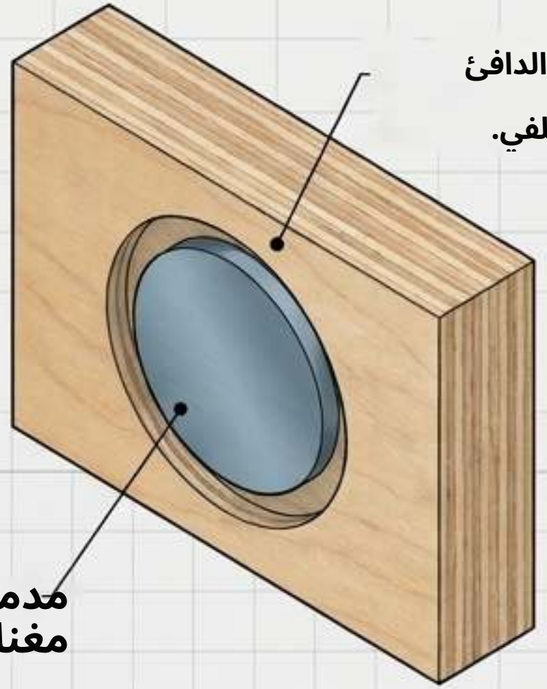

خرافة «المغناطيس القوي»

لا تقبل وصف «مغناطيس قوي» كوصف صالح. حدد المكون (شريط مرن، فريت صلب، نيوديميوم) وطريقة التثبيت.

ZIGPAC

مخطط سير العمل: من الموجز إلى إصدار الإنتاج

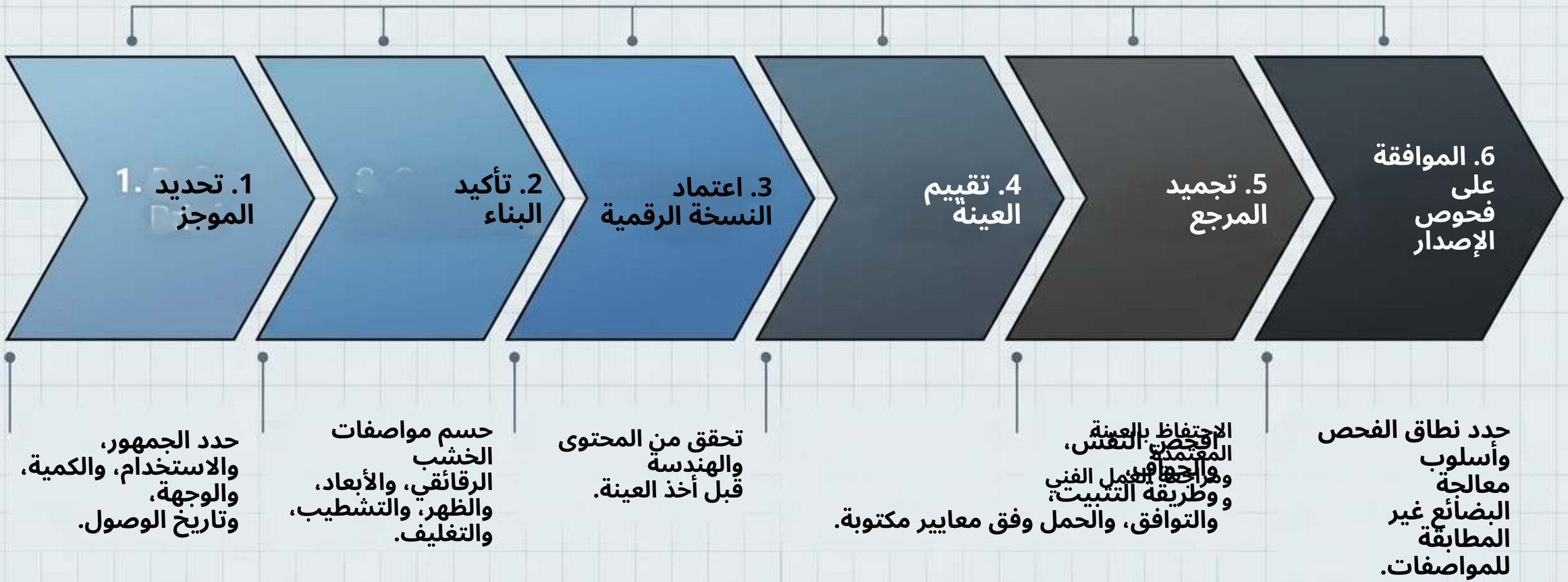

تقييم المنتج كتجميع وظيفي كامل

المعاينة الرقمية المقنعة لا تكشف مخاطر الشراء.
لا يمكنك اعتماد تجميع وظيفي ثلاثي الأبعاد بصورة جمالية ثنائية الأبعاد.

المرئيات / صورة العرض



التجميع الوظيفي

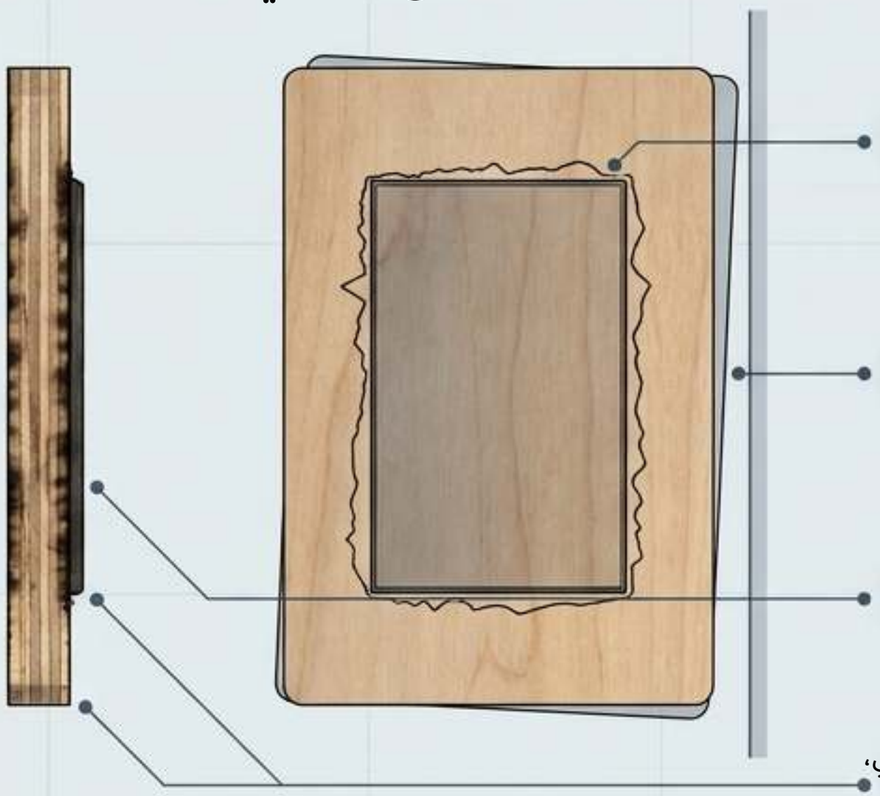

مكونات مفقودة أو انفصال اللاصق.

جلوس غير متساوٍ على السطح المستهدف.

تغامق حواف القطع وتشظيها.

أي تغييرات في المخطط الخارجي، السماكة، أو الظهر تتطلب عينة وظيفية جديدة.

قائمة التحقق من صلاحية العينة المادية

تثبيت الظهر تنفيذ فحوص المناولة المتفق عليها للتحقق من الارتخاء أو الانفصال أو التلف.	Vv	قابلية القراءة والمظهر الوضوح عند الحجم النهائي، ومقبولية تباين النسيج، وحدود حالة الحافة.	Vv
التعرض البيئي لاحظ التغيرات في الاستواء أو التشطيب أو الالتصاق بناءً على الرطوبة/درجة الحرارة.	Vv	الأبعاد والاستواء قِس التجميع بالمليمتر؛ تحقق من الترنح أو التشوه المرئي.	✓
حالة التغليف قيّم مخاطر الحركة والاحتكاك والكسر داخل التغليف المقترح.	✓	الحمل الرأسي اختبر التجميع على السطح المستهدف مع حمل الورق/البطاقات المقصود (لاحظ الاتجاه، والمدة، والانزلاق).	✓

التحقق من توافق سطح الثلاجة

مقاوم لبصمات الأصابع



المطلي باللون الأسود



الفولاذ القياسي



التحذير الجوهري
الجذب المغناطيسي لا يضمن أن تحتمل تشطيبات الجهاز المغناطيسات.

إرشادات المصنّع
توصي أجهزة GE تحديدًا بالتحقق من التوافق، وتنصح بعدم وضع المغناطيسات على الفولاذ المقاوم للصدأ الأسود والأبواب المقاومة لبصمات الأصابع بسبب احتمال إتلاف السطح.
الخلاصة القابلة للتنفيذ

تحقق من تعليمات الشركة المصنعة للجهاز قبل اختبار التوافق. لا تفترض وجود التصاق عام.

ZIGPAC

حماية التصميم أثناء الشحن والتوزيع

عبوة صلبة فردية (محمية)

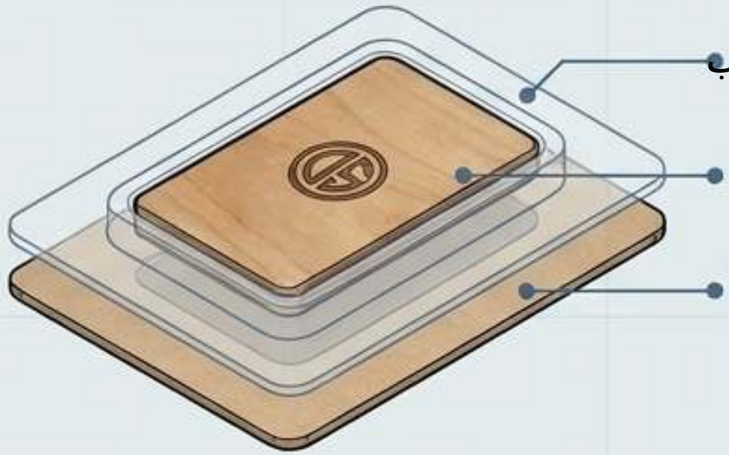

- علبة بلاستيكية مقطوعة حسب الطلب
- مغناطيس خشبي
- كرتون مقوى غلاف (كُم)

صندوق السائبة (مخاطر عالية)

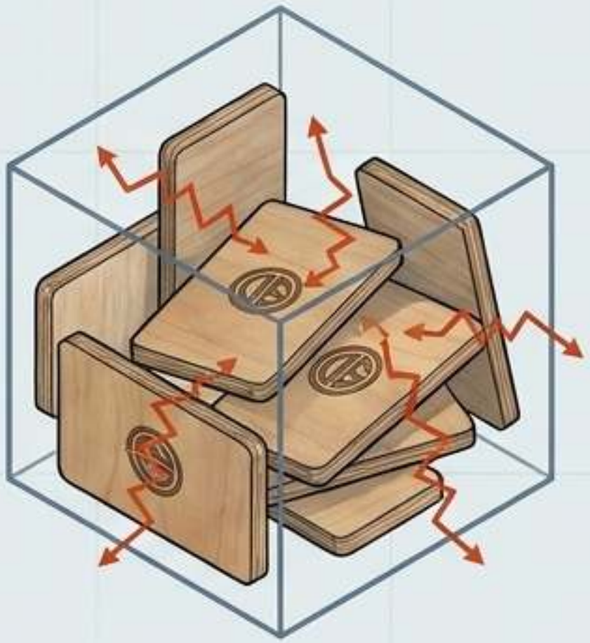

- طابِق التغليف مع المخطط الخارجي. تأكد من أن الترتيب يمنع احتكاك الأوجه المنقوشة ببعضها.

+ احمِ أقسام الخشب الضيقة دون ضغطها على الظهر المغناطيسي.

- إذا كان الإرسال فرديًا، فقيّم العبوة الكاملة (الصلابة، والوزن) قبل الوعد بتعرفة البريد العادي. لا يمكن للتصميم الرقمي إثبات ملاءمة العبوة لمعالجة البريد.
- خطط للعرض في بيئة داخلية جافة فقط.

التنقل بين الامتثال للسوق و

حدود التوثيق



الخشب المركب (EPA)
وصف E0/E1 لا يحل محل
الأدلة الأمريكية المطبقة.
اطلب شهادات/سجلات التتبع
إذا كنت تخضع لقواعد EPA.

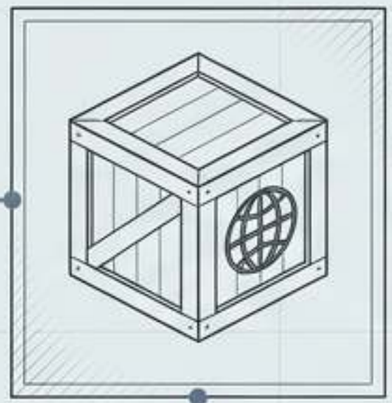

تصنيف الاستيراد (APHIS)
محتوى الخشب وحده لا يحسم الإقرارات.
أكّد التعريفة الجمركية وتصنيفها
وفق قانون Lacey (معلومات مصدر الحصاد)
قبل حجز النقل.



المسؤولية في التوريد
لم يتم تأكيد أي شهادة FSC أو PEFC.
لم تُثبت ادعاءات قابلية
إعادة تدوير المنتج كاملاً
أو الحياد الكربوني.



منتجات الأطفال (CPSC)
لم يُقدَّم أي دليل على اختبار الألعاب.
يجب أن تكون المغناطيسات الصغيرة
القابلة للفصل ذات
مؤشر تدفق أقل من 50 kG2 mm2
بموجب قواعد CPSC المحددة. وهي غير
معفاة تلقائيًا لمجرد
كونها مغناطيس ثلاجة.'

تحليل المتغيرات التي تحدد

السعر والتسليم

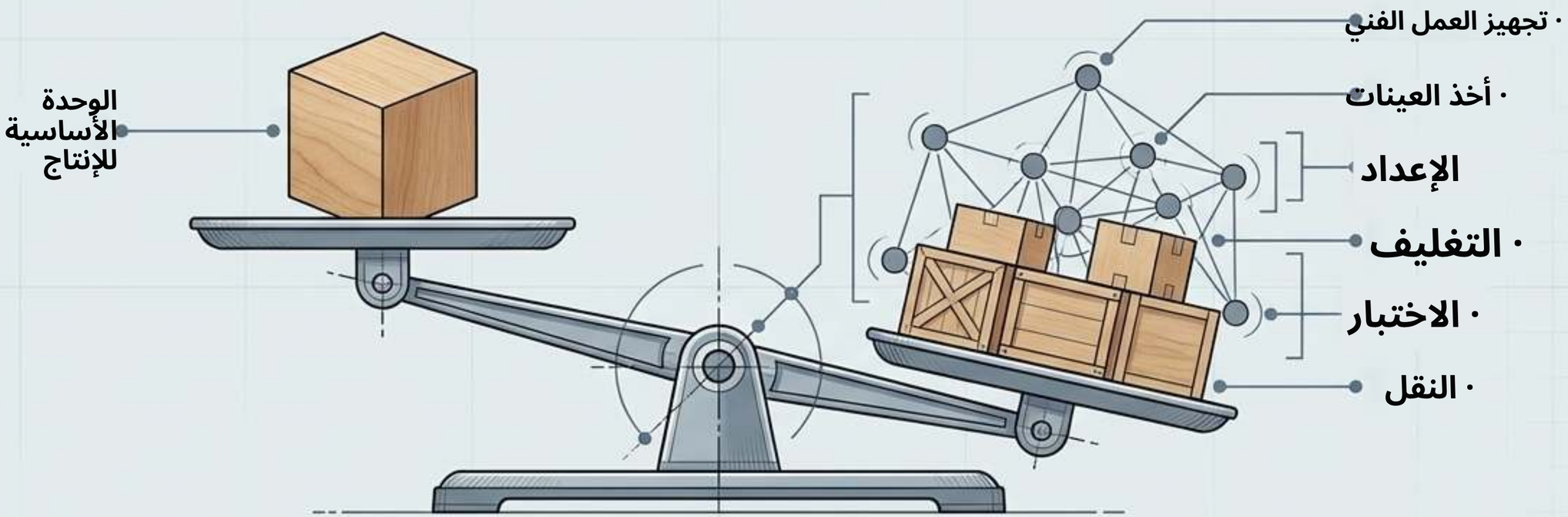

المقارنة المفيدة هي تكلفة المواصفات نفسها المعتمدة والموصلة إلى الوجهة نفسها.
اطلب فصل تسعير المنتج عن تجهيز العمل الفني، وأخذ العينات، والإعداد، والتغليف الفردي، والاختبار.
الشحن وتكاليف الاستيراد. جدولة اعتماد الإثبات، وأخذ العينات الفعلية، والمراجعات، والإنتاج، والنقل
كمراحل زمنية منفصلة. ملاحظة: لا يوجد حد أدنى موثّق للكمية (MoQ) أو خدمة استعجال متاحة دون عرض سعر.

المخطط لطلب إنتاج أفضل المواصفات



1. حدد المواصفات بدقة

المرجع هو الخشب الرقائقي المقطوع بالليزر والمنقوش. النوع،
السماكة، والتشطيب، والظهر

تبقى قرارات مشروعك للاتخاذ والتوثيق.

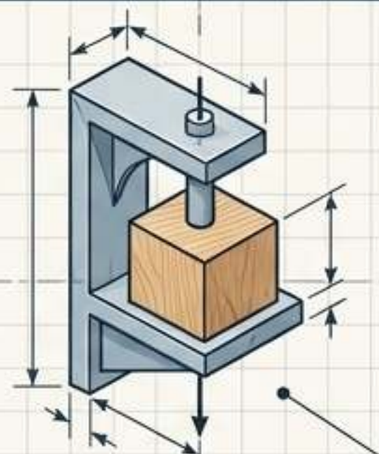

2. تحقق من الوظيفة
تعتمد سعة التحمل على الأبعاد الفيزيائية، وظروف الحمل،
والأسطح المستهدفة
لا على كلمة «قوي». اختبر
التجميعات الفعلية، لا النماذج الرقمية.

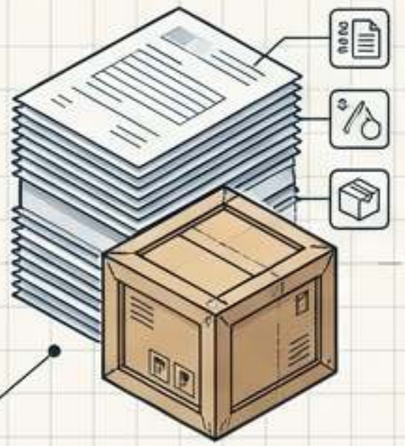

3. اطلب التسعير الكامل أكّد الكمية، وأخذ العينات، والإنتاج، والتغليف المخصص، وشروط التسليم معًا في طلب واحد.

حوّل عملك الفني

إلى مشروع محدد المعالم

لإعداد عرض مشروع دقيق، زوّد
ZIGPAC بالتفاصيل المؤكدة التالية:

1. ملف متجهي جاهز للعمل الفني
2. الأبعاد النهائية المفضلة
3. إجمالي كمية الطلب
4. الاستخدام المقصود والسطح المستهدف
5. وجهة التسليم وتاريخ الوصول المطلوب

ZIGPAC

احتفظ بالعينة المعتمدة ومراجعة العمل الفني وتكوين الظهر لأي طلبات إعادة مستقبلية. ومطابقة الملف لا تثبت تطابق الأداء المادي.