جلد PU مخصص
دفاتر ذات غلاف مقوى

دليل عملي للمشتري
حول الهدايا المؤسسية
والقرطاسية ذات العلامة التجارية

(SKU:ZPCNB0O02)

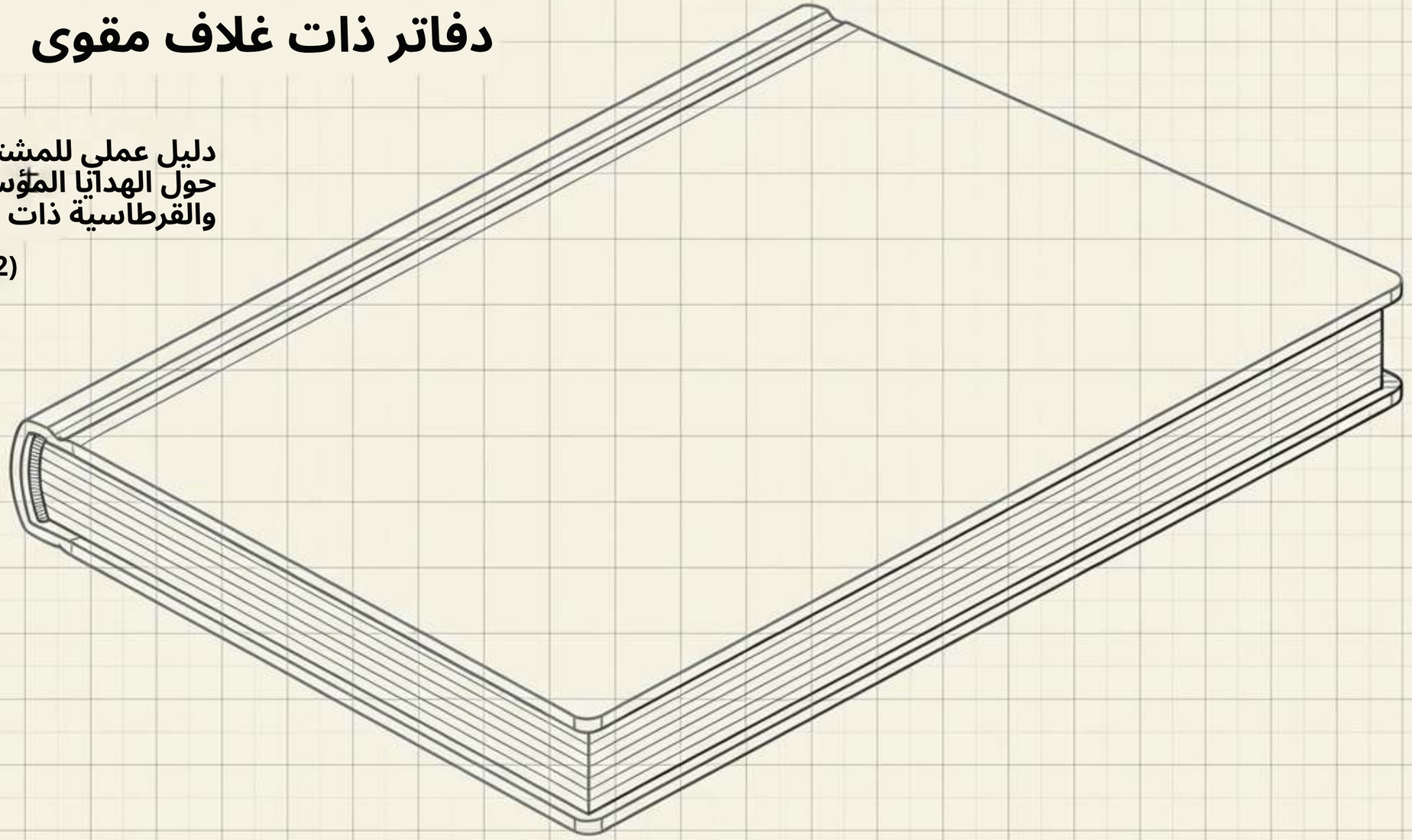

تحديد الشكل:

ما هو جلد PU؟

يحدد PU الغلاف الاصطناعي؛ ويحدد الغلاف المقوى البنية الصلبة. جلد PU ليس جلدًا طبيعيًا.

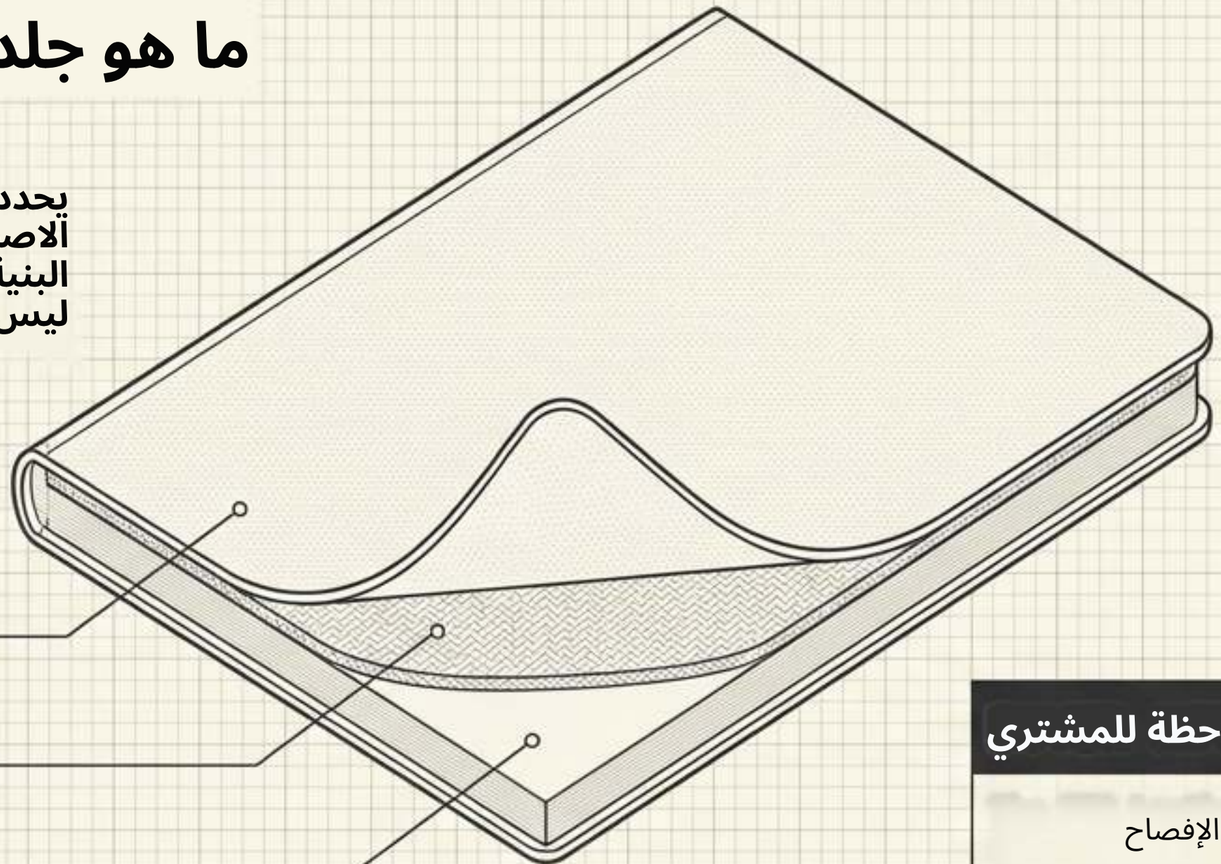

الأعلى: سطح البولي يوريثان

الوسط: ظهر من القماش

القاعدة: لوح صلب

ملاحظة للمشتري

تتناول إرشادات FTC الخاصة بالجلد الإفصاح عن المواد الشبيهة بالجلد.
لا تفسر المظهر الشبيه بالجلد كدليل على
تقادم الجلد الطبيعي، أو عمر خدمة مضمون، أو منتج نهائي خالٍ من المواد الحيوانية دون التحقق من جميع المكونات المدمجة.

ZIGPAC

تشريح المواصفات

ما يجب تحديده - الطلب

-مقاس الصفحة بعد القص و الأبعاد المغلقة

مرجع PU،
الحبيبات والسماكة

-
مادة اللوح
و السماكه

مرجع الورق
والوزن بالغرام للمتر المربع

-طريقة التجليد
المقترحة

-الملحقات المطلوبة

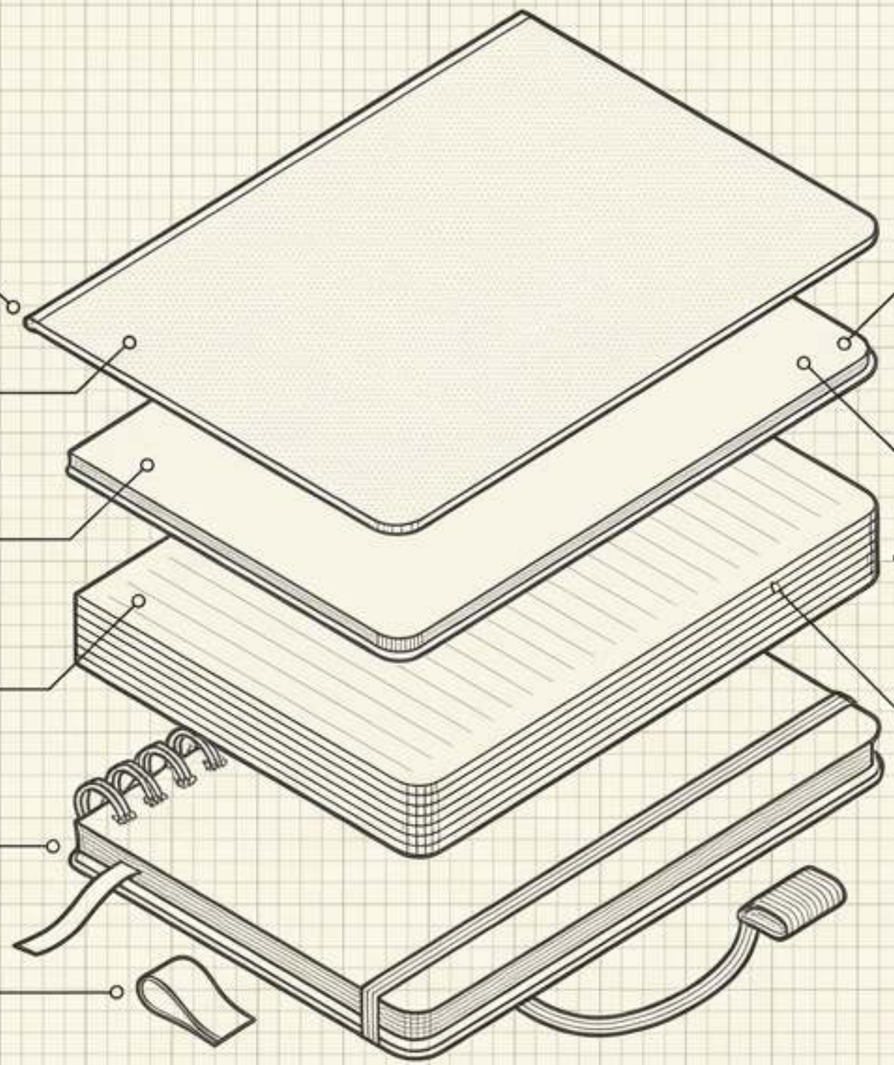

ما يجب التحقق منه - الواقع

أكّد ما إذا كانت ملصقات المقاس تشير إلى الورق أو الغلاف الخارجي

تحقق من صلابة اللوح والسمك النهائي

اختبر أداء الكتابة بالأقلام المقصودة للاستخدام

وضّح ما إذا كانت أعداد الصفحات تعني أوراقًا (وجهين) أو صفحات مفردة

ZIGPAC

تقييم الصفحات الداخلية
تجربة الكتابة

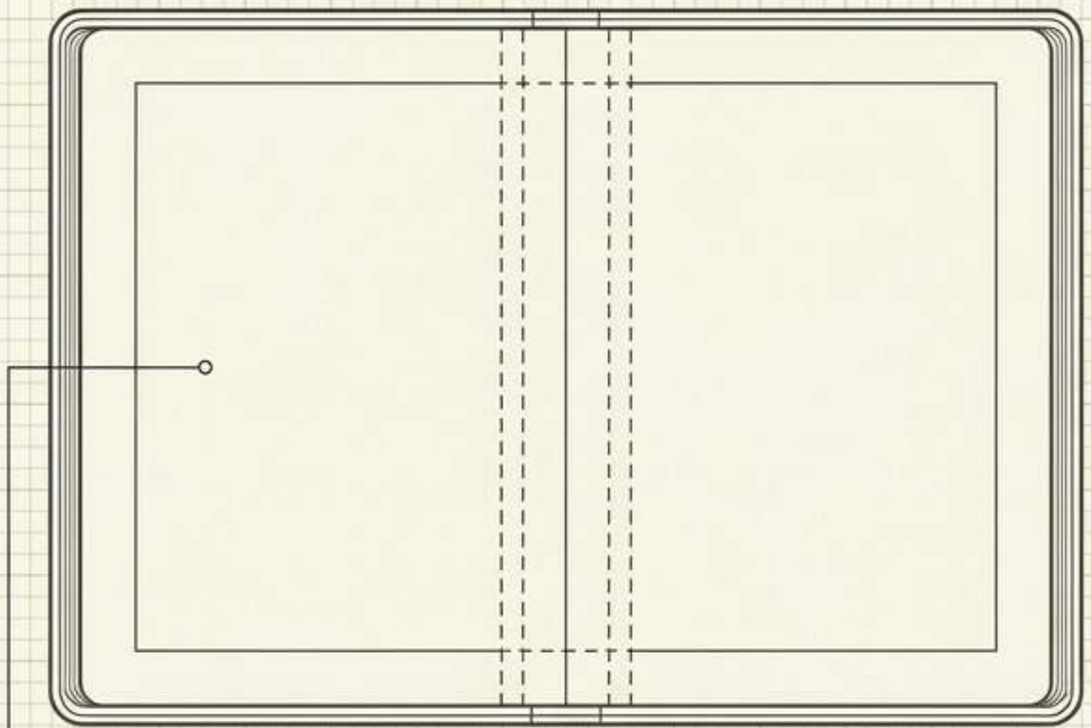

التخطيط والمسافات: تحقق مما إذا كانت المسافة بين الأسطر يناسب المستخدم، وما إذا كانت الكتابة قرب هامش التجليد مريحة جسديًا.

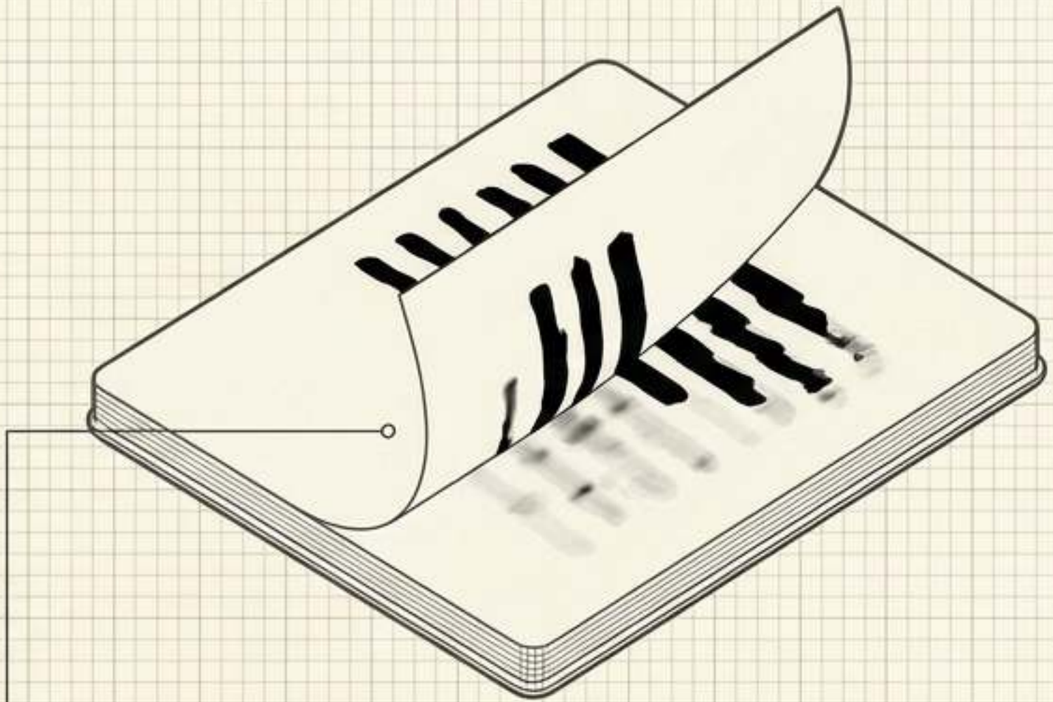

الكثافة والأداء: الورق الأعلى وزنًا
الوزن بالغرام للمتر المربع (g/m^2) لا يضمن تلقائيًا مقاومة تسرب الحبر.
قارن ظهر الصفحة المكتوبة.

وضوح ترقيم الصفحات: حدّد ما إذا كان عدد الصفحات يشير إلى الأوراق أم الأوجه، وكيف يُحسب الملحق المطبوع وأوراق التبطين.

ZIGPAC

اختيار تشطيبات الغلاف

توافق الزخرفة

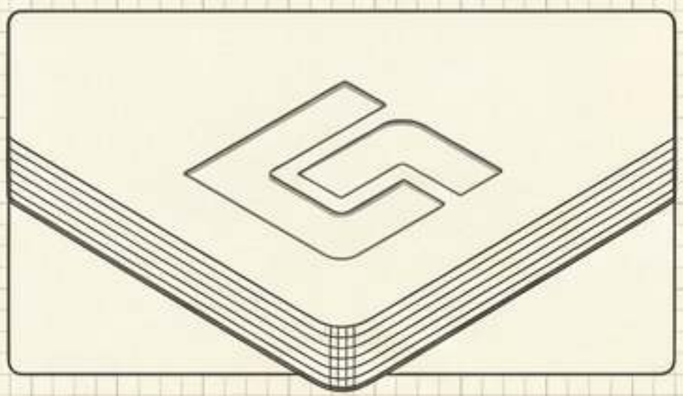

الضغط الغائر بدون لون

ينشئ علامة غائرة
بدون رقائق ملونة. يجب
تقييمها مقابل حبيبات
سطح PU الفعلي.

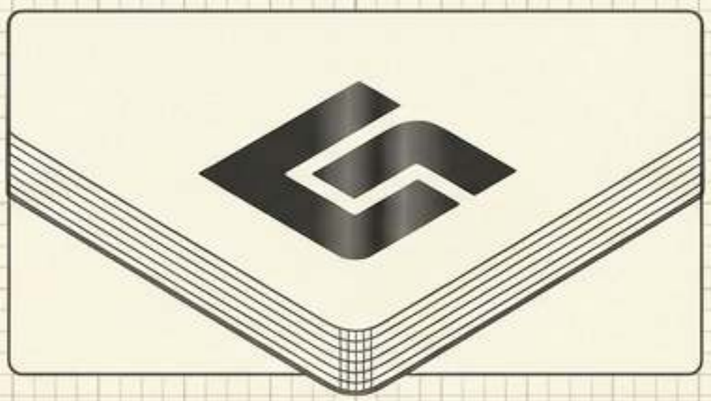

الطباعة بالرقائق المعدنية

يقدم تشطيبًا متباينًا.
يتطلب تأكيدًا مسبقًا للفحص؛
لا توافق عليه بالاعتماد فقط على
صور محاكاة
تحتوي على حروف صغيرة.

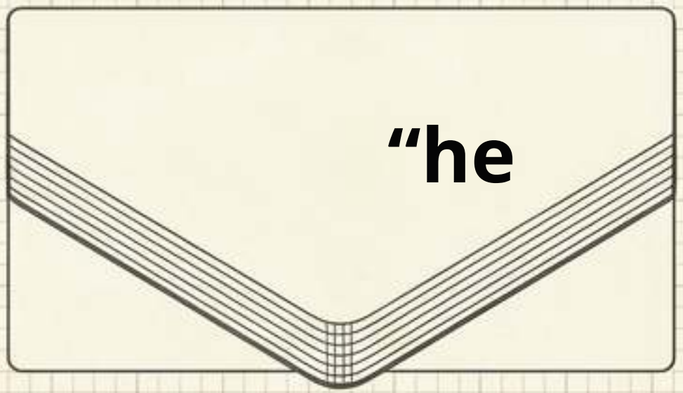

اللون المطبوع

الطباعة الحريرية، والأشعة فوق البنفسجية، والليزر

الطباعة بالرقائق والطباعة بالحبر
غير قابلة للتبادل. يتطلب
مراجعة توافق مخصصة.

قيد مادي: يجب تأكيد توفر PU المتفاعل مع الحرارة؛ لا تفترض
أن كل PU يغمق عند التعرض للحرارة. لا يمكن للمحاكاة أن تحل محل عينات التشطيب الفعلية.

ZIGPAC

إعداد التصاميم الإنتاجية

صيغة المتجه
قدّم ملفات AI أو EPS أو مع جميع PDF
الحروف محوّلة إلى مخطط.

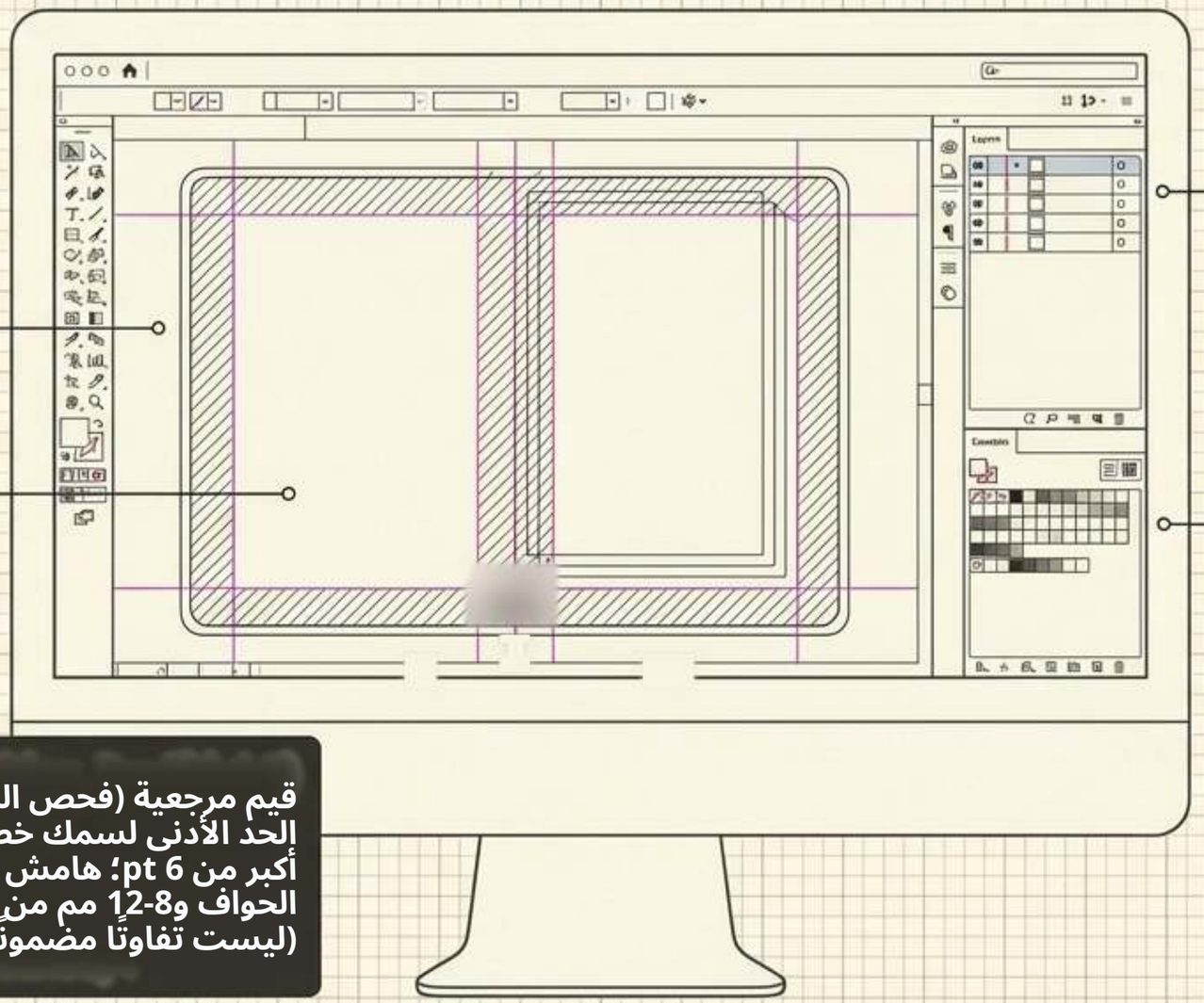

فصل الطبقات
احتفظ بالنقش البارز، والرقائق، والعناصر المطبوعة في
طبقات متمايزة ومُعرّفة.

قيم مرجعية (فحص المورّد المسبق)
الحد الأدنى لسمك خط الرقائق 0.3 مم؛ نص أكبر من 6 pt؛ هامش 6-8 مم من الحواف و8-12 مم من المفصلة.
(ليست تفاوتًا مضمونًا).

ae
I ! i
مطابقة الألوان

مطابقة الألوان
اعتمد اللون باستخدام مراجع Pantone المادية. معاينات الشاشة غير ملزمة على الإطلاق.

الملحقات والملاءمة المادية

لا تحدد صورة لدفتر أو هاتف أو قلم موجود أبعادًا قابلة للتكرار ولا تضمن الملاءمة.

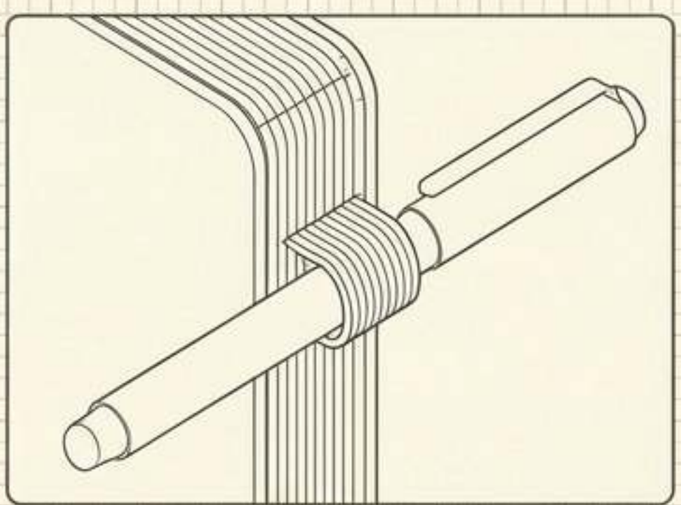

الملحقات المرفقة

تحقق من منطقة التثبيت الخلفية بالعناية نفسها التي تولي بها للتفاصيل المواجهة للأمام.

يجب التحقق من السعة بعينات تحميل فعلية.

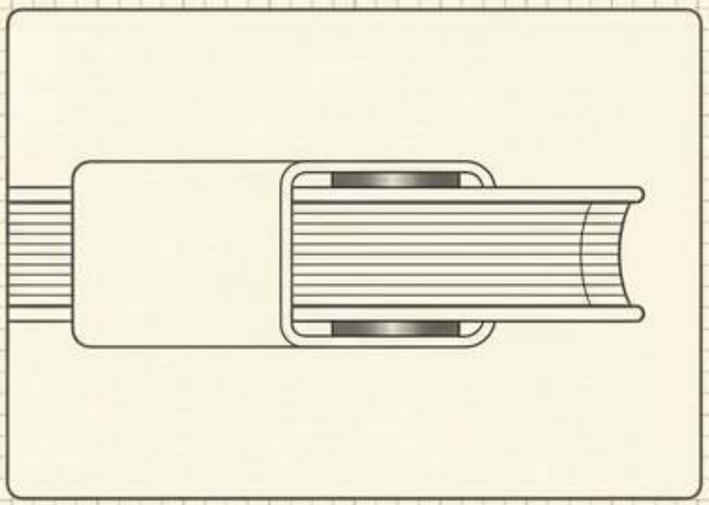

الغطاء المغناطيسي راجع المحاذاة المادية و شكل الدفتر عند الإغلاق.

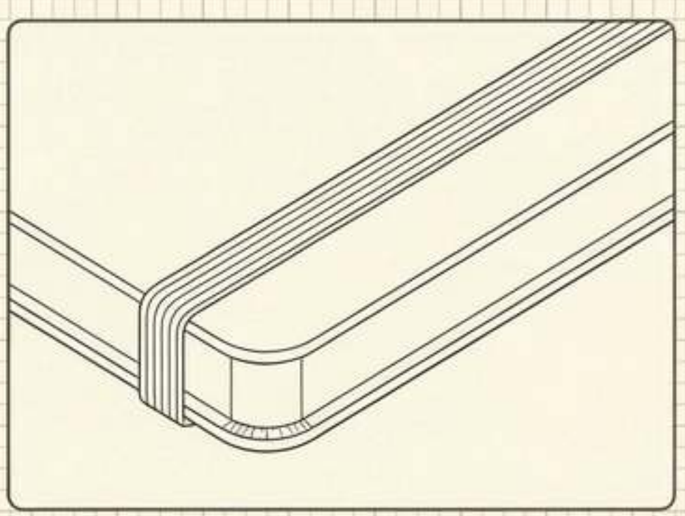

الشريط المطاطي

قيّم الشد وتحقق من علامات التلامس المتبقية على غلاف PU.

اختيار مسار الشراء

تحليل المفاضلة	استراتيجية المسار
الأسرع / الأبسط	
المقاسات المتاحة والورق والألوان تقيّد التصميم بشدة.	دفتر حالي + شعار
ينسّق المظهر المؤسسي، لكن توفر المواد والأدوات يتطلب تأكيدًا.	غلاف PU مختار + داخلية قياسية
القرطاسية ذات العلامة الخاصة تتطلب تصميمات فنية واسعة وعينات وقرارات إنتاج.	غلاف مخصص + داخلية مخصصة
يعطي الأولوية للإحساس، لكن الزخرفة، والبناء، والتكاليف يجب إعادة تقييمها بالكامل.	الأكثر تعقيدًا مادة غلاف بديلة

ملاحظة لوجستية: قارن جداول الوصول الممكنة بالمواعيد الثابتة للفعاليات بدلاً من الاعتماد على سرعات الإنتاج المعلنة.

ZIGPAC

سير عمل الموافقة المكوّن من 7 خطوات

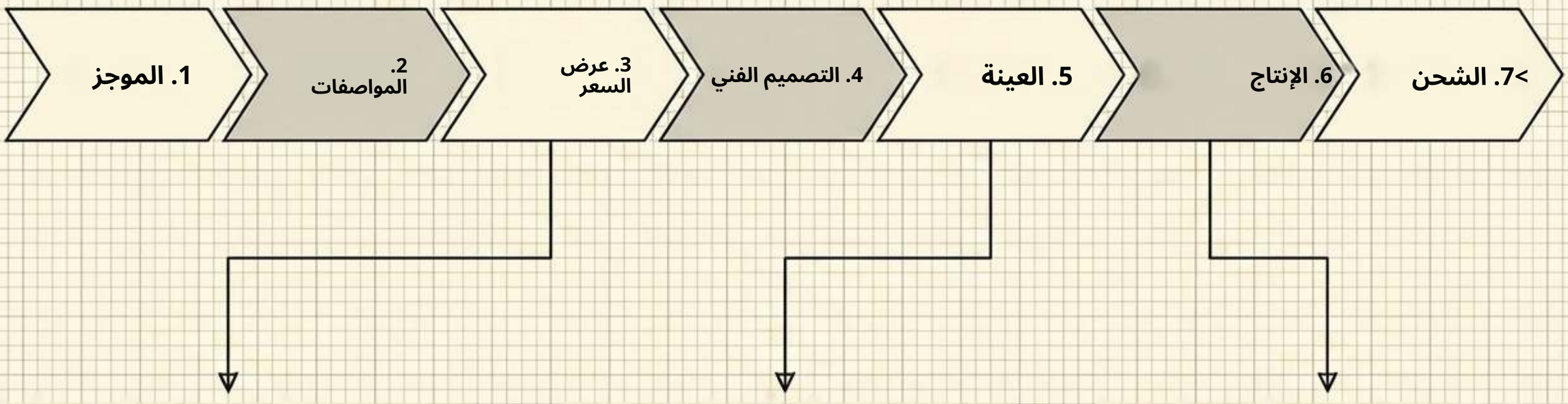

المتغيرات التجارية - الحد الأدنى لكمية الطلب (MOQ)، والسعر، ووزن الوحدة تظل غير مؤكدة تمامًا حتى هذه المرحلة.

قيّم العينة المادية وسجّل الميزات المقبولة. أي تعديلات تُجرى هنا ستغيّر السعر والمدة النهائية بشكل ديناميكي.

اطلب من المورّد جدولًا زمنيًا يميّز صراحةً بين أيام العمل والأيام التقويمية، ويحدد بدقة الحدث الذي يبدأ منه احتساب المدة.

ZIGPAC

فحص العينة المادية

قائمة مراجعة فحص العينة		
السجل المطلوب الاحتفاظ به	التقييم المقترح	المنطقة
مرجع المادة والصور.	افحص التغليف والحبيبات والتلف.	الغلاف
التصميم الفني المعتمد.	تحقق من الموضع والمرونة والالتصاق.	الشعار
مرجع الورق والنتائج الملاحظة.	اكتب بالأقلام المقصودة.	الورق
معايير القبول المتفق عليها.	قلّب الصفحات، وقيّم سهولة الوصول إلى هامش التجليد.	التجليد

التخفيف من المخاطر: تثبت العينة البناء والمظهر المتفق عليهما؛ ولا يمكنها أن تُثبت سنوات من عمر الخدمة. اكتب المعالجة الدقيقة للعيوب (الزخرفة المفقودة، والصفحات غير المثبتة، والطلاء، والانفصال) مباشرة في الطلب بدلًا من الاعتماد على مسموحات التباين العامة.

generic variation allowances.

ZIGPAC

التنقل بين مستندات المواد والامتثال

الخلاصة الأساسية: شهادات الشركة العامة لا تغطي تكوينات الدفاتر المحددة. الاختبارات المعملية الخاصة بالمشروع مطلوبة.



قيود REACH في الاتحاد الأوروبي

قيّم المواد المقيّدة (مثل حدود ECHA لمادة N,N-dimethylformamide) بحسب الوجهة. تقرير خاص بتركيبة لون مختلفة قد لا يدعم طلبك.



الامتثال في الولايات المتحدة

يتعلق Proposition 65 بالتعرض المتوقع في كاليفورنيا والتحذيرات؛ وهو ليس حدّ شهادة عامة للدفاتر.



الادعاءات البيئية

تغطي شهادة سلسلة الحيازة FSC منتجات الغابات، وليس طلاء PU. «نباتي» ليس بديلًا عن دليل على قابلية إعادة التدوير. لا توجد شهادة FSC مُسبقة لهذا المنتج.

التغليف والشحن والتخطيط للتسليم

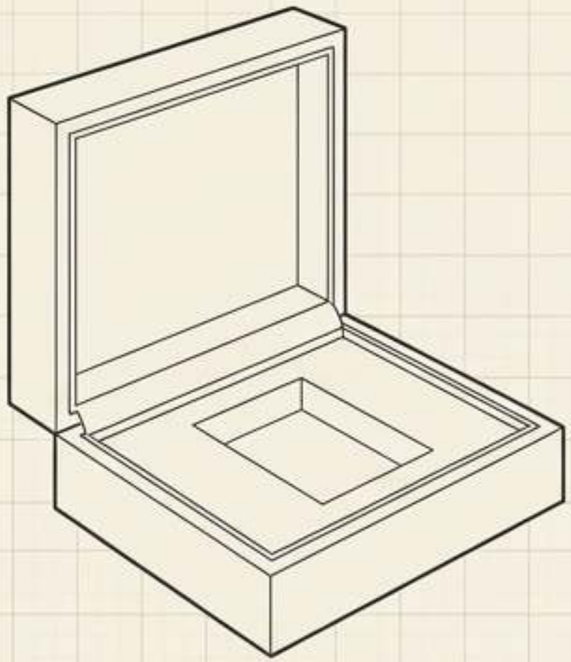

العرض مقابل الحماية

يحسّن صندوق العرض شكل الهدية
لكنه ليس مناسبًا تلقائيًا
كعلبة شحن خارجية.

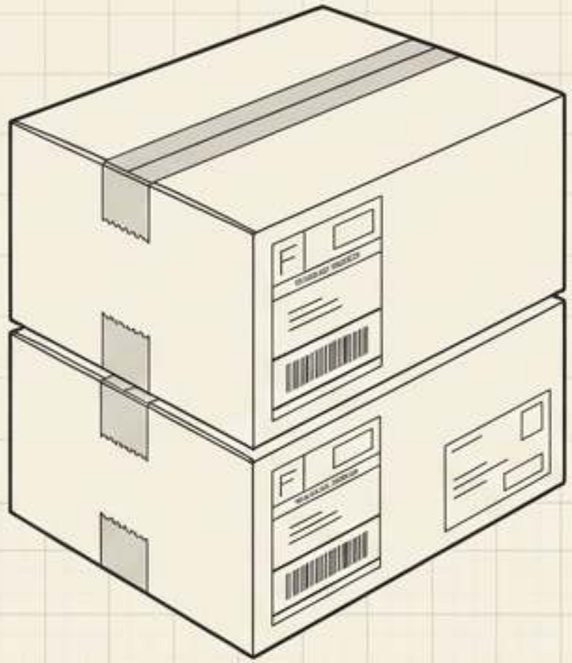

واقع الشحن
لا تستنتج وزن الشحن أو سعة الكرتون
من صورة منمّقة. عروض الشحن
تتطلب أبعادًا معبأة خاصة بالمشروع
وأوزانًا مقاسة.

إعادة الطلب: اسم اللون المطابق لا يضمن تطابق الدرجة أو الملمس عبر الدفعات. احتفظ بمرجع المادة الفعلي ومواصفات التعبئة لطلبات التكرار.

القواعد الذهبية للمصنّع

1. اعتمد التكوين الكامل
الغلاف والورق والتجليد والتغليف مرتبطة ببعضها كقرارات، وليست ترقيات مستقلة.

2. أبقِ المجهولات مرئية
افترض أن الحد الأدنى للكمية وأوقات التسليم
والوزن غير مؤكدة حتى عرض السعر الخاص بمشروعك.

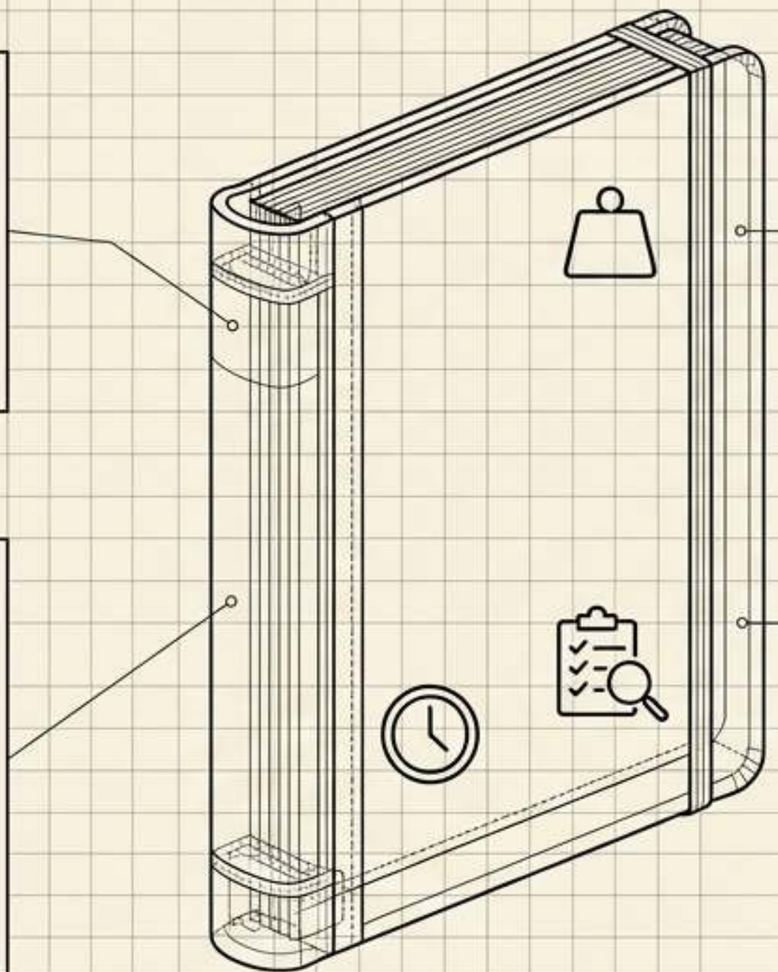

3. التقادم المُسرّع # عمر الخدمة

لا تحوّل مدة الاختبار مباشرة إلى
سنوات مضمونة من استخدام المستهلك.

4. إثبات الأساسيات
اختبار الواقع
استخدم الأدلة بالمستوى المناسب:
تقارير على مستوى المواد،
وادعاءات سلسلة التوريد،
والفحوص النهائية
تجيب عن أسئلة شراء مختلفة.

ZIGPAC