مخطط المواصفات للتصميم المخصص

دفاتر ملاحظات جلدية حقيقية قابلة لإعادة التعبئة

دليل ميداني لمشتري Zigpac حول الشراء وأخذ العينات وضمان الجودة لرمز SKU ZPCNBO003.

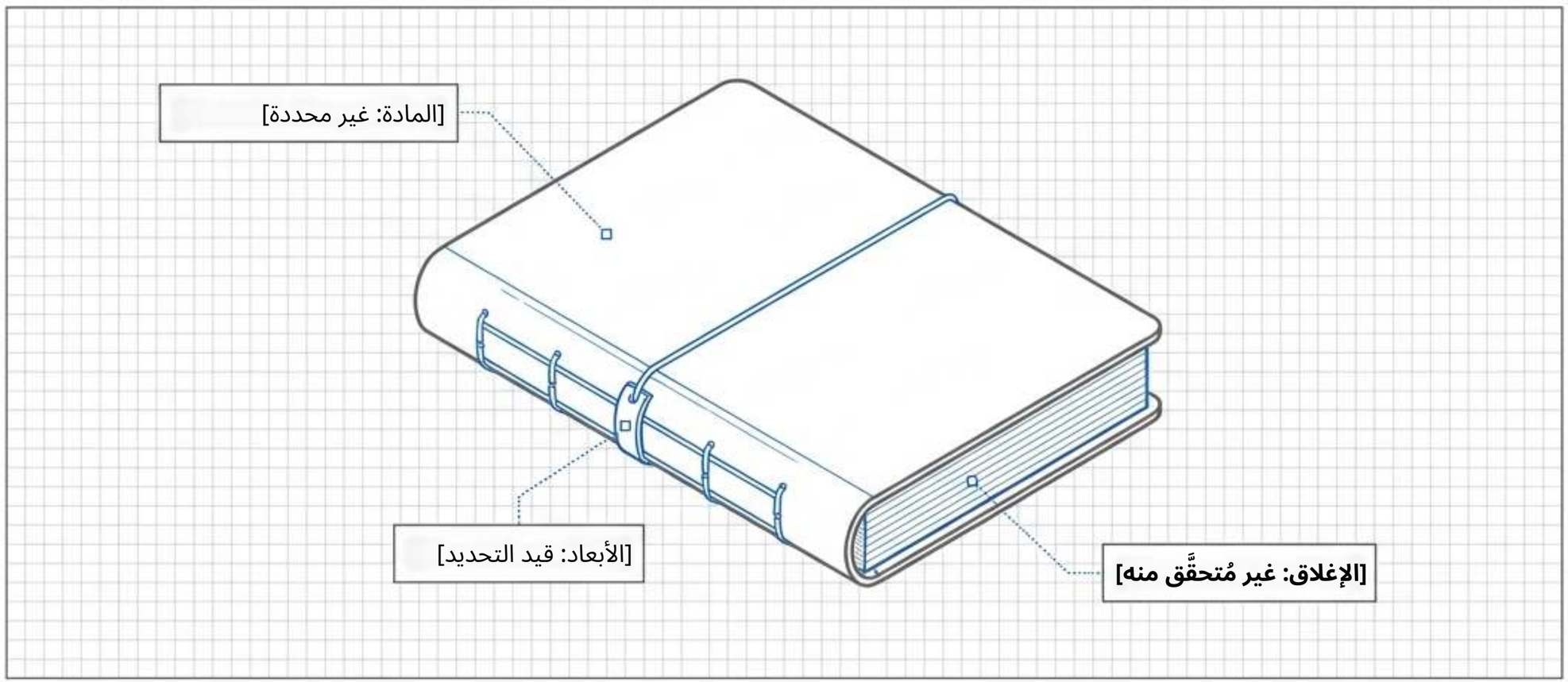

يؤدي الغلاف وورق الكتابة دورين منفصلين.

يمنح دفتر الملاحظات القابل لإعادة التعبئة نقطة بداية تختلف عن العنصر القابل للتخلص منه. يبقى الغلاف قيد الاستخدام أثناء استبدال الحشو المملوء.

المنظومة القابلة لإعادة التعبئة

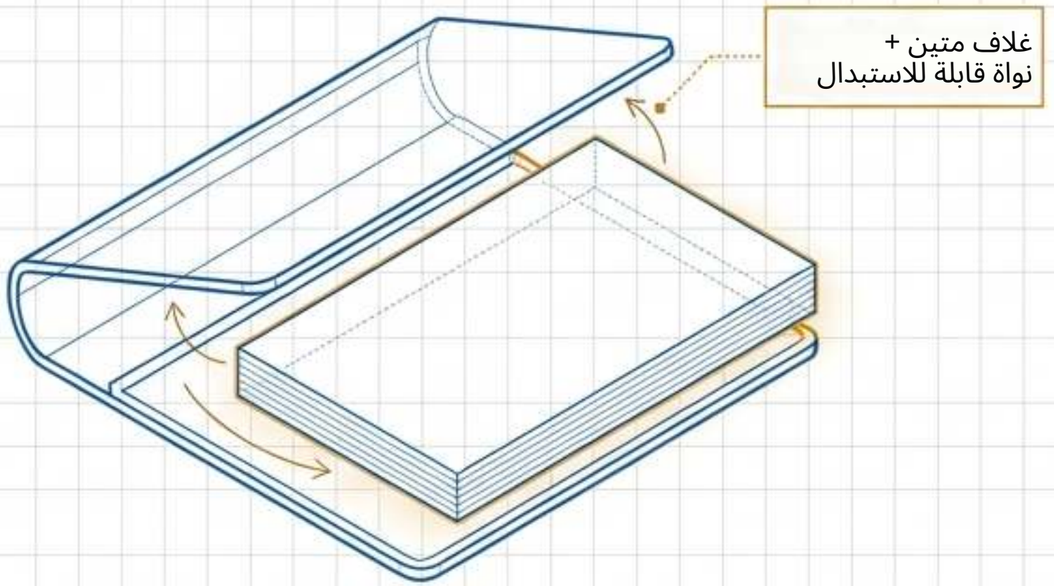

دفتر أحداث قابل للتخلص منه

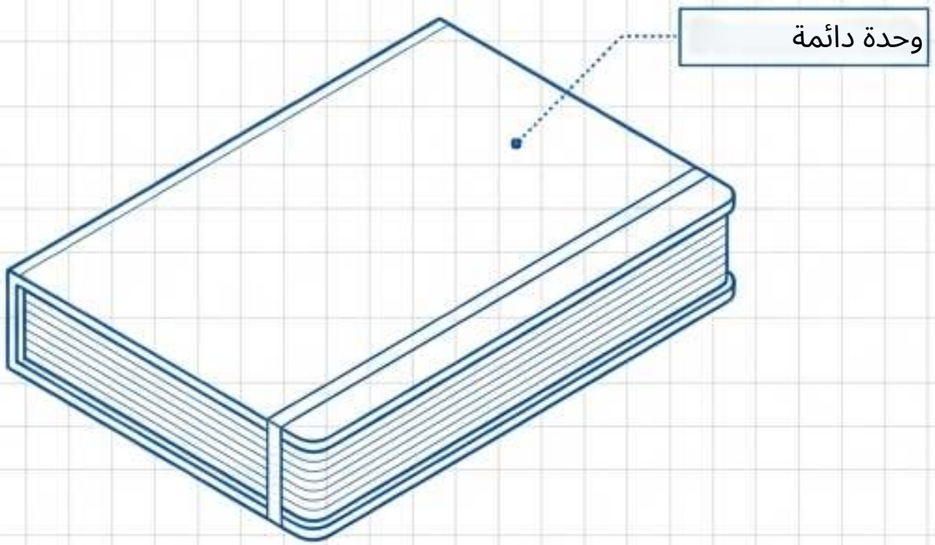

صندوق الخلاصة الرئيسية

بالنسبة لمجموعات البيع بالتجزئة، اجعل أوراق الاستبدال جزءًا من قرار الشراء منذ البداية.

بالنسبة لهدايا العملاء، ركّز على العرض.

بالنسبة لملاحظات الاجتماعات، أعطِ الأولوية لراحة الكتابة.

صمّم من الداخل إلى الخارج.

الغلاف الجلدي الجميل الذي لا يستوعب حشوة ورق قياسية هو هدية فاشلة. يجب أن يتبع الشراء الواقع المادي للمنتج.

1 **حدّد الحشوة المقصودة.**

2 **حدّد آلية الاستبدال.**

النواة
[مقاس الحشوة القياسي]

الطبقة 3 (غلاف جلدي سميك)
[درجة الجلد، السماكة، التشطيب]

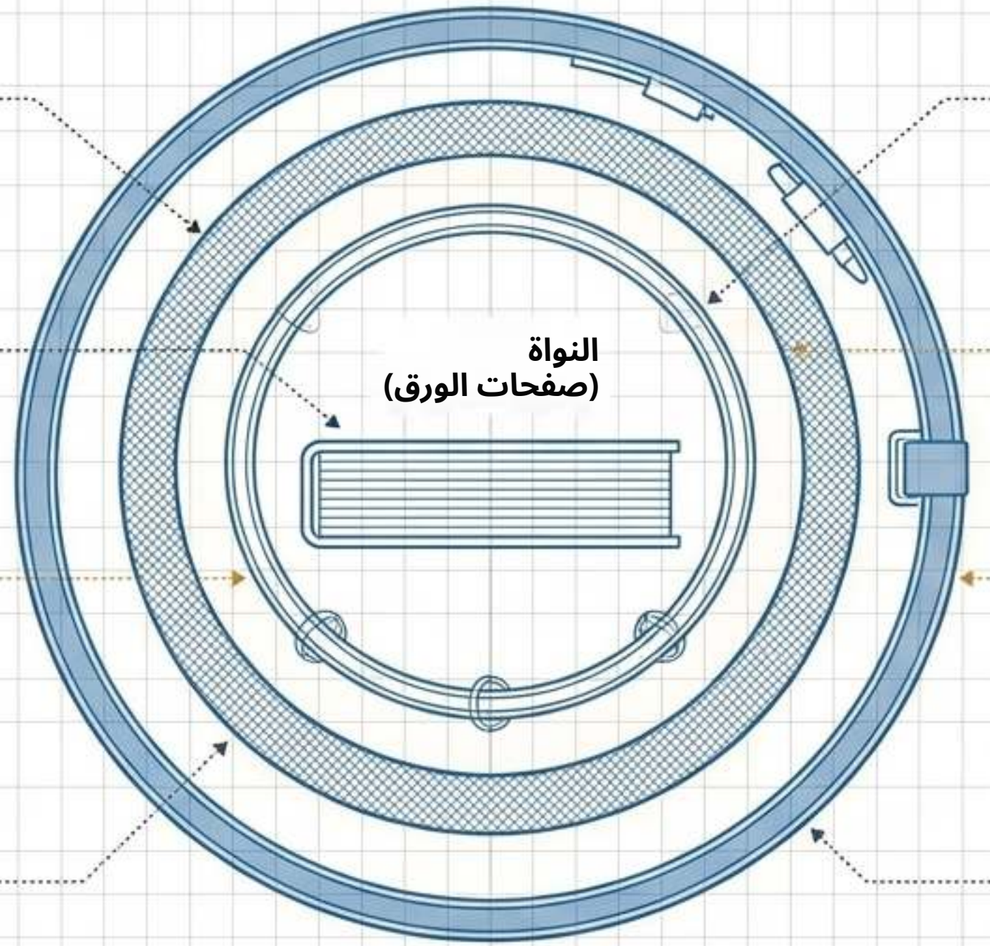

الطبقة 2 (آلية الربط/الاحتفاظ)
[طريقة الإدخال والأجزاء المعدنية]

الطبقة 4 (الإغلاق والتغليف)
[نوع الإغلاق، ملاءمة التغليف والختم]

3 **حدّد غلاف الجلد.**

4 **تحقّق من التهيئة المحمّلة.**

ZIGPAC

تسمية 'A5' تصف مقاسًا، لا تضمن ملاءمة مؤكدة.

C m t ty m be
c

يجب اعتماد التوافق مقابل حشوة فعلية أو رسم أبعاد كامل، لا مجرد اسم علامة تجارية.

الملاءمة مقابل المقاس

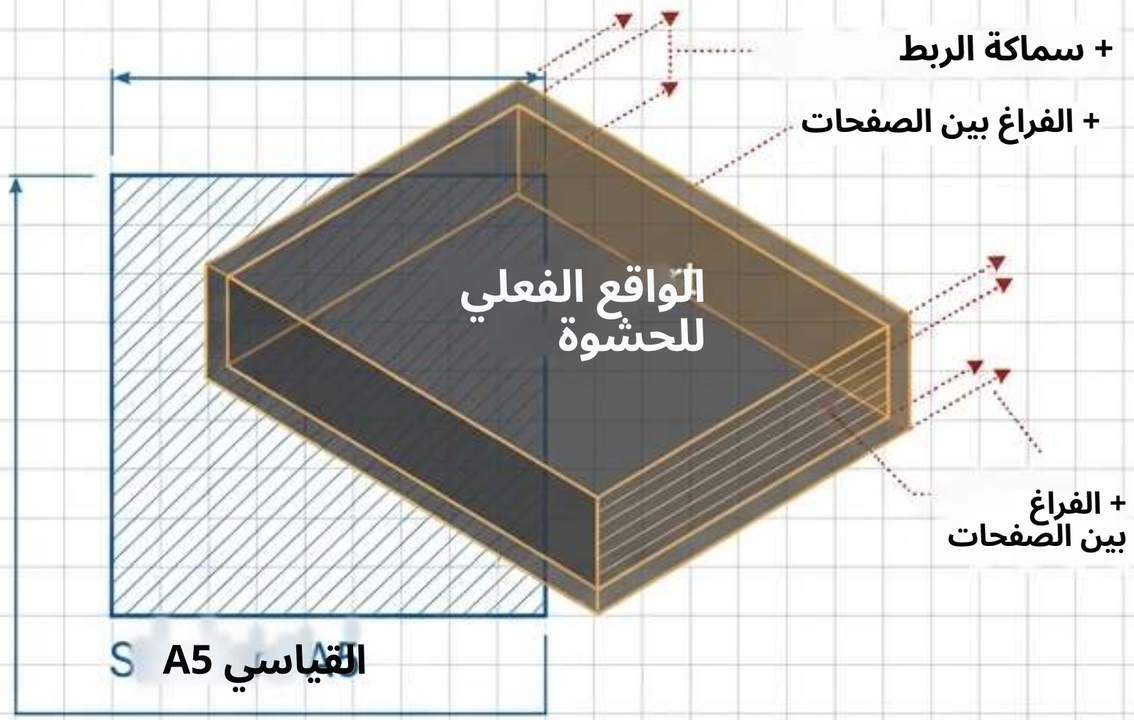

بطاقة تقييم المواصفات	
أبعاد الحشوة	[العرض النهائي: X مم] [الارتفاع النهائي: X مم] ، [السماكة عند الإغلاق: X مم]
نظام الاحتفاظ	[مطاط/غلاف/حلقات/إعادة خياطة]
مواصفات الورق	[الهوية، GSM، التخطيط]
مسار الاستبدال	[مصدر الشراء المسمّى]

بنية الحشوة تحدد روتين الاستبدال.

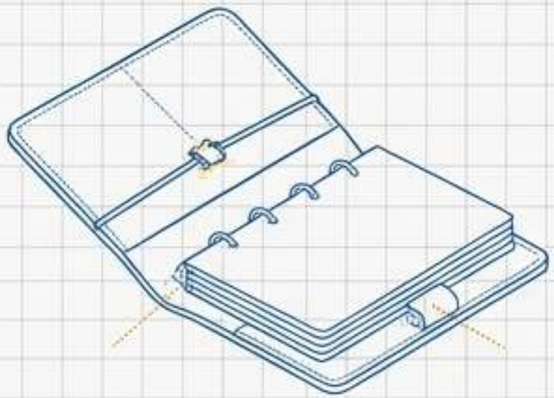

1

كراسات مثبتة بالمطاط

الاستخدام المحتمل:

حشوات منفصلة للكتابة والتخطيط.

المقايضة عند الشراء:

تحقق من الاحتفاظ ومواضع العقد.

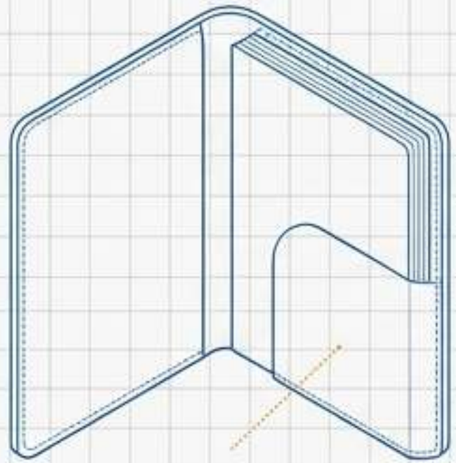

2

دفتر مثبت بغلاف

الاستخدام المحتمل:

استبدال حشوة مجلدة كاملة.

المقايضة عند الشراء:

طابق سماكة الدفتر
مع بناء الغلاف

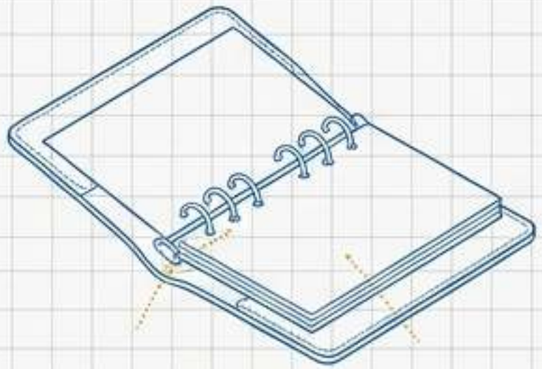

3

آلية الحلقات

الاستخدام المحتمل:

إعادة ترتيب الصفحات الفردية.

المقايضة عند الشراء:

تحقق من أنماط الثقوب ومساحة الكتابة

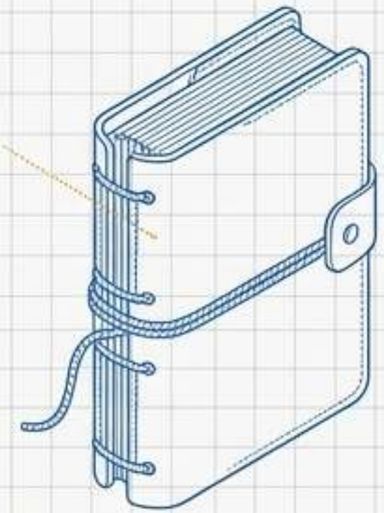

4

ربط بإعادة الخياطة

الاستخدام المحتمل:

بناء قابل لإعادة التعبئة بمظهر تقليدي

المقايضة عند الشراء:

راجع الجهد اليدوي المطلوب للاستبدال.

الغلاف الذي يُغلق بإحكام ليس مريحًا للكتابة فيه تلقائيًا.

قيّم الدفتر المحمّل بالكتابة قرب بداية الحشوة ووسطها ونهايتها لتحديد التداخل البنيوي.

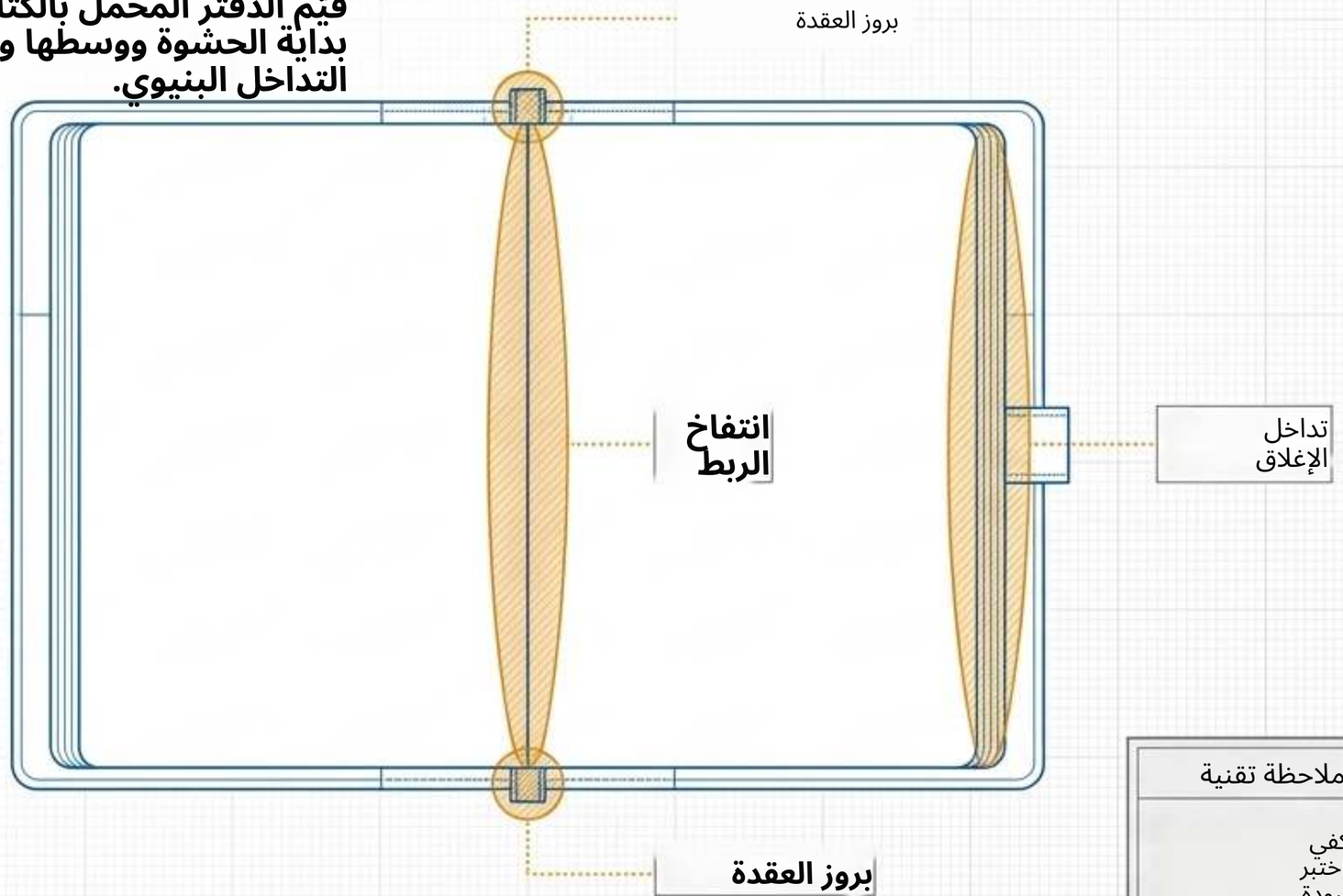

ملاحظة تقنية

وزن الورق (GSM) وحده لا يكفي لإثبات ملاءمته لأقلام الحبر. اختبر الورق الفعلي بالأدوات المقصودة لتقييم التريّش والتسرّب والظهور من الجهة الأخرى.

ZIGPAC

حدّد تكوين المواد وآليات الإغلاق

"الجلد الطبيعي" لا يحدد وحده بنية الحبة الكاملة أو معالجة سطح معينة. سجّل أوصاف الجلد والسماكة والتشطيب والطبقة الخلفية بشكل منفصل.

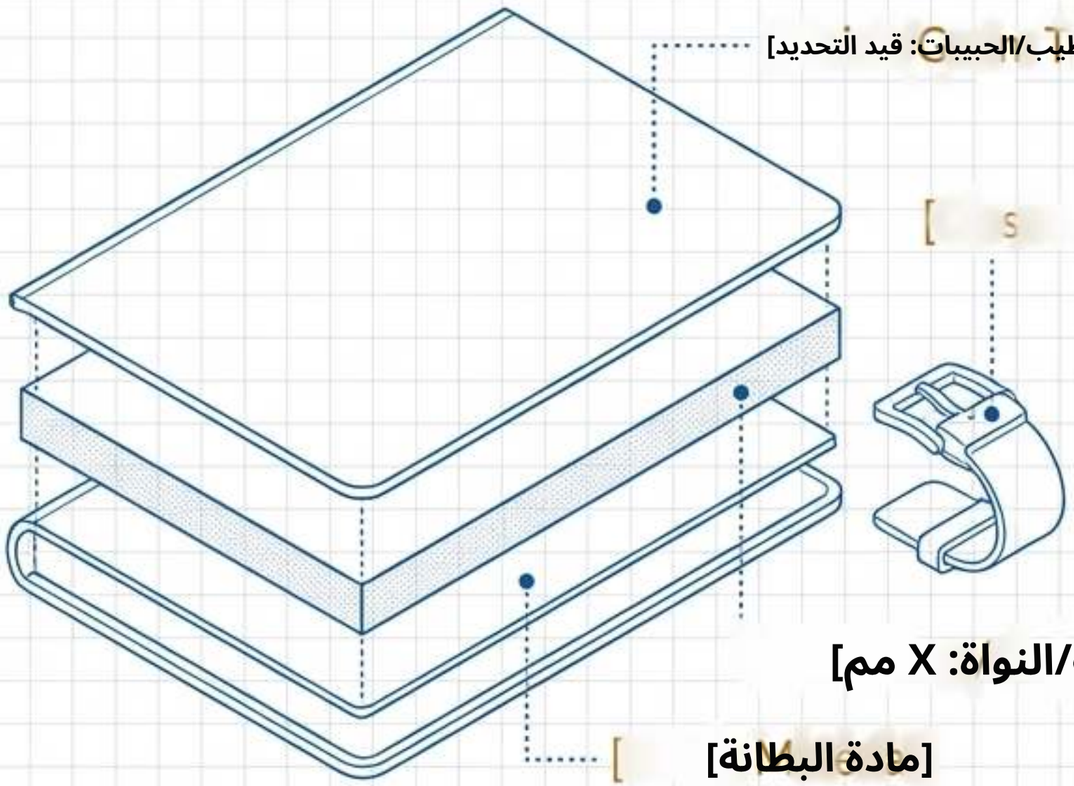

معرّف الجلد

يصف ISO 17131:2020 التعرف المجهري (ملاحظة: لا يحدد الأنواع الحيوانية).

الامتثال

راجع إرشادات FTC الخاصة بالجلد للولايات المتحدة لإفصاحات التركيب.

الإغلاقات

المطاطات وأشرطة اللف والأزرار الضاغطة هي اتجاهات تصميم، وليست خيارات مؤكدة مسبقًا.
قيّم قوة السحب المطلوبة لإغلاق دفتر محمّل.

الأدلة الرقمية تتحقق من المحتوى، والعينات المادية تتحقق من التنفيذ.

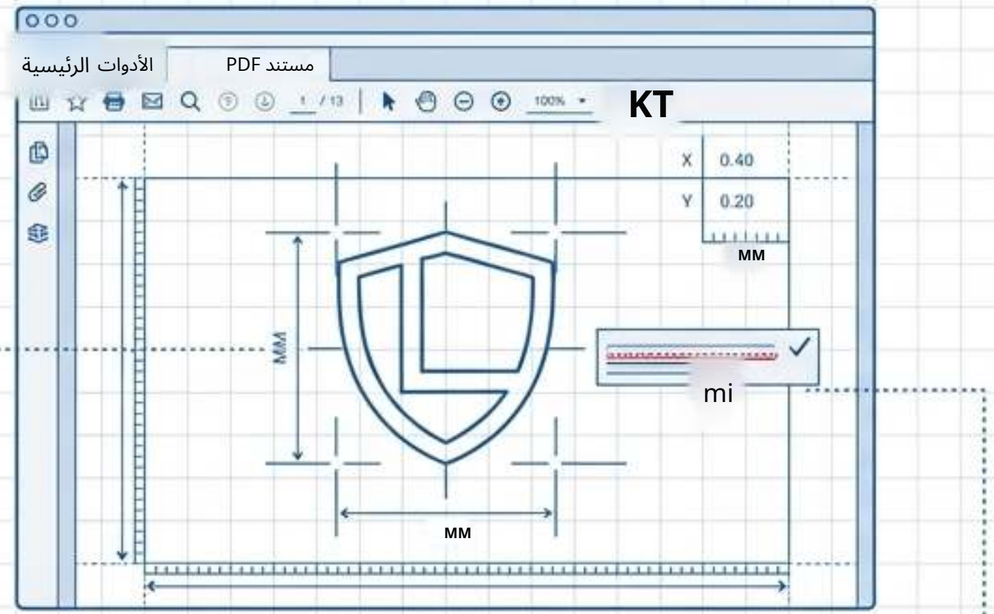

الأدلة الرقمية تحل: المحتوى (الإملاء، قوائم المستلمين)، الموضع (بالنسبة للحواف/الدرزات)، والمقياس.

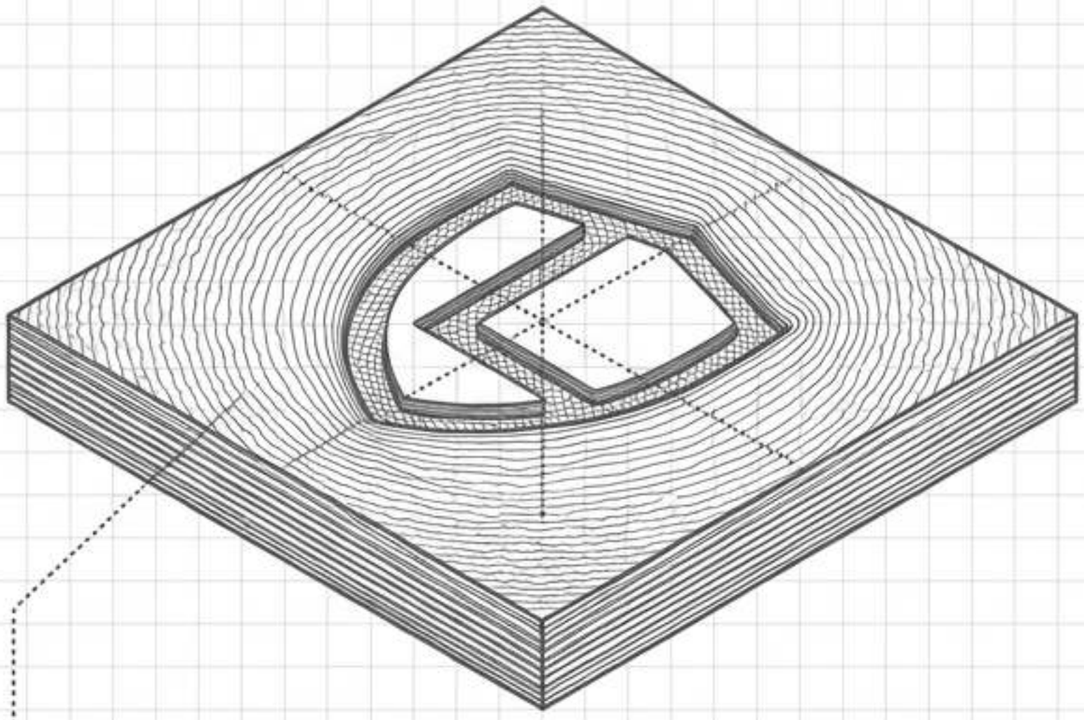

i. عينات اللمس تحل: عمق الطباعة، وسلوك الرقائق، وتباين النقش، وسلوك المادة.

⚠ تحذير: يعتمد مظهر الطباعة البارزة الغائرة والتذهيب بالرقائق والنقش بالليزر اعتمادًا كليًا على الجلد والتشطيب المختارين.

التقارب: لا تعتمد المكونات المعزولة

قد تعيق حلقة القلم الحشوة. وقد تمنع كتلة الورق السميكة الإغلاق. وقد يضغط تغليف الهدايا على التخصيص الشخصي. اعتماد المكونات بشكل مستقل يخفي كيفية تفاعلها.

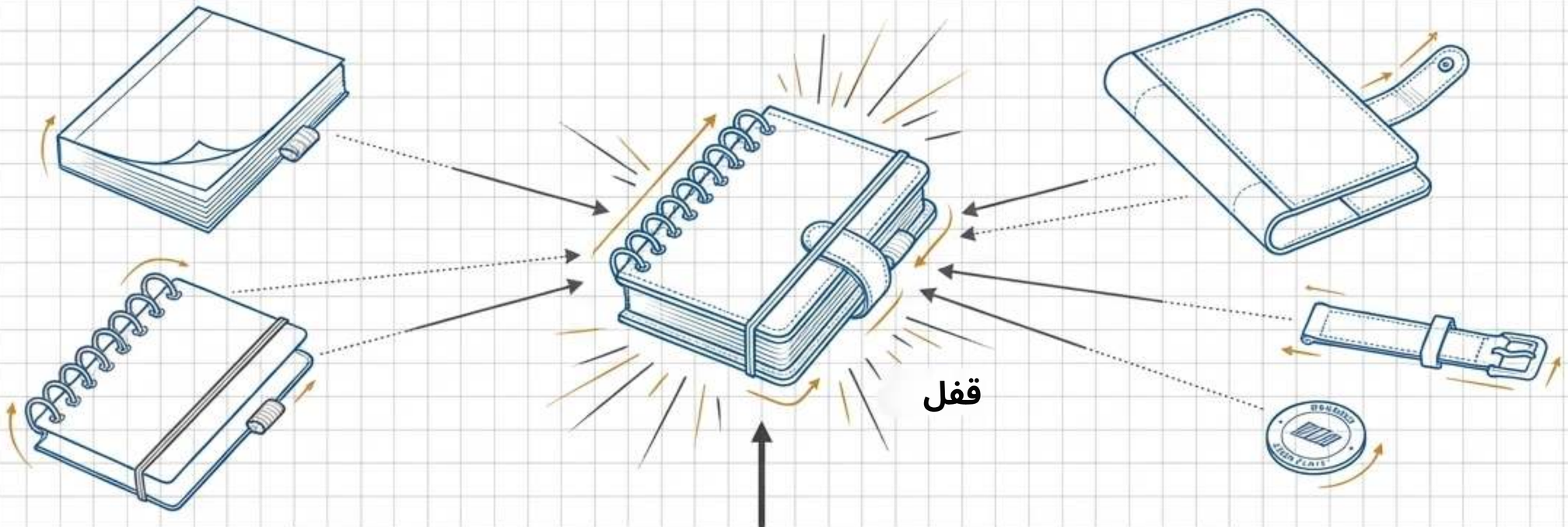

جمّد الموجز. قيّم العينة المادية المحمّلة.
ثبّت المواصفات المتفق عليها مباشرةً على تلك
الوحدة المادية قبل الانتقال إلى الإنتاج.

ZIGPAC

تتبع بنية الإنتاج العينات المعتمدة

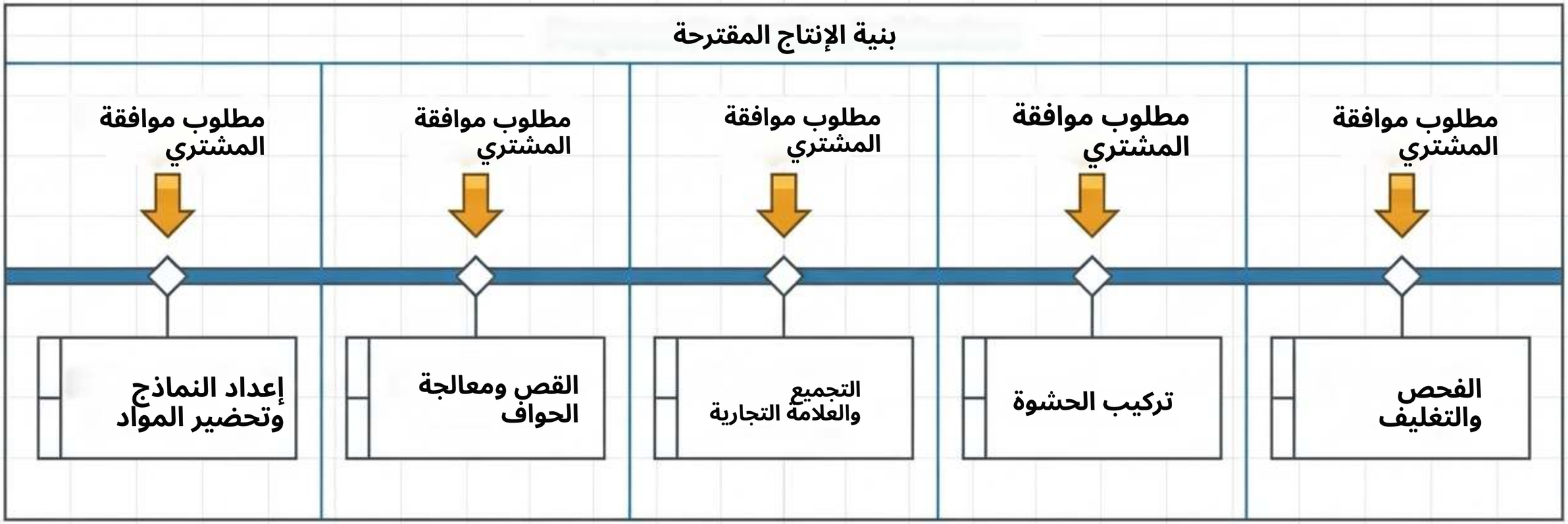

ملاحظة السياق: هذا المسار مرجع للشراء وليس خط إنتاج معتمدًا. اطلب عيناتٍ منفصلة وجداول إنتاج أثناء تقديم العرض. تقدير الإنتاج ليس تاريخ وصول مضمونًا.

استبدل الافتراضات النوعية بحدود تجريبية.

خريطة حدود ضمان الجودة	
الحد التجريبي	المخاوف الذاتية
و (الاحتكاك الجاف/الرطب) ISO 11640 (التعرّق) ISO 11641	اللون لا ينتقل عند الاحتكاك ←
عينة مادية معتمدة توضح التباين الطبيعي المقبول مقابل العيوب (الثقوب، القطوع العميقة)	المادة تبدو مناسبة ←
عينات كتابة لتقييم التريّش/التسرّب	الورق يبدو فاخرًا ←
وثائق FSC/LwG (تتطلب نطاقًا دقيقًا؛ شهادة المنشأة لا تعادل شهادة المنتج التصديق).	صديق للبيئة ←

إخلاء مسؤولية: لا توجد نتيجة نجاح أو ادعاء مطابقة محدد مسبقًا للرمز SKU ZPCNB0003.

قابلية إعادة التعبئة آلية تصميم، وليست توفيرًا ماليًا تلقائيًا.

قارن عروض الأسعار على محتويات متطابقة. سعر الغلاف وحده وسعر الدفتر المعبأ في علبة غير قابلين للمقارنة.

التكلفة الحقيقية للمشروع = [متخصص شحن/ تغليف] + [الاستبدال دورة حياة الحشوات] + [السعر الأولي للوحدة]

تعتمد قيمة دورة الحياة كليًا على تكرار الكتابة وتوافر الحشوات.

قد يُغفل أدنى سعر أولي للوحدة قطع الاستبدال الضرورية.

حدّد المُسلَّم

بشكل صريح.

يجب أن تظهر الأقلام والمطاطات الإضافية والبطاقات
والأغلفة والعلب كعناصر منفصلة مطلوبة بشكل مستقل.

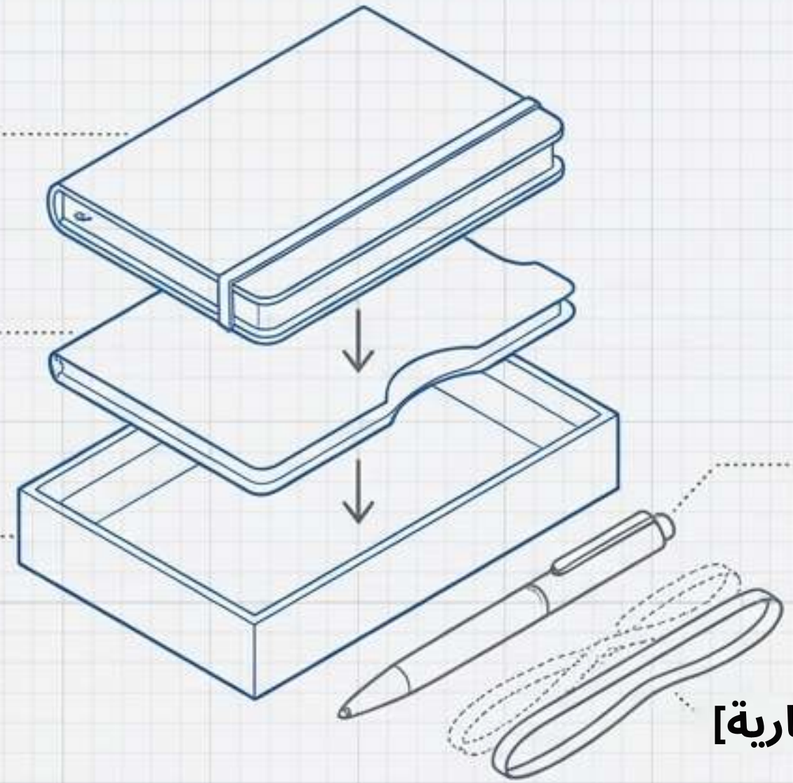

الطلبات المتكررة

احتفظ بأبعاد الحشوة المعتمدة،
ومرجع الورق،
وعينات المواد لمنع
إخفاقات التوافق المستقبلية.

الخدمات اللوجستية

ميّز بين افتراضات الإنتاج،
والنقل، والجمارك.
أكّد الرسوم
والضرائب.

التوزيع

بالنسبة للهدايا المسمّاة، حدّد كيفية
بقاء هوية المستلم
مرتبطة بالدفتر
الصحيح.

ZIGPAC

ابنِ عرض سعر Zigpac انطلاقًا من المستخدم الفعلي.

يربط مشروع دفتر الملاحظات الجلدي القابل لإعادة التعبئة الناجح عادات الكتابة لدى المستلم بغلاف محدد بوضوح، وورق قابل للاستبدال، وتخصيص شخصي واضح.

قائمة مراجعة أساسيات عرض السعر
1. الكمية وتاريخ الوصول المرغوب.
2. أبعاد الحشوة المقصودة أو عينة مادية.
3. متطلبات الجلد وموجز التغليف.
4. ملفات الشعار وقوائم التخصيص.

دليل مشتريات دفتر ZIGPAC المخصص.