المخطط الإرشادي للمشتريات لـ ZPCNB0005

دليل فني للمشترين حول تحديد مواصفات وتقييم وتأمين دفاتر ملاحظات مخيطة بالتبيت المركزي مصنوعة من الورق المقوى الكرافت المخصص
دون الاعتماد على افتراضات السوق.

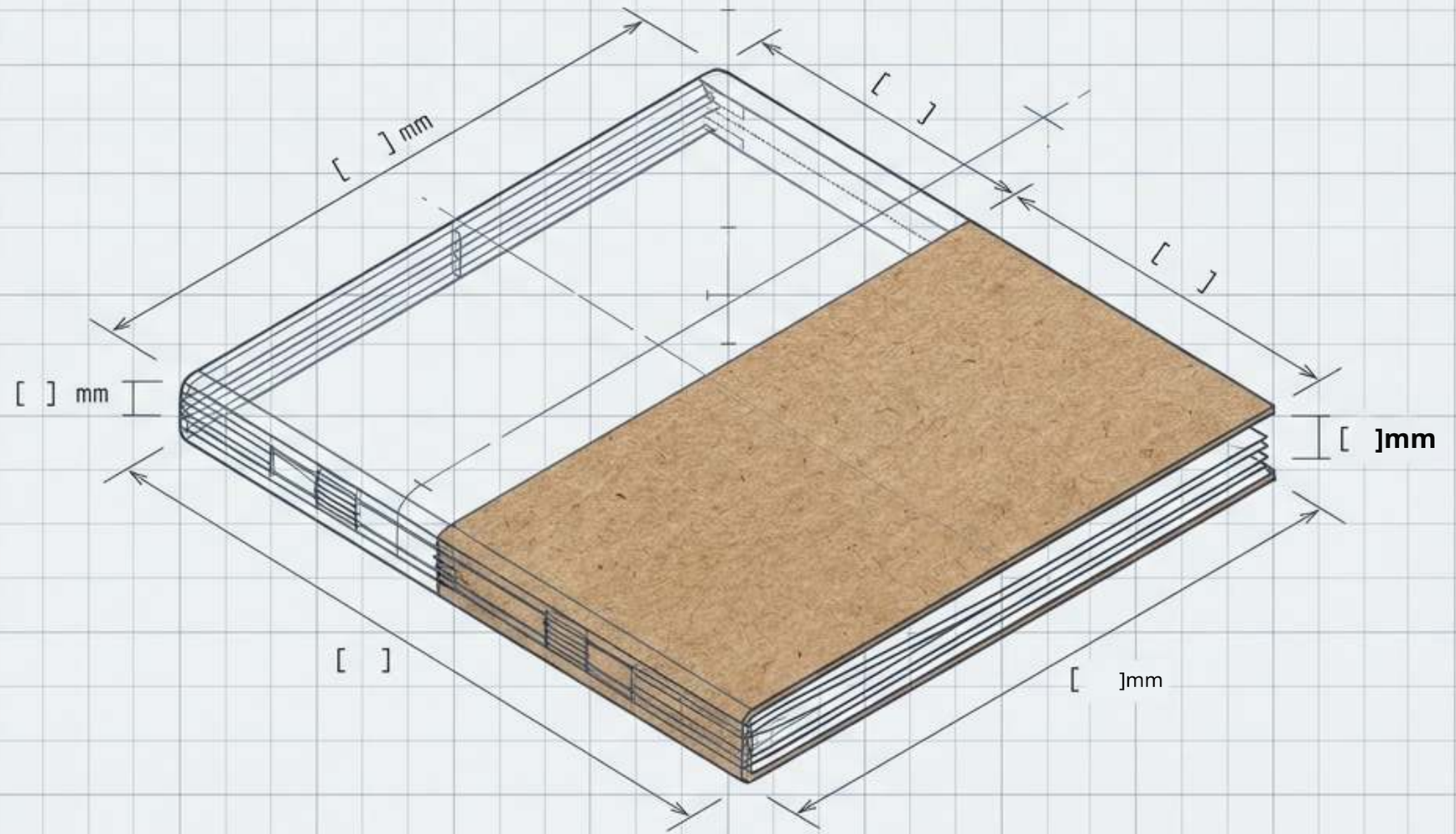

ZIGPAC

يتطلب التصنيع المخصص الناجح هندسةً لا افتراضات

قد يبدو الدفتر مثالياً في معاينة التصميم الفني ويخيب الظن تماماً عندما يكتب فيه أحد فعلاً. يتطلب توريد رمز المنتج ZPCNBOo05 التخلص بشكل استباقي من افتراضات السوق، وإنشاء نقاط تحكم دقيقة وقابلة للتحقق في كل مرحلة من مراحل سلسلة المشتريات.

الافتراض

يبدو كرافت،
إذن فهو مُعاد التدوير

الورق القياسي
يحمل جميع الأقلام

الإثبات الرقمي
يضمن
المظهر النهائي

الواقع

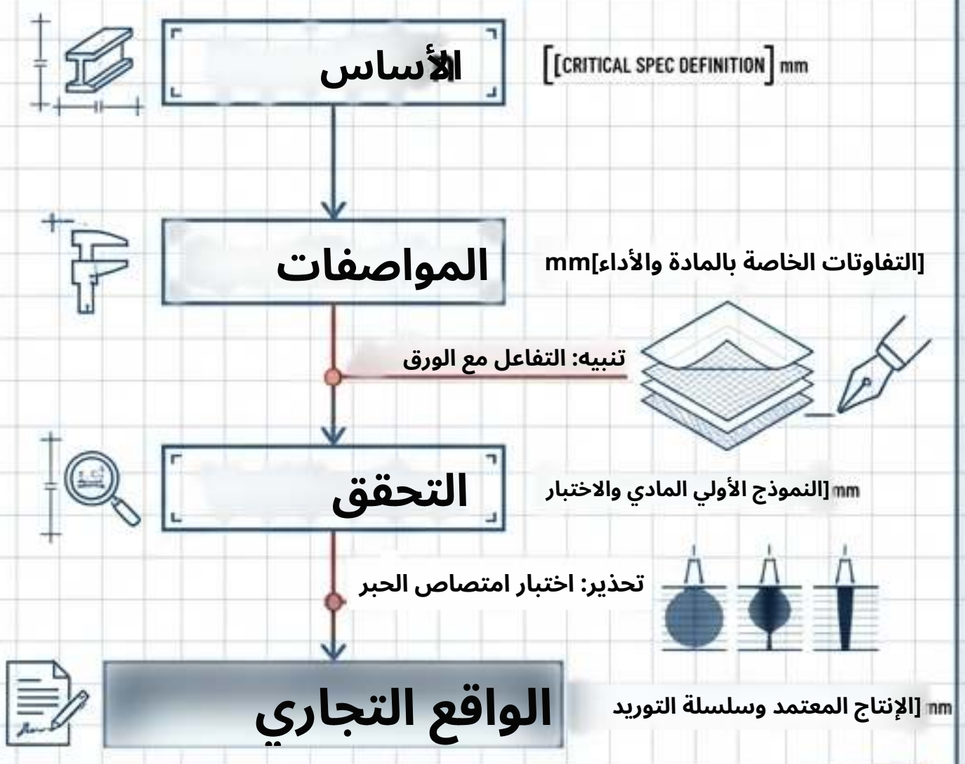

ZPCNBOOO5: مُتحقّق منه. مُهندَس. مؤمَّن

الحدود المادية لمنتج ZPCNBoo05

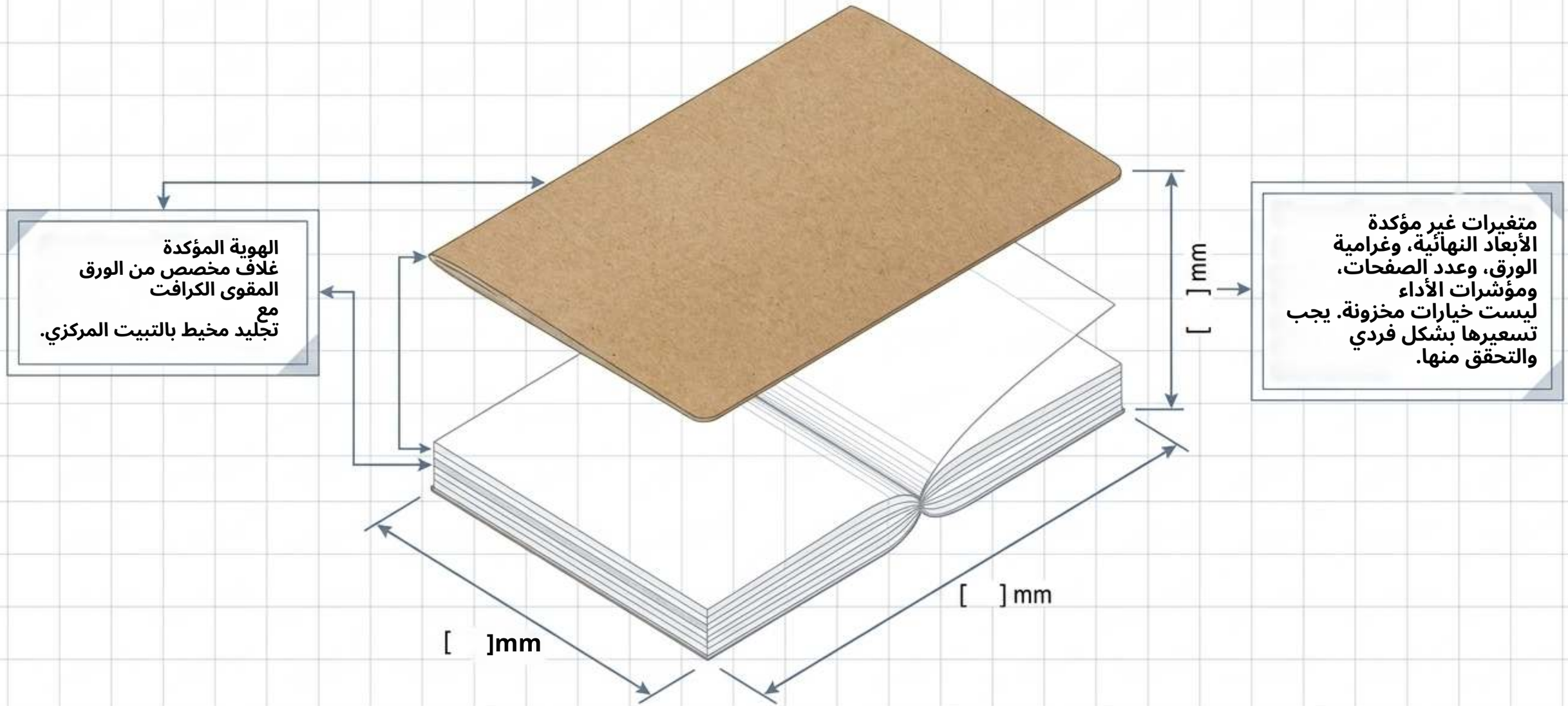

قيود الشكل تحدد واقعك التجاري

لا تستعر المواصفات من دفاتر الغلاف الصلب أو الدفاتر ذات السلك الحلزوني الحالية. تُدخل الأشكال المختلفة تنازلات إنشائية مختلفة فيما يتعلق بمساحة الكتابة والعرض ومدى التخصيص.

غلاف صلب من الكرتون الرمادي المغلف	حلزوني / بسلك معدني	(كرافت، مخيط بالتبيت المركزي) ZPCNBO005
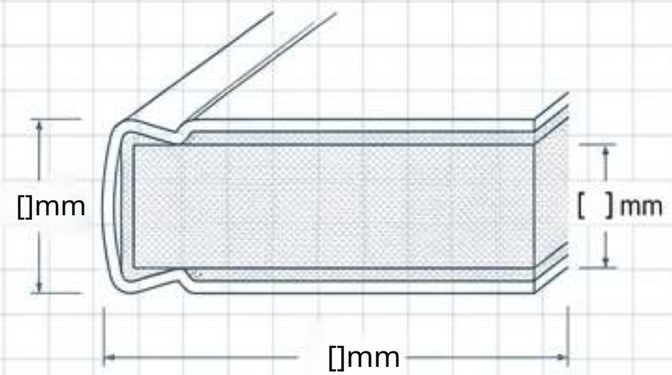	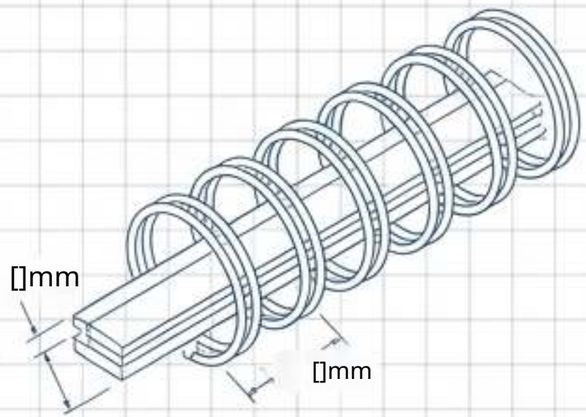	مفهوم كرافت متماسك يتطلب أخذ عينات دقيقة لتحديد السعة والتعامل. 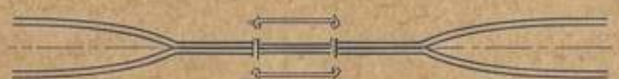
غلاف ذو بنية متينة يتطلب تصنيعاً مختلفاً تماماً وعرض أسعار منفصلاً.	آليات فتح وقلب صفحات مختلفة جذرياً. وليس نسخة تجليد مختلفة من هذا المنتج.	

حوّل احتياجات المشروع إلى معايير تصنيع دقيقة
حدد هذه المتغيرات المنفصلة بشكل مستقل قبل طلب عرض السعر. لا تعامل السُمك والغرامية على أنهما قابلان للتبادل.



حدِّد سعة الكتابة لمنع أخطاء التسعير

يُنشئ مصطلح المورّد لـ'الأوراق' تبايناً كبيراً في التسعير. اذكر دائماً عدد صفحات الكتابة المطلوب صراحة، مع تعريف الصفحة بأنها وجه واحد من الورقة المادية. وضّح بدقة ما إذا كانت ألواح الغلاف أو الإدراجات التعريفية مشمولة في هذا العدد.

مخطط الصفحة مقابل الورقة.

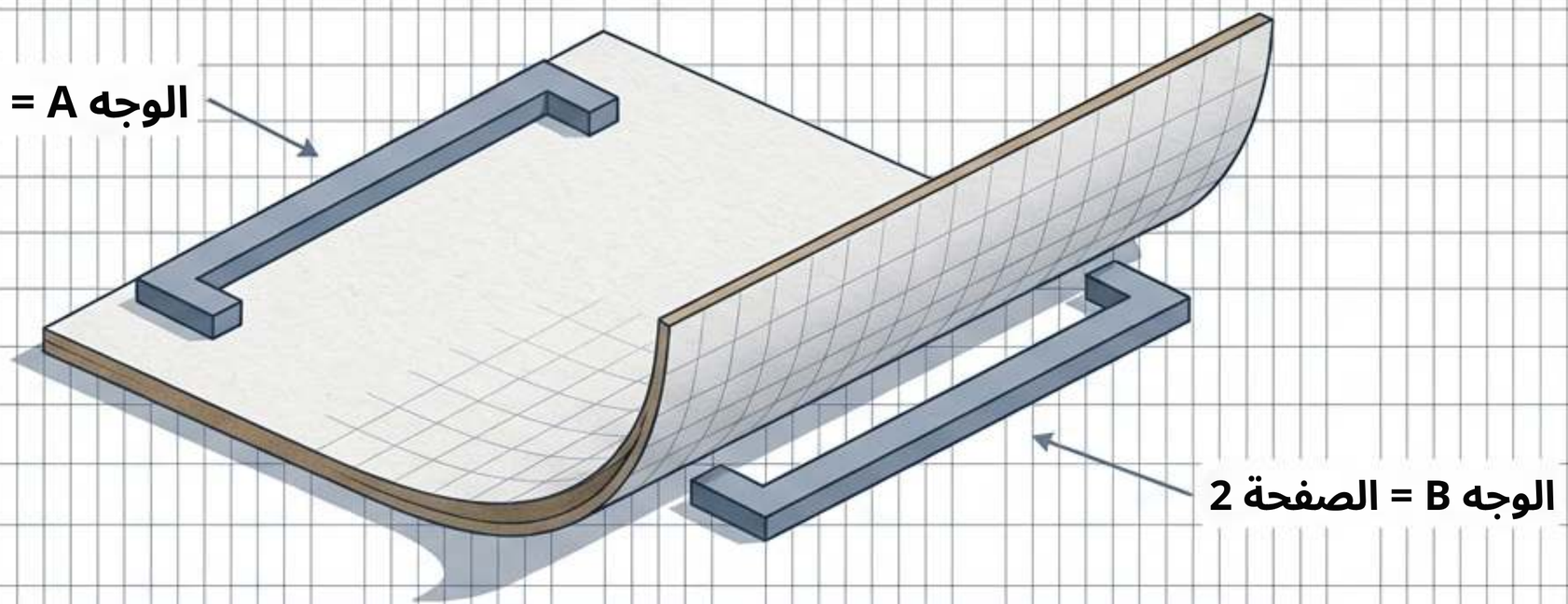

ورقة واحدة (لوح) = صفحتان

يجب أن تصمد التشطيبات الزخرفية أمام الواقع الميكانيكي

لا يمكن للمعاينة الرقمية أن تؤكد ملمس السطح أو دقة الألوان أو التصاق المادة على الورق المقوى الكرافت. الرقائق المعدنية والتبريز البارز والطلاءات السطحية متغيرات غير مُتحقَّق منها.

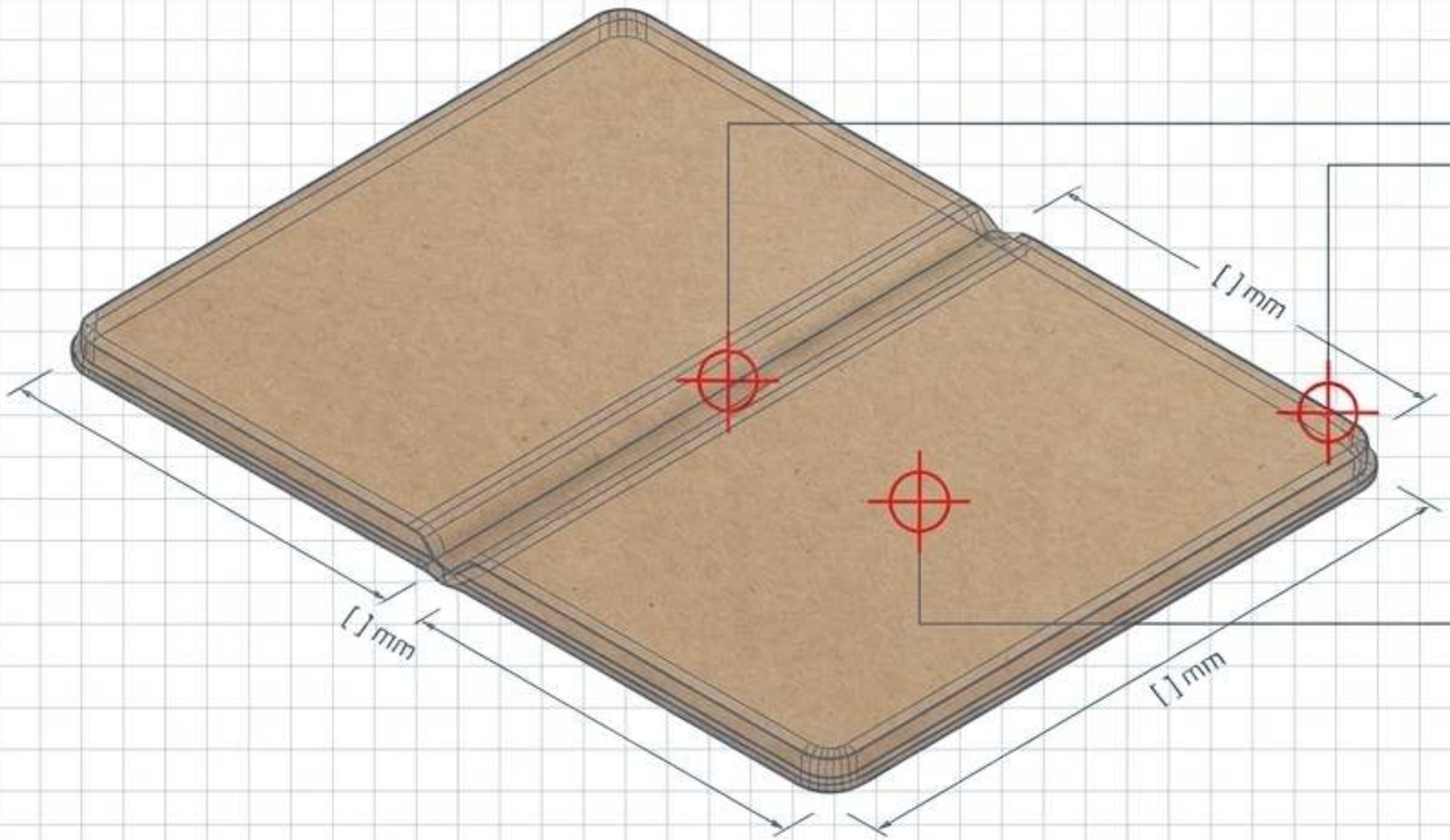

اختبار الطي:

افحص التشطيبات بحثاً عن التشقق والتقشر ورفع الحواف عند عمود التجليد.

الملحقات:

حلقات القلم أو أشرطة الإغلاق ليست قياسية وتتطلب فحوصات جدوى إنشائية.

حدِّد نقاط تحكم متسلسلة قبل بدء الإنتاج

تقدير الاستجابة للمبيعات ليس التزاماً إنتاجياً. ميّز بين مدد إعداد العينات والمراجعات والإنتاج والشحن. أكد بدقة أي حدث موافقة أو دفع يطلق كل مرحلة.



المعاينات الرقمية لا يمكنها التحقق من الأداء المادي

ملف غلاف جميل يمكن أن يخفي بسهولة العيوب الإنشائية. وحيثما تكون الخصائص اللمسية أو السلوك الميكانيكي أو توافق الحبر مهمة لقبول المشروع، يجب التحقق منها من خلال

عينة مادية مصنّعة وفق المواصفات المقترحة بدقة.

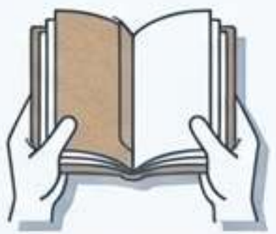

العينة المادية

- الرائحة عند الفتح
- تماسك الصفحات
- حالة الطيّ
- أداء الكتابة



الإثبات الرقمي

- الإملاء
- المحاذاة
- تسلسل الصفحات
- موضع الشعار
- ملمس الورق
- سلوك الحبر

wah

ZIGPAC

اعزل واختبر سلوكيات الحبر المحددة

«مناسب لأقلام الحبر» ادعاء غير مثبت حتى يتم اختباره. الغرامية وحدها لا تضمن توافق الكتابة بالقلم.

يجب اختبار العينة المادية بالأقلام الدقيقة التي سيستخدمها المستلمون، و الإبلاغ بوضوح عما إذا كانت الإخفاقات ناتجة عن الظهور الشبحي المرئي أو التسرب المادي للحبر عبر الورقة.

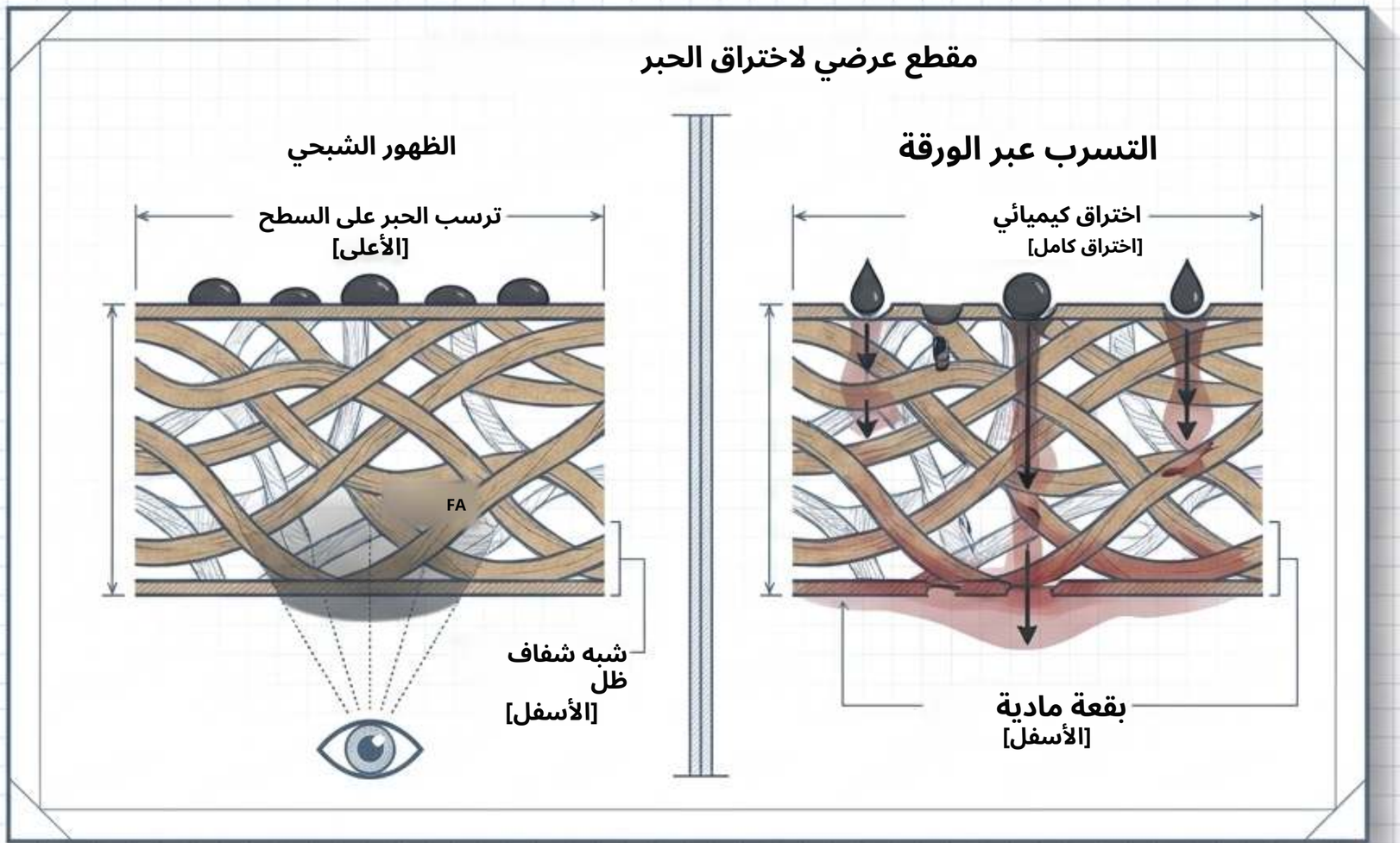

مظهر الكرافت ليس دليلاً على شهادة المادة

لا تستنتج الاعتمادات البيئية من غلاف بني.

إذا كان ادعاء المادة محورياً لمشروعك، فيجب كتابة توثيق FSC أو المحتوى المعاد تدويره المطلوب في الملخص، والتحقق منه قبل أن يتضمن أي تصميم فني ذلك الادعاء.

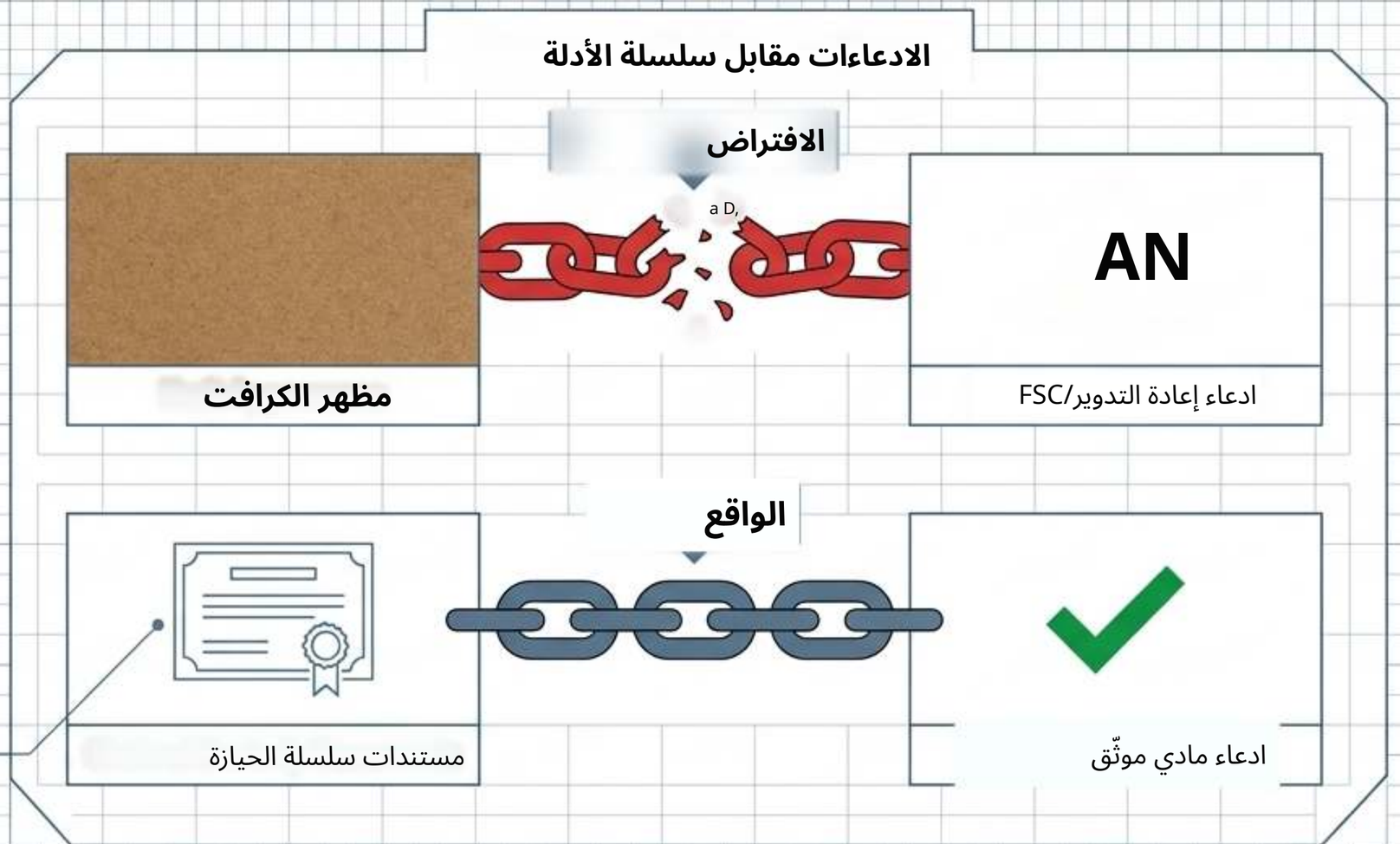

يتطلب إثبات FTC
أو توثيق سلسلة الحيازة الخاصة بـ FSC

يجب الاتفاق على حدود الجودة رياضياً
لا افتراضها

لا تستبدل التفاوتات المنشورة لمطبعة أخرى بمتطلباتك الخاصة. إذا كان الشراء يستخدم أخذ عينات AQL (حد الجودة المقبول)، فيجب الاتفاق كتابة على خطة أخذ العينات وتعريفات العيوب وإجراءات الفحص قبل التفويض بالإنتاج.

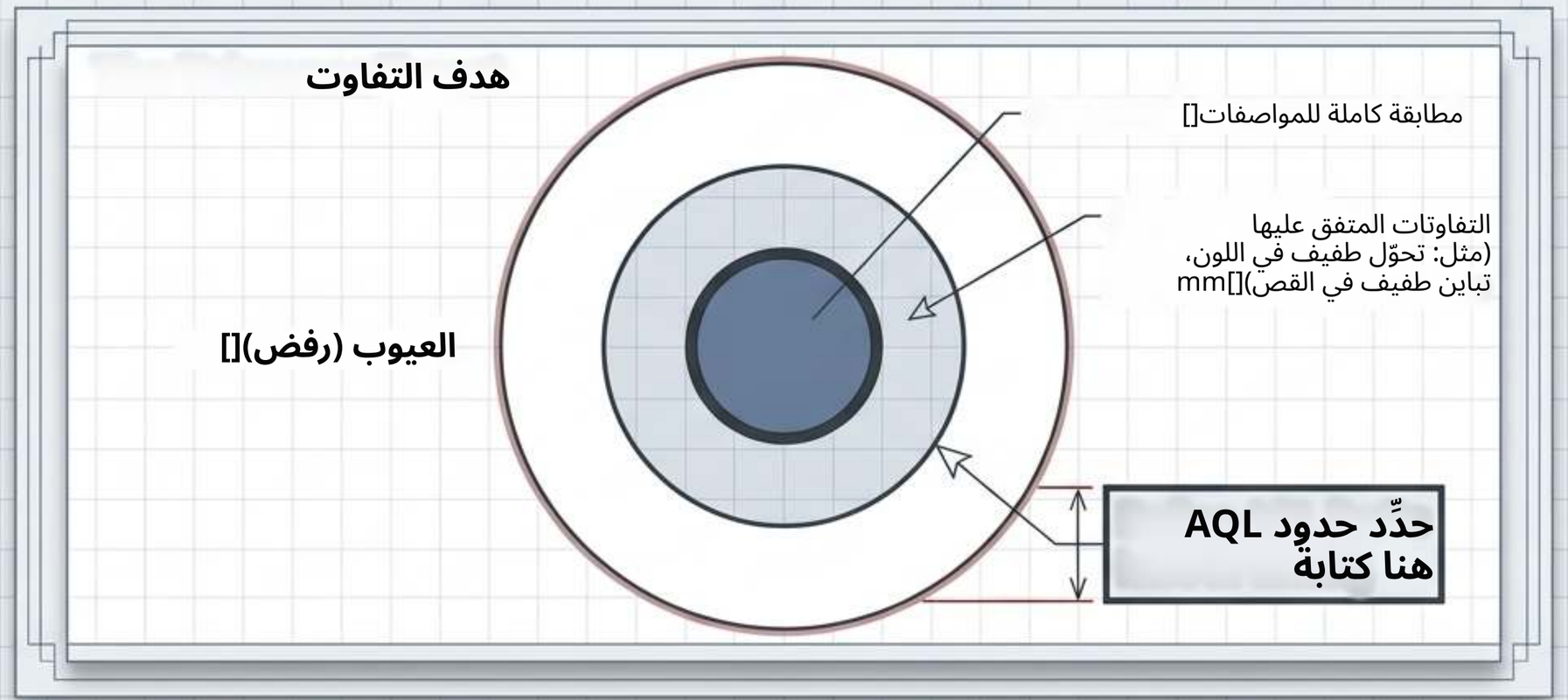

احمِ العرض طوال مسار التوصيل

تؤدي الغلاف الخارجي للعرض وكرتون النقل وظائف مختلفة تماماً. اطلب مقترحاً محدداً للتغليف يعالج تلف الزوايا والتعرض للرطوبة. بالنسبة للطلبات المتكررة، احتفظ بالنسخة الدقيقة من التصميم الفني ومواصفات المادة والعينة المرجعية — ولا تفترض أبداً أن شعاراً ثابتاً يضمن دفتر ملاحظات مطابقاً إذا تغيرت المواد.

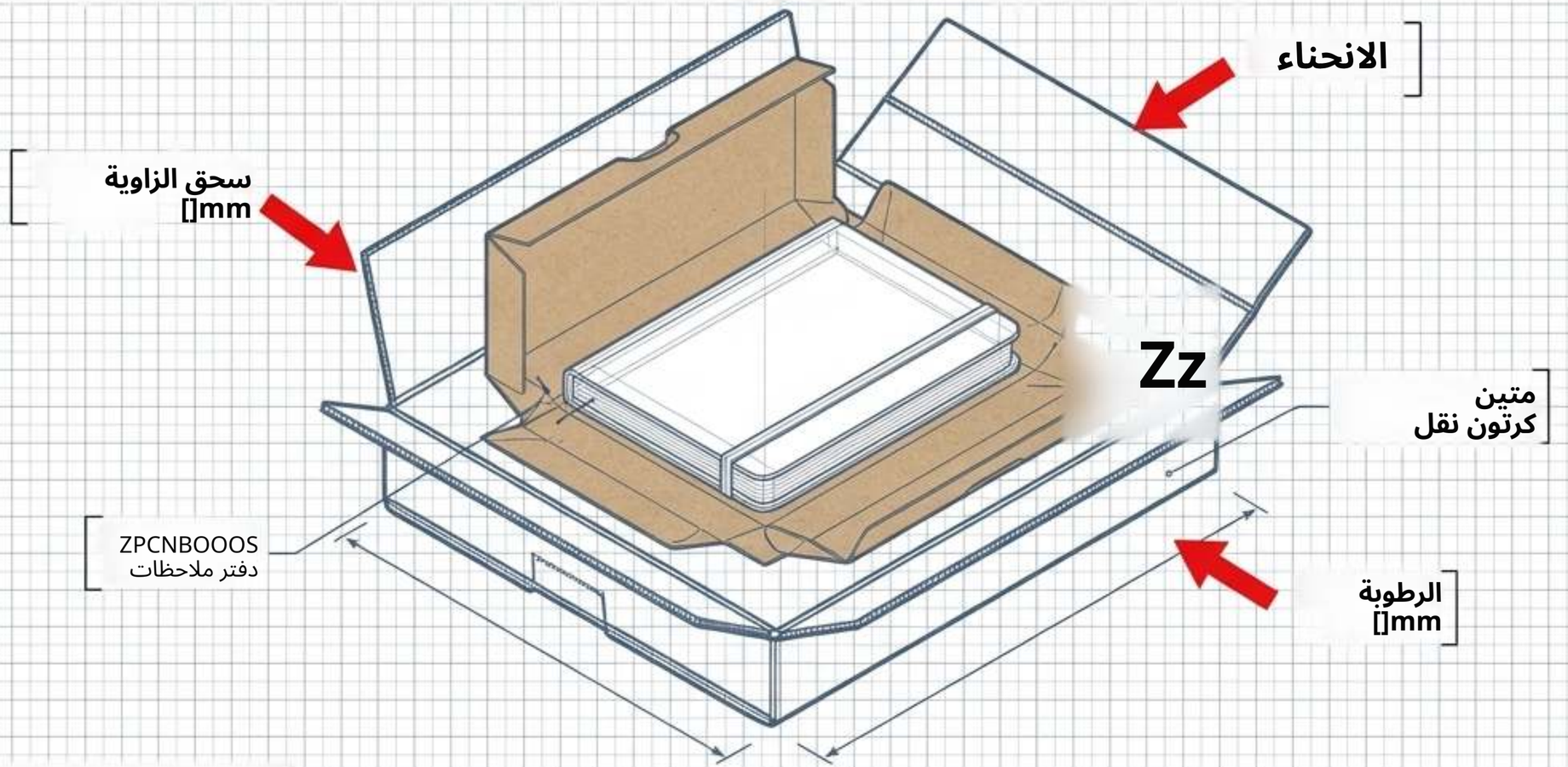

SS

إطار العمل للمشتريات الموثّقة والجاهزة للشراء

ملخص دقيق
الأبعاد، والسعة، والورق

أخذ عينات صارم
اختبارات الحبر، واختبارات الطي، والفحوص البصرية

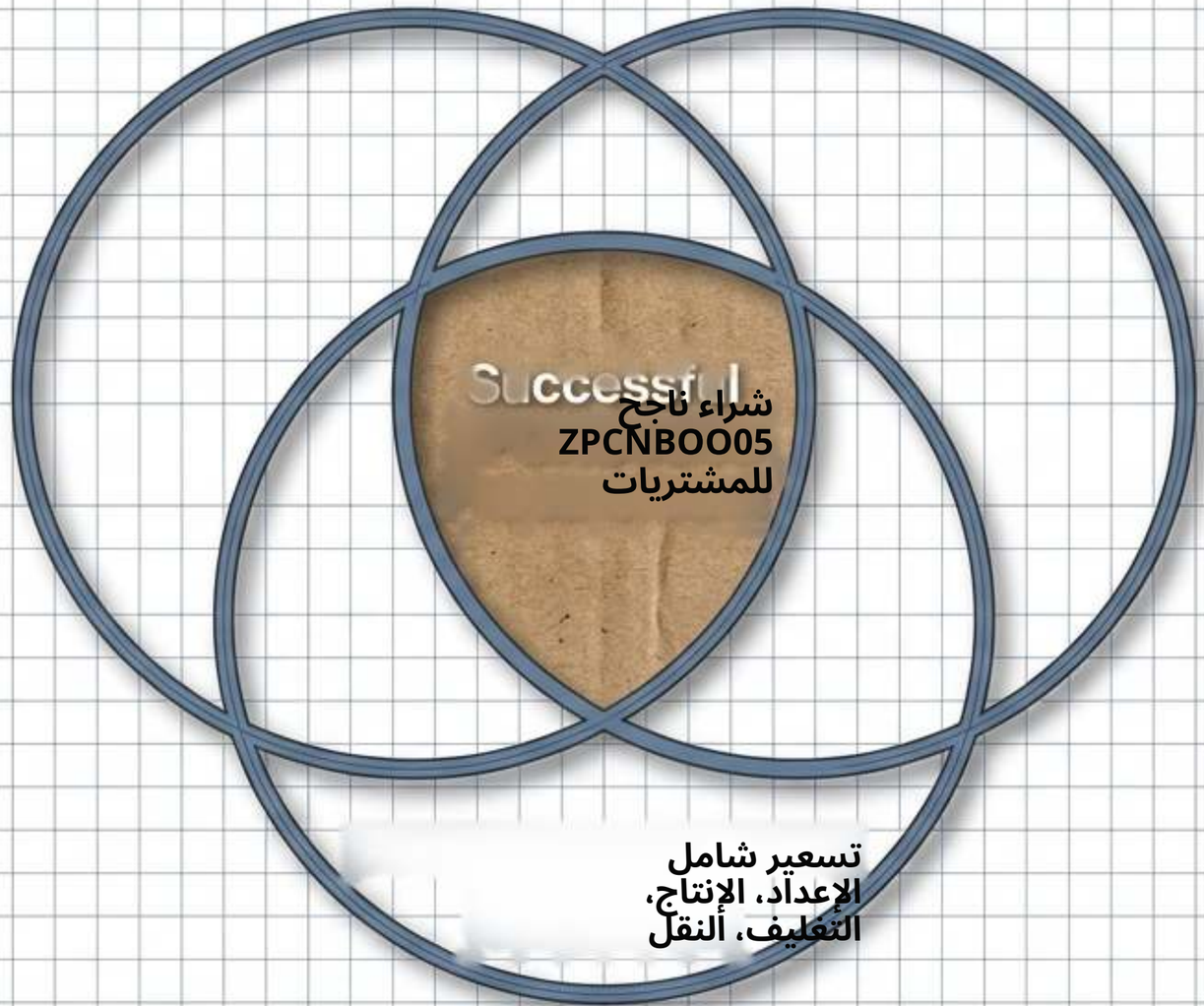

شراء ناجح
ZPCNBOO05
للمشتريات

تسعير شامل
الإعداد، الإنتاج، التغليف، النقل

ينجح التصنيع المخصص عند تقاطع الدقة والتحقق المادي والوضوح التجاري من خلال الحفاظ على هوية المنتج دقيقة، واعتماد تجربة الكتابة إلى جانب الغلاف، والمطالبة بأدلة قابلة للتحقق لكل ادعاء، تستبدل الافتراض بالتحكم الكامل في المشتريات.

ZIGPAC