دليل مشتري ZIGPAC:

دفاتر Wire-O مخصصة

مواصفات دقيقة للهدايا التجارية المخصصة بالعلامة، والمفكرات، والملاحظات اليومية

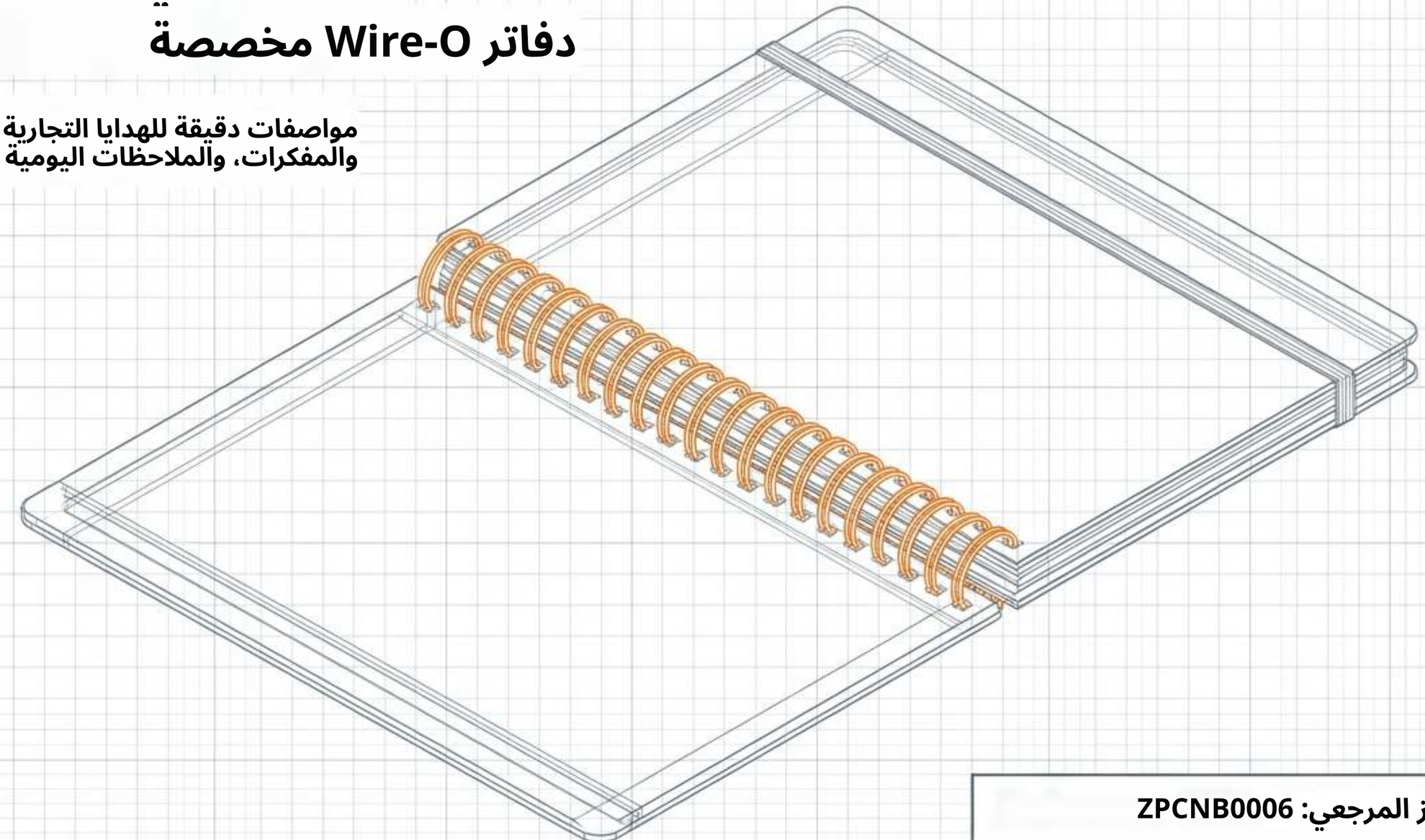

الرمز المرجعي: ZPCNB0006

صمّم للمستخدم، لا للغلاف فقط



لا يمكن لغلاف متقن أن يعوّض عن صفحات تعلق بالأصابع، أو كتابة تظهر بوضوح من الجهة الخلفية بشكل مفرط، أو نص محصور في منطقة الثقب. أما الأثر التجاري لفشل التجليد فيتجاوز النسخة التالفة،
إذ يضر بتجربة العلامة التجارية نفسها.

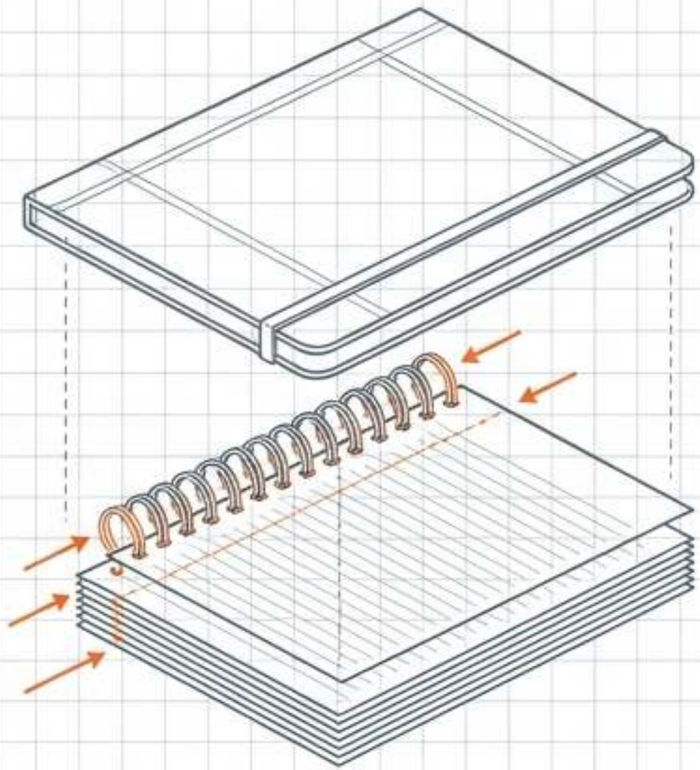

الحل العملي هو اعتماد بنية متكاملة،
مترابطة الأجزاء: داخل مطبوع، وغلاف منجز،
والسلك المختار، والتغليف المقترح.

مواءمة البنية مع طبيعة التطبيق

استخدام المستخدم	أولويات المواصفات
الفعاليات والتدريب	أعطِ الأولوية لملاحظات سهلة القراءة، ومساحة كتابة أكبر، وتنسيق نهائي يناسب مجموعة التوزيع. (ملاحظة: أدرج دائمًا تاريخ الفعالية في الاستفسار.)
التعريف بالعميل وهدايا العملاء	قيّم ما إذا كانت الصفحات التعريفية المخصصة بالعلامة التجارية أو قوالب الاجتماعات الوظيفية تخدم المستخدم بشكل أفضل من شعار منفصل.
العلامات التجارية المستقلة للقرطاسية	حدّد محتوى الداخل، ومجموعة الأغلفة، ومتطلبات التغليف قبل مقارنة كميات الإنتاج الكبيرة.
المفكرات المكتبية وملاحظات العمل	أعطِ الأولوية لموضع التجليد، وراحة تقليب الصفحات، ووصولاً متواصلاً إلى مساحة الكتابة بالقرب من الحافة المثقوبة.

تشريح تجليد الحلقة المزدوجة

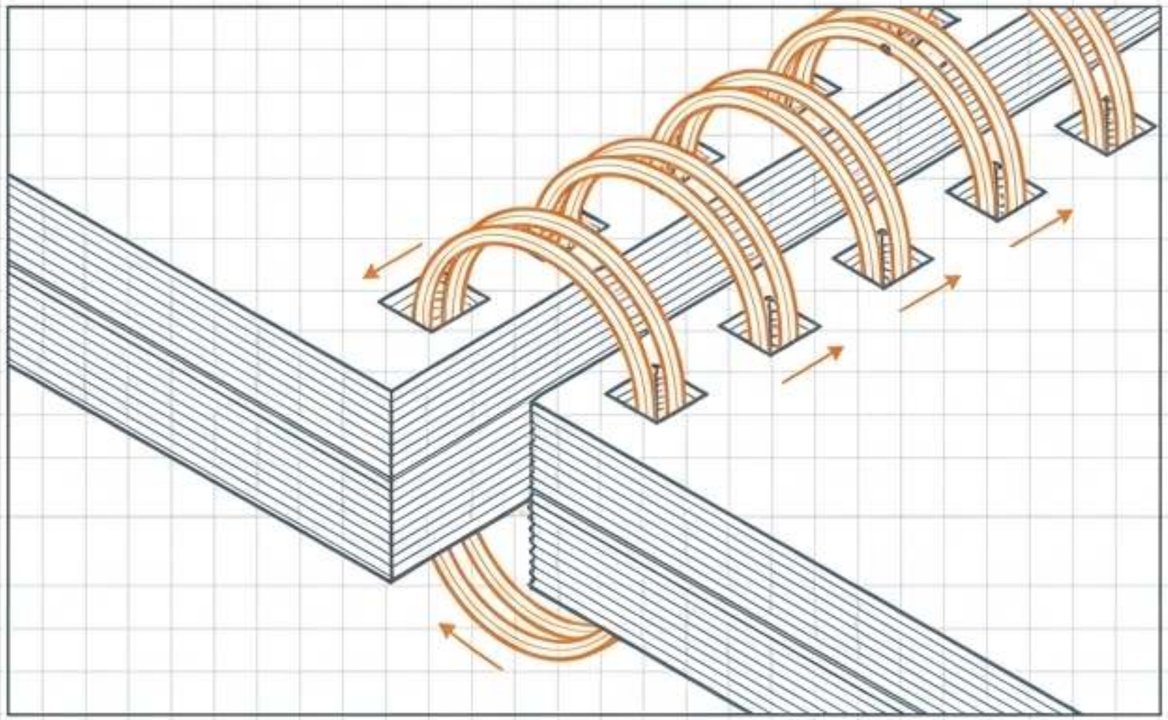

ذو الحلقة المزدوجة Wire-O

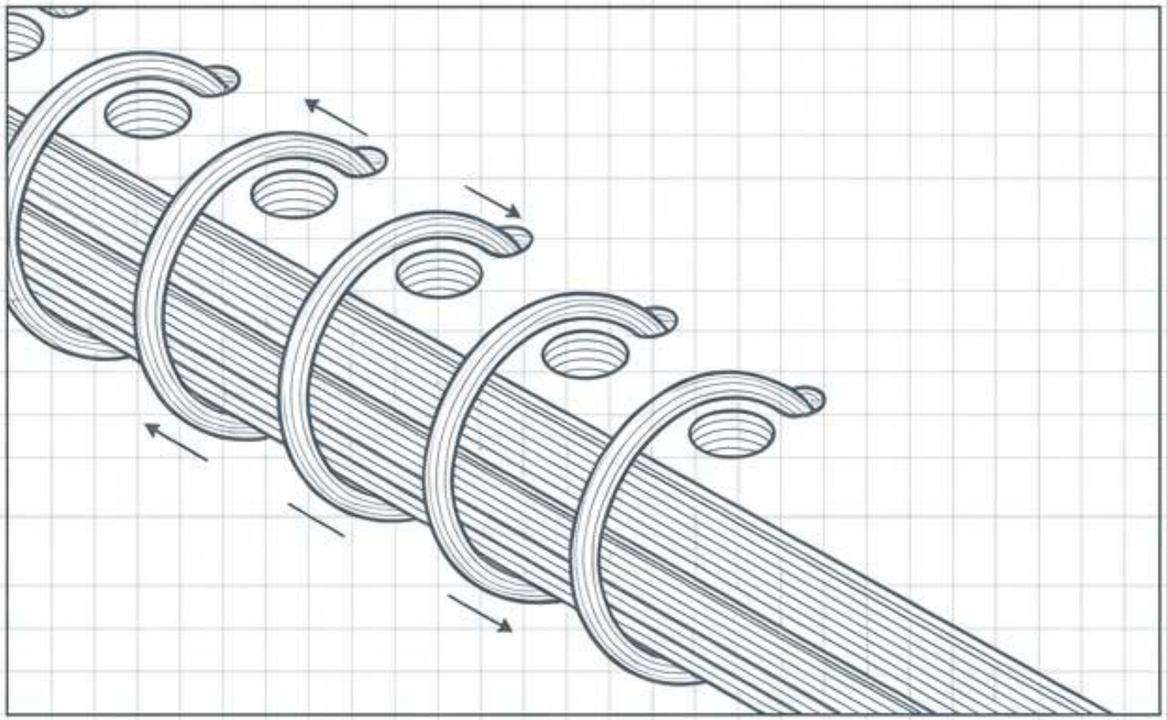

لولبي متصل

- يمسك التجليد ذو الحلقة المزدوجة الأوراق المثقوبة بزوج من الحلقات المعدنية المغلقة ميكانيكياً، على خلاف الملف اللولبي المتصل الذي يتبع مساراً لولبياً واحداً.
- حدّد البنية المطلوبة صراحةً. فطلب «دفتر لولبي» لا يضمن بنية الحلقة المزدوجة.
- ملاحظة: نظام Wire-O@ الأصلي ينتمي إلى عائلة منتجات James Burn. إذا كانت المستلزمات الأصلية المحمّلة بالعلامة التجارية مطلوبة، فيجب طلب ذلك صراحةً.

تقييم المفاضلات في التجليد

مصفوفة قرار التجليد		
المفاضلة المطلوب تقييمها	سبب الأخذ بالاعتبار	اتجاه التجليد
تلف الضغط، وجودة الإغلاق، حركة الطي الفعلية للخلف	تجليد معدني منظم، وشكل مكتبي يسهّل فتح الصفحات بشكل مسطح	سلك الحلقة المزدوجة المكشوف 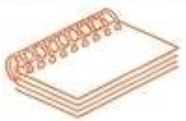
يغيّر تركيب الغلاف الإضافي سلوك الفتح	ظهر مغطى لعرض مغلق	سلك الحلقة المزدوجة المخفي 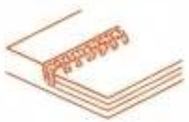
مظهر مختلف، وإنهاء الأطراف، ومحاذاة الصفحات	تجليد مرن للتعامل المتكرر والطي للخلف	ملف بلاستيكي أحادي 
لا يمكن أن يوفر تجربة كتابة مسطحة على الصفحة	ظهر قابل للطباعة، وغلاف ليّن تقليدي	التجليد المثالي 
الوزن، وتعقيد الإنتاج، وسلوك فتح مختلف	تنسيق هدايا منظم مع حماية كبيرة	التجليد المقوّى المخيط 
يفتقر إلى مظهر أنيق للبيع بالتجزئة أو للهدايا	احتمال استبدال الصفحات	المشط القابل لإعادة الفتح 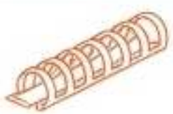

تحدد هذه المصفوفة أسئلة نموذجية، وليست ترتيبات مضمونة.

ZIGPAC

قيود المقاس واختيار الورق

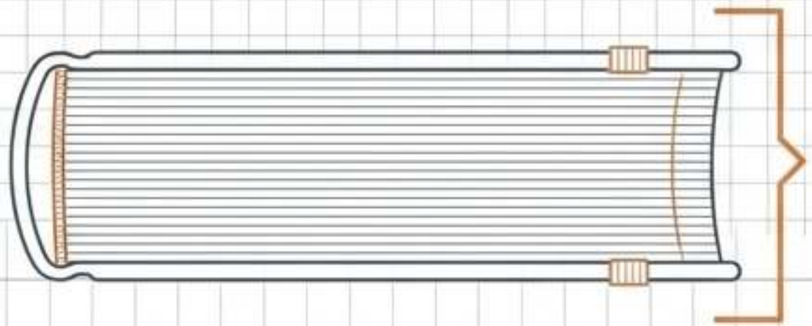

سماكة الكتلة النهائية

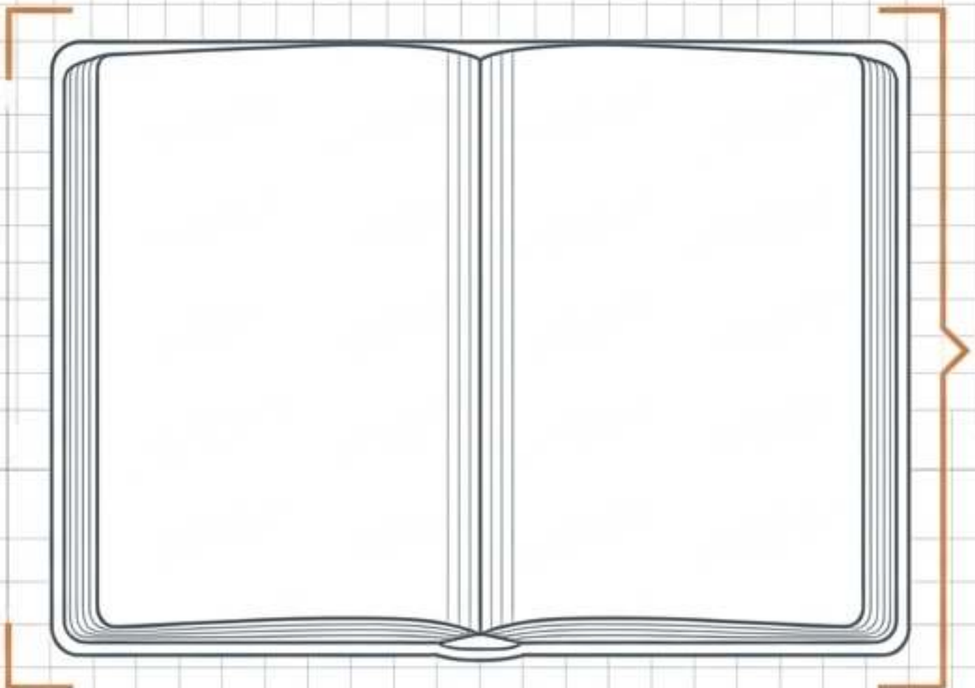

المقاس النهائي

واقع السعة:

تعتمد سعة التجليد علي الأبعاد المادية، وحالة التحميل المجمعة (الأغلفة + الإدخالات)، والتحقق من صحة العينة
- وليس مجرد مخطط عام لسعة الأوراق.

مغالطة وزن الورق (GSM):

خيارات 80 أو 100 أو 120 gsm هي نقاط انطلاق، وليست ضمانات. القيمة الأعلى لـ gsm لا تضمن تلقائياً سماكة الورق أو توافقه مع أقلام الحبر.

أبعاد المقاس:

حدّد الأبعاد بالمليمترات. فالمقاسات A5 (148 x 210 mm)، وA4 (210 × 297 mm)، ومتميزة US Letter (215.9 x 279.4 mm) صيغ مختلفة، وليست تسميات قابلة للتبادل.

هندسة التصميم الداخلي
الورقة الأكبر لا تحل تلقائياً مشكلة تخطيط داخلي يترك مساحة مفيدة قليلة جداً.

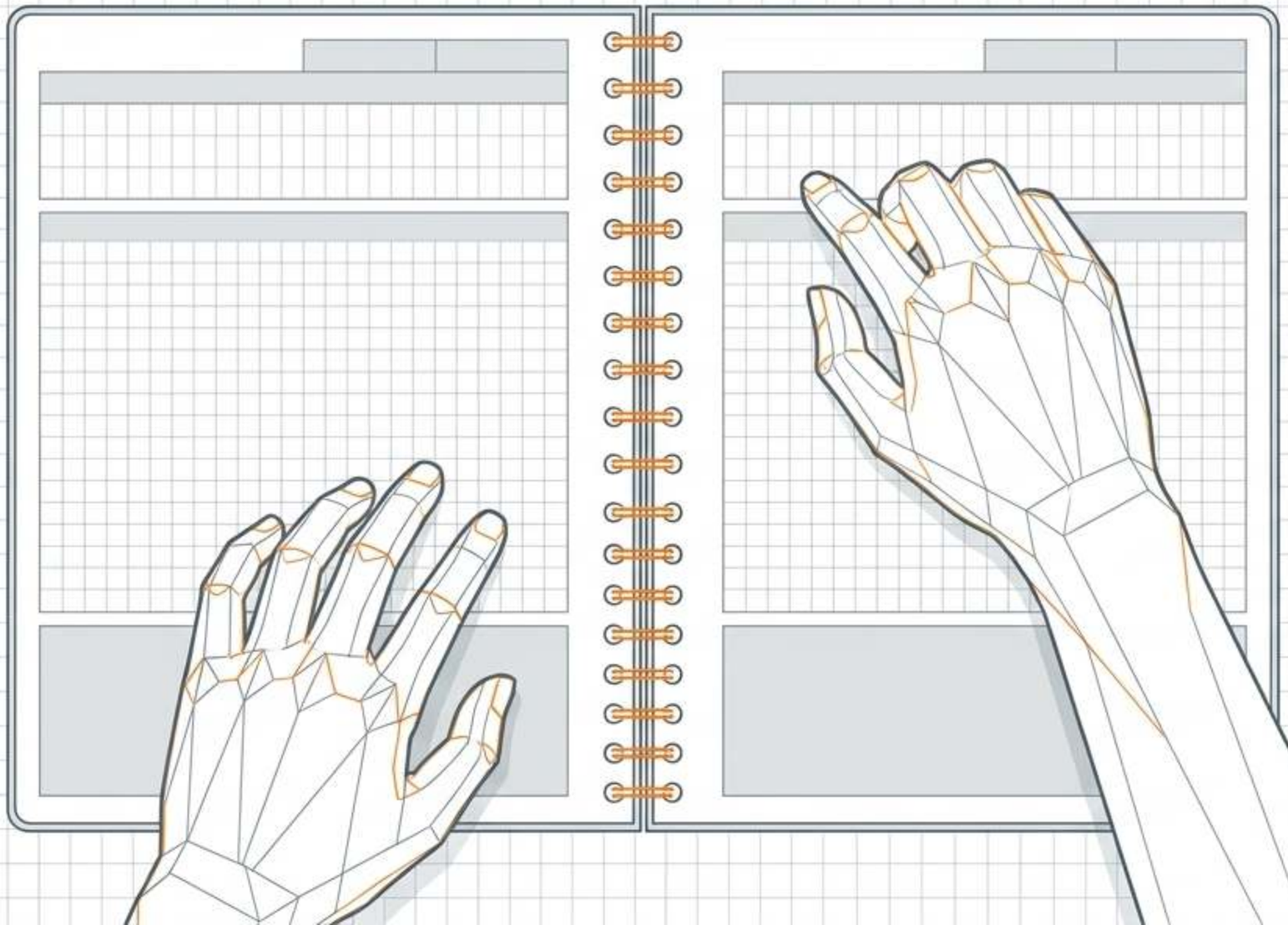

بالنسبة للمفكرات المكتبية، افحص
أصغر التواريخ والتسميات والأقسام
المسطرة
بالحجم الفعلي.

بالنسبة لملاحظات
الاجتماعات، اختبر فعلياً
الكتابة بالقرب من الحافة المثقوبة
مع مستخدمين يكتبون باليد
اليسرى واليمنى.

اختبر ورق الكتابة بالأقلام الفعلية
التي سيحملها المستلمون - تحقق
من ظهور الكتابة
من الجهة الخلفية،
ونفاذ الحبر،
والتمدد والتلطيخ.

ZIGPAC

الأغلفة، التجليد

والإغلاقات، والتداخل

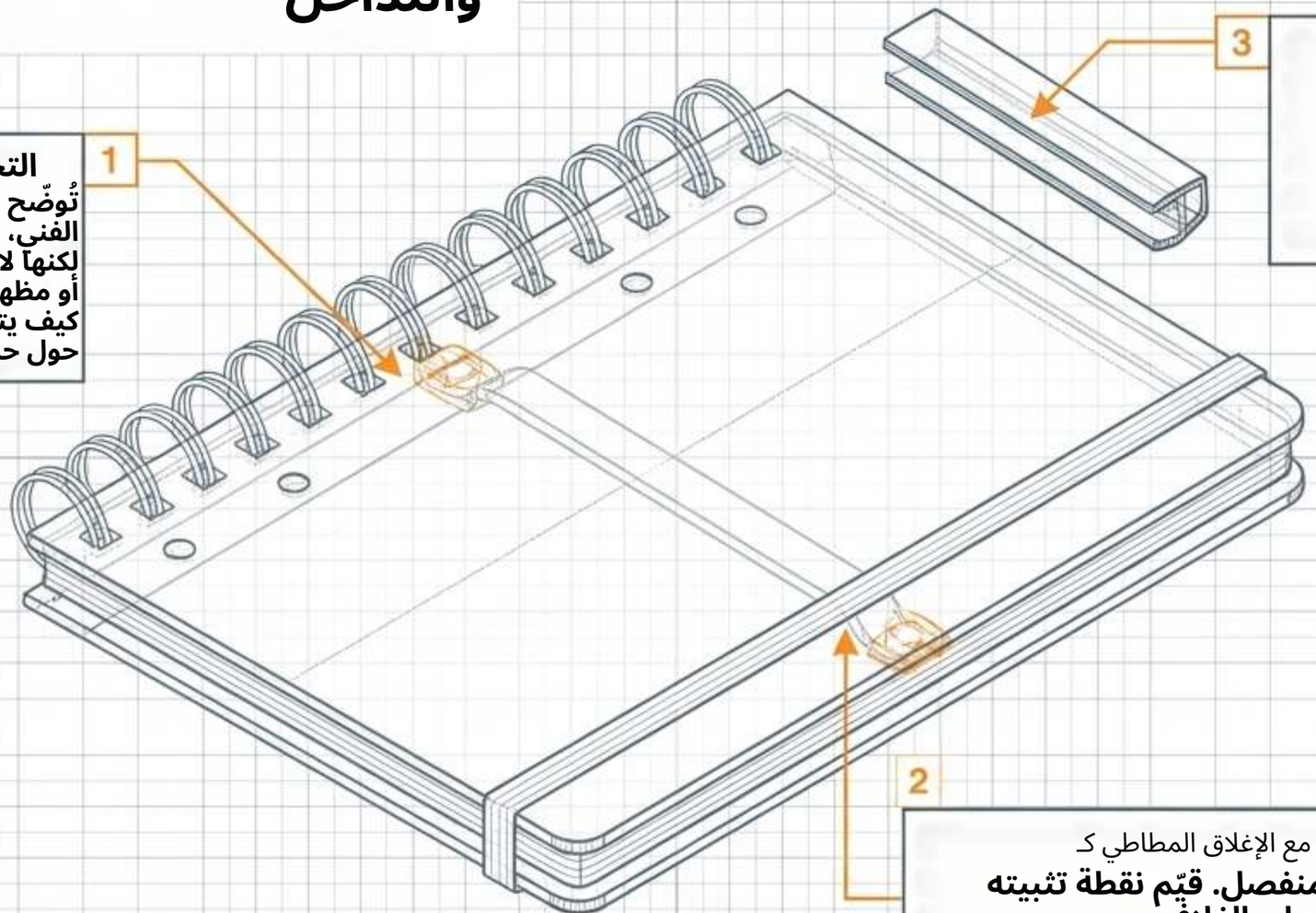

1 التحقق من المادة: صورة رقمية
تُوضّح الصورة الرقمية مكان العمل الفني،
لكنها لا تستطيع تحديد الملمس الفعلي، أو مظهر الرقائق المعدنية، أو كيف يتحرك الغلاف النهائي حول حلقات السلك.

3 الظهور المخفية: التغطية
التجليد يغيّر جوهرياً الحركة المتاحة.
صورة فوتوغرافية لسلك مكشوف لا يمكنها التحقق من تصميم السلك المخفي.

2
الإغلاقات: تعامل مع الإغلاق المطاطي كـ
بند مواصفات منفصل. قيّم نقطة تثبيته والضغط الواقع علي الغلاف، والتداخل مع عملية الفتح.

قيود العمل الفني و
مناطق الاستبعاد

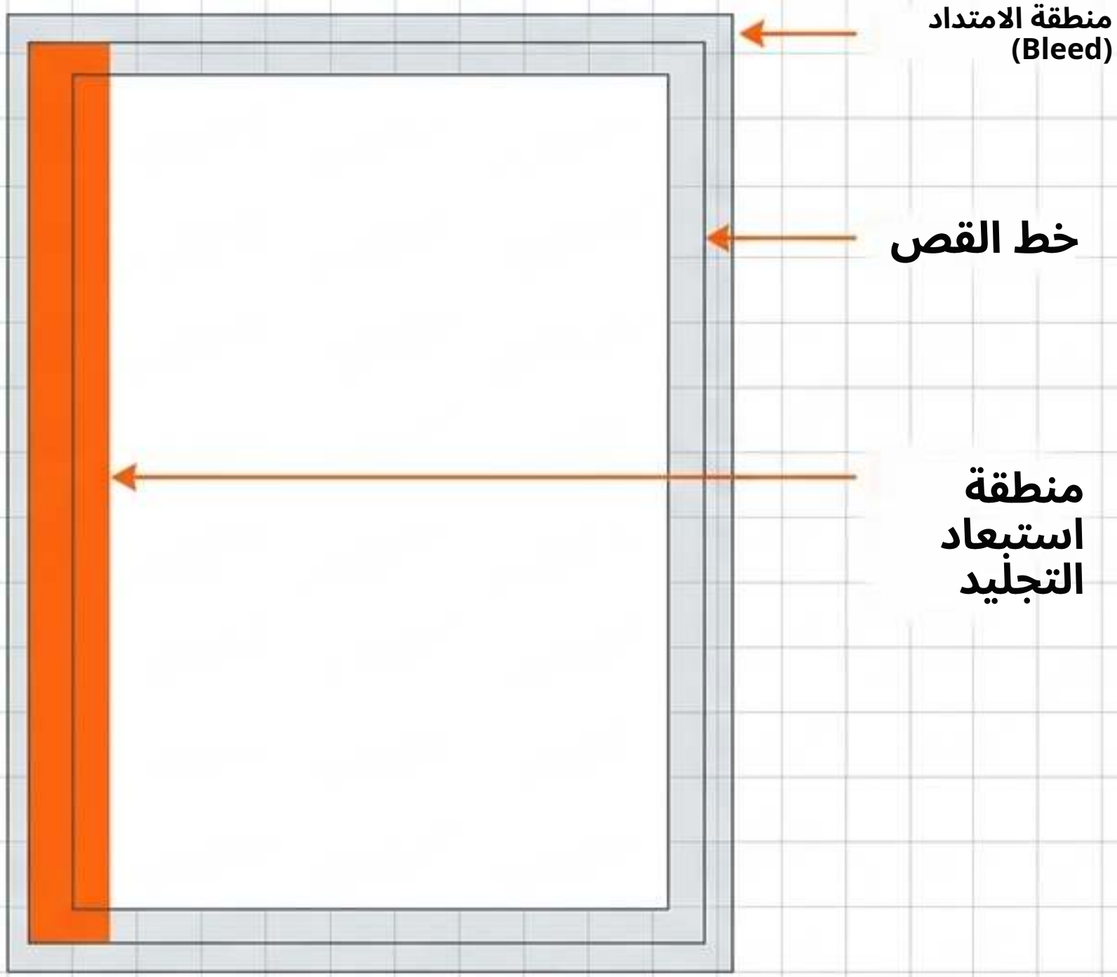

المخطط التفصيلي:

يمكن أن يمتد العمل الفني
الخلفي إلى منطقة الامتداد،
لكن الشعارات وأرقام الصفحات والنص العامل
يجب أن يبقى بعيداً تماماً عن منطقتي القص
والتثقيب.

سلامة البيانات:

لا تُصمّم جداول أو رسومات متصلة
تعتمد على محاذاة غير منقطعة عبر
التجليد المعدني.

قيود المراجع:

(ملاحظة: أدلة الموردين، مثل Walsworth's

امتداد 0.125 بوصة وهامش داخلي 0.5 بوصة
هي أمثلة صناعية - استخدم
دائماً القالب المعتمد
لك تحديداً وفق بنية التثقيب الفعلية لديك).

خط الموافقة المكوّن من 6 مراحل
خط الموافقة

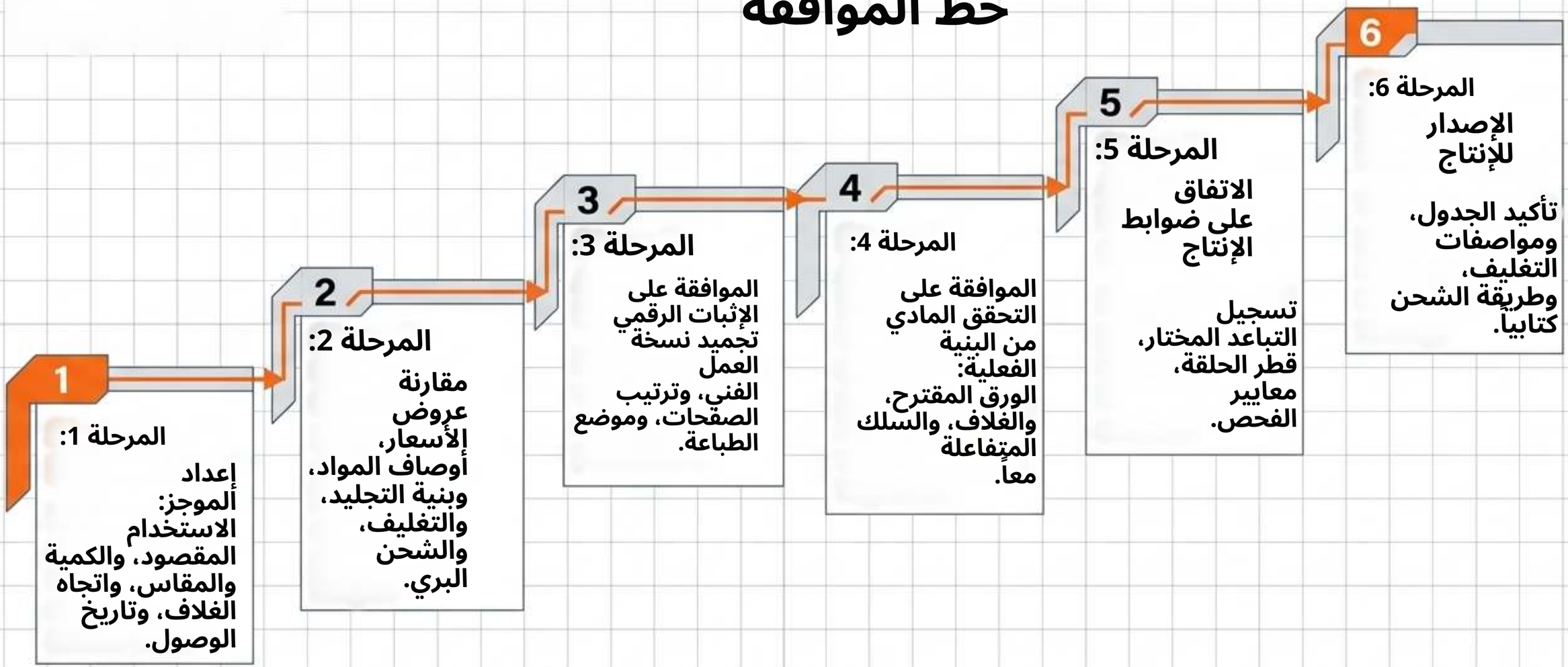

ZIGPAC

تشخيص العينة المادية

الهدف: يجب أن تكشف العينة عن الإخفاقات المادية المحتملة، لا مجرد أن تقدّم صورة جذابة للغلاف.

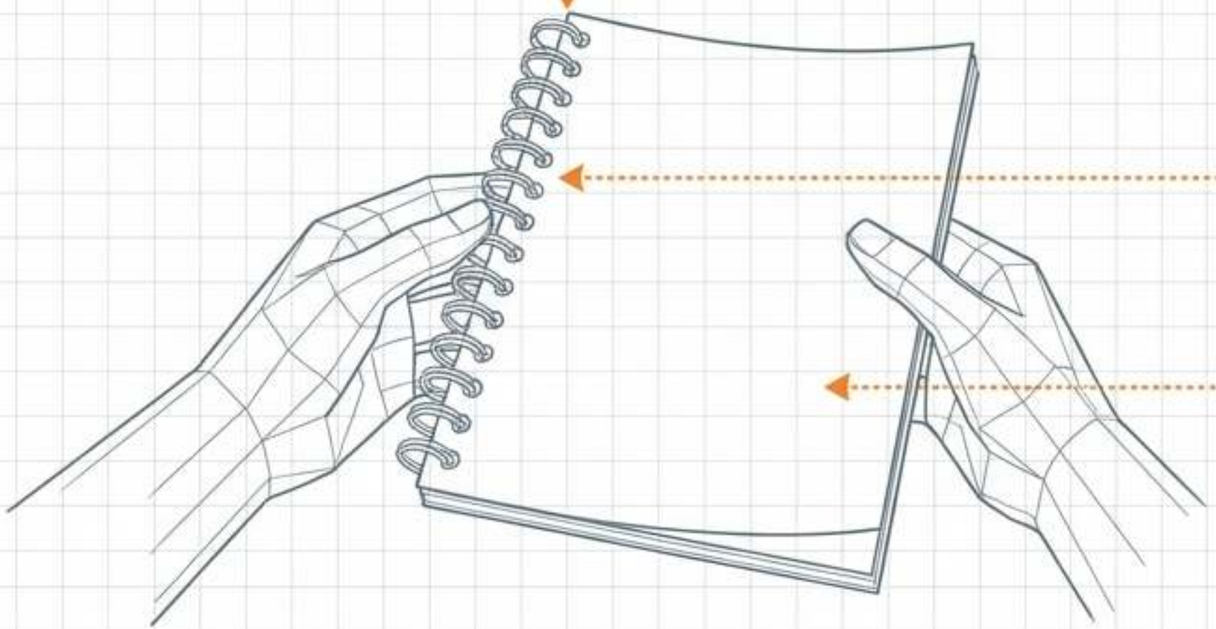

التجليد: افحص الحلقات المغلقة بشكل غير كافٍ
(الأوراق المرتخية)، والحلقات المغلقة بشكل زائد (التشوه)، والتعلق، أو الأطراف الحادة.

الحواف المثقوبة: افحص الثقوب الممزقة، والحواف الخشنة، والمحاذاة.

الحركة: اختبر حركة الطي للخلف وشد الفتح بالتشطيبات الفعلية والإغلاقات المركّبة.

معيار ضمان الجودة: إذا طُلبت خطة قائمة على AQL، فحدّد فئات العيوب. فرقم المجرد لا يضمن نسب عيوب ثابتة مقبولة AQL.

التنقل بين مطالبات المصادر والسلامة

المبدأ الأساسي: طابق كل وثيقة مطلوبة مع المادة أو العملية المحددة التي تتناولها فعلياً. شهادة إدارة الجودة ليست تقرير اختبار لقوة الحلقة أو الورق الديمومة.

الوثائق المطلوبة	السياق المعني	نوع المطالبة
يتطلب تفاصيل مطالبة خاصة بالطلب قبل اعتماد الملصقات. (لا توجد شهادة FSC معتمدة لهذا المنتج المؤقت).	يتعلق بتتبع مصدر المواد الحرجية.	مصادر FSC
لا تُسند هذا المسار تلقائياً إلى دفتر ملاحظات مؤسسي للبالغين.	ذو صلة بالمكونات المتاحة لمنتجات الأطفال.	إجمالي الرصاص وفق CPSC
الشهادات العامة للموردين لا تغطي كل سلك ملوّن.	يميّز الطلاءات السطحية الخاضعة للتنظيم عن الأحبار الممتصة، أو عن الطلاء الكهربائي.	الرصاص في الطلاء وفق CPSC

ZIGPAC

حماية التغليف والشحن

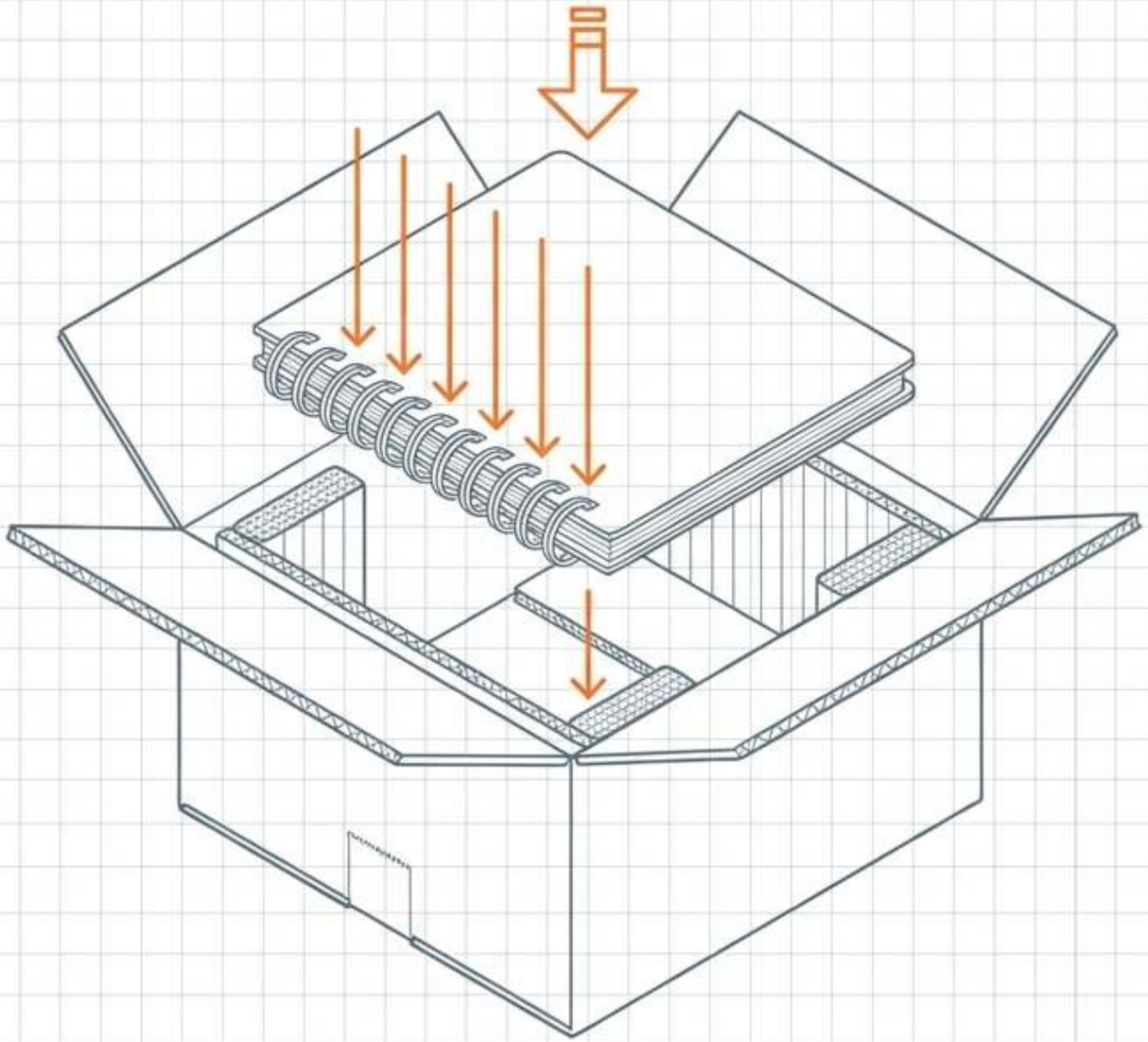

نقاط الضعف

خطط للحماية حول التجليد المعدني المكشوف،
وليس فقط الغلاف المطبوع.
ناقش العلب الواقية
أو ترتيبات حماية الظهر.

سعة الكرتون

يجب تحديدها بناءً على
أبعاد الدفاتر الفعلية،
ومواد التغليف، والتحقق من صحة العينة
- وليس نسباً افتراضية لعدد الكتب في كل علبة.

تخطيط اللوجستيات

افصل بين تواريخ الإرسال وتواريخ الوصول.
وحدّد كتابياً معالجة التأخيرات الجمركية، ورسوم الاستيراد،
وتسليم الوجهة
قبل إجراء الطلب.

ZIGPAC

إدارة دورة الحياة وإعادة الطلب

مغالطة «التصميم نفسه»: طلب «التصميم نفسه» وحده لا يحدد الدفتر النهائي المطابق تماماً.

تثبيت المواصفات

الحفاظ على المعيار: احتفظ بـ

نسخة العمل الفني، ومواصفات الورق، وتشطيب الغلاف، وتفاصيل السلك، والعينة المعتمدة، وسجل التغليف إلى أجل غير مسمى.

إدارة التغييرات

إدارة البدائل:

أعِد تقييم الكتابة وأداء الفتح كلما تغيّرت المادة. فتغيير سماكة لوح الغلاف أو مورد الورق يغيّر هندسة التجليد جوهرياً.

إعادة الطلب

يجب أن تشير طلبات التكرار إلى المواصفات المثبّتة وأي بدائل مادية معتمدة.

نهاية دورة العمر

تعليمات إعادة التدوير تختلف حسب الموقع (مثل إزالة التجليدات المعدنية). ويجب على المستلمين اتباع إرشادات الجمع المحلية.

ZIGPAC

تركيب موجز المشروع الموحد

النظام: الطلب الناجح نظام مترابط. قيّم إجمالي التكلفة
المسلمة: الدفاتر، والإعداد، والبروفات، والتشطيب، والتغليف، والنقل.

