تحديد المنتج: ZPCNB0007

شراء مخصص لتجليد حلزوني بلاستيكي

دفاتر

دليل الشراء القائم على المواصفات

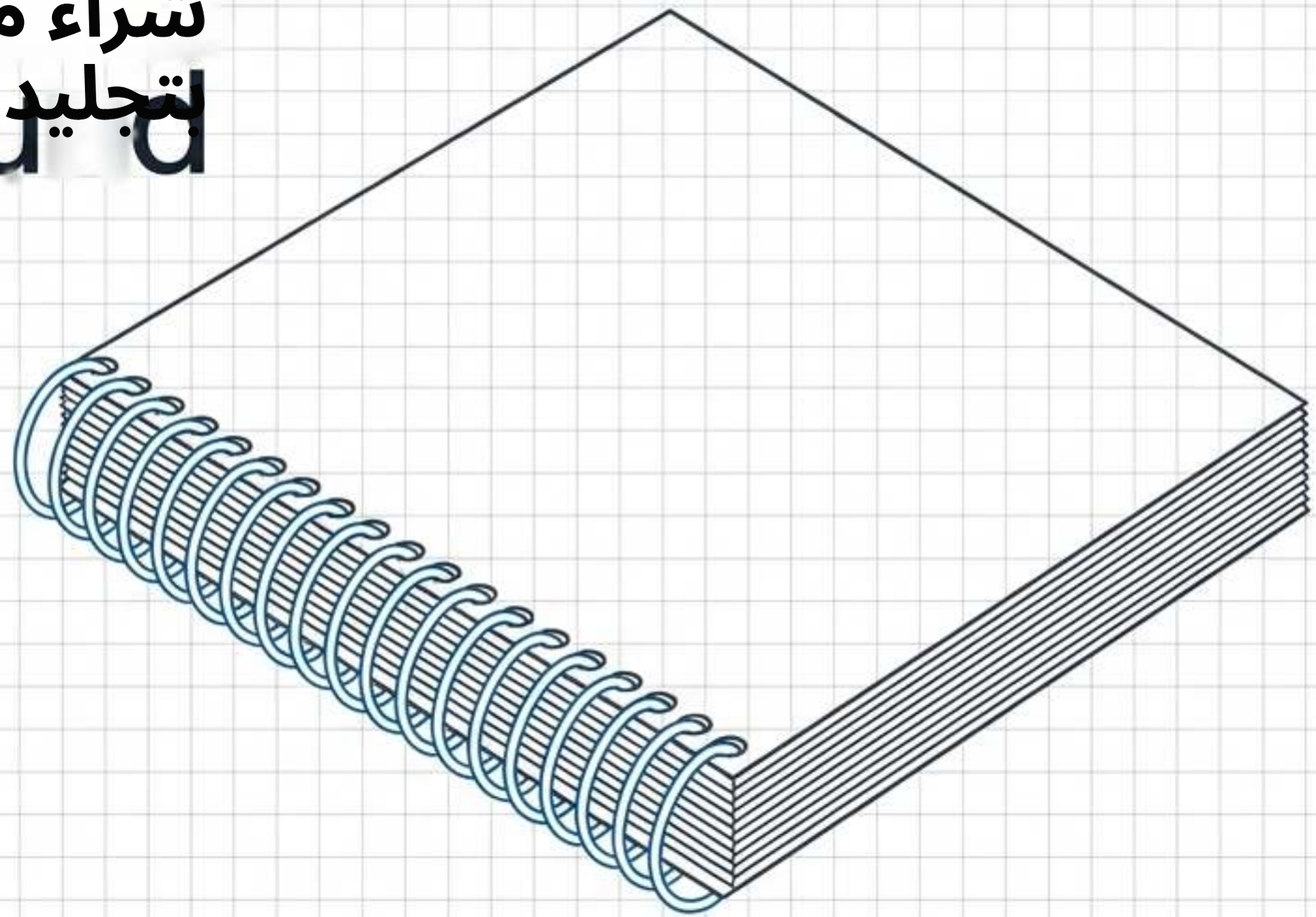

ZIGPAC

لا يمكن للغلاف الأنيق أن يعوّض الأعطال الهيكلية.

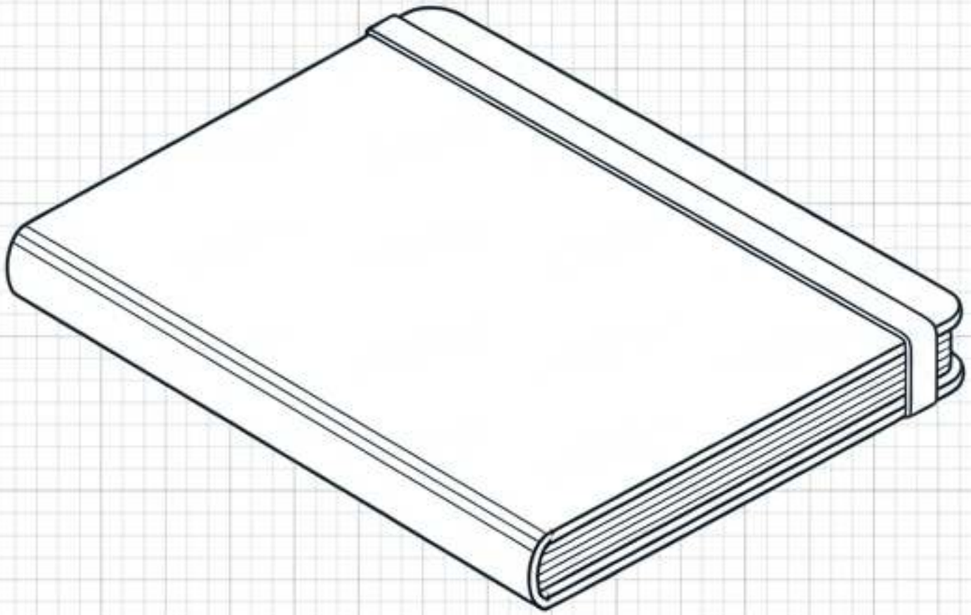

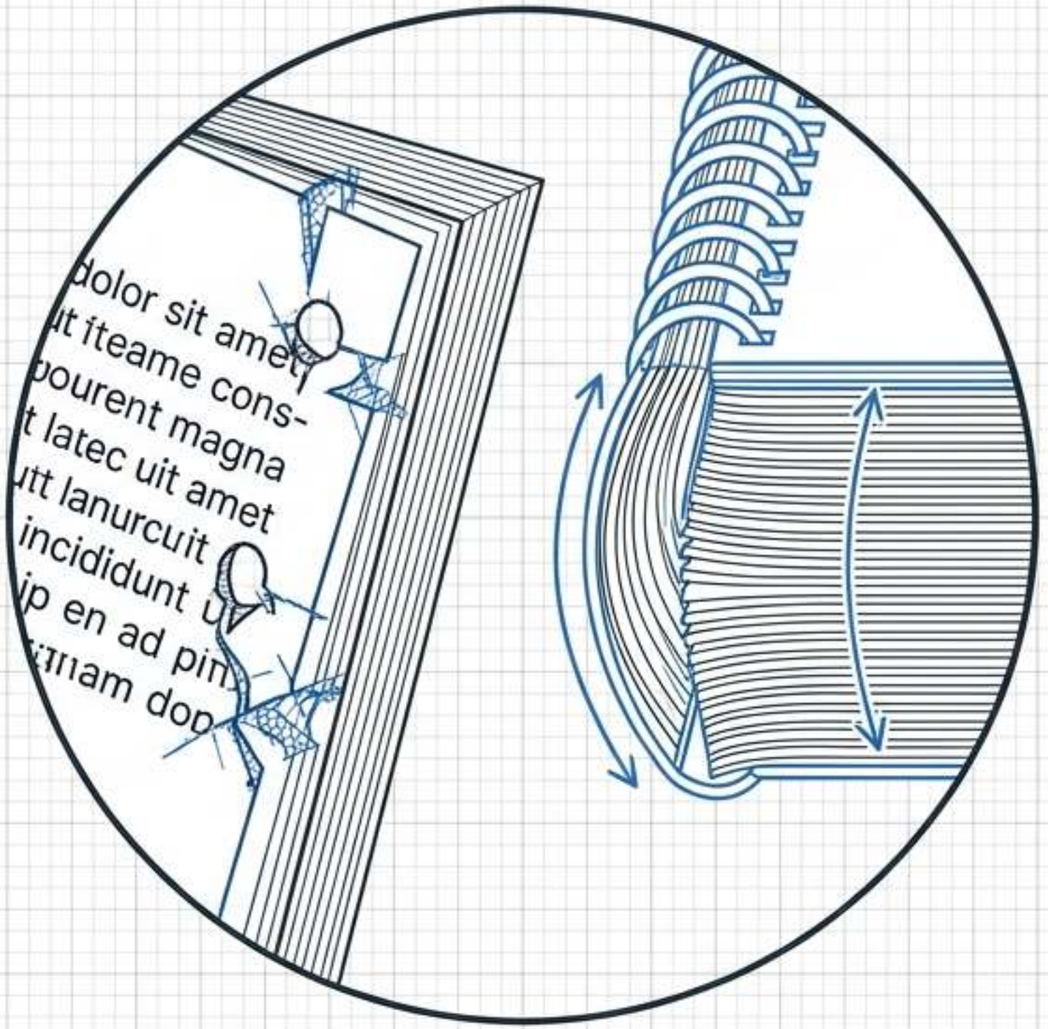

بالنسبة لفرق التدريب والمدارس والمشترين المؤسسيين،
يحتاج الدفتر إلى أكثر من مجرد عرض شعار.
فهو يتطلب مساحة كتابة كافية وقابلة للاستخدام، وتخطيطًا مناسبًا، وتجليدًا يتناسب مع
السماكة المجمّعة للكتاب النهائي.

الحل العملي هو شراء قائم على المواصفات: حدّد الاستخدام المقصود،
وافصل المتطلبات المؤكدة عن الميزات الاختيارية، واتفق على قبول العينة قبل الإنتاج.

حدّد المساحة الوظيفية للكتابة.

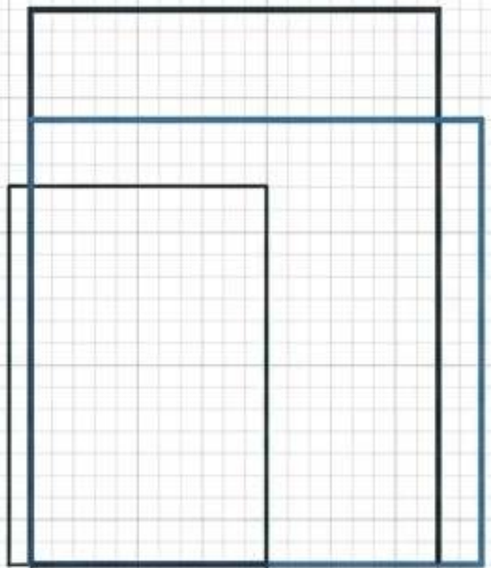

ورقة المواصفات

US Letter
215.9x279.4 mm/8.5x11 in

كتب تمارين منسّقة مع مستندات US Letter.

ورقة المواصفات

A4
210 × 297 mm / 8.27 × 11.69 in

التمارين والمخططات وكتب التمارين الدولية.

ورقة المواصفات

A5
148×210 mm/5.83×8.27in

ملاحظات اجتماعات محمولة ودفاتر يوميات.

مقاسا A4 وLetter ليسا وصفين قابلين للتبادل، فأبعادهما مختلفة. قيّم دائمًا مساحة الصفحة القابلة للاستخدام بعد احتساب الثقوب والهوامش الداخلية والخطوط المثقبة.

ZIGPAC

الهوية الميكانيكية للتجليد الحلزوني البلاستيكي المستمر.

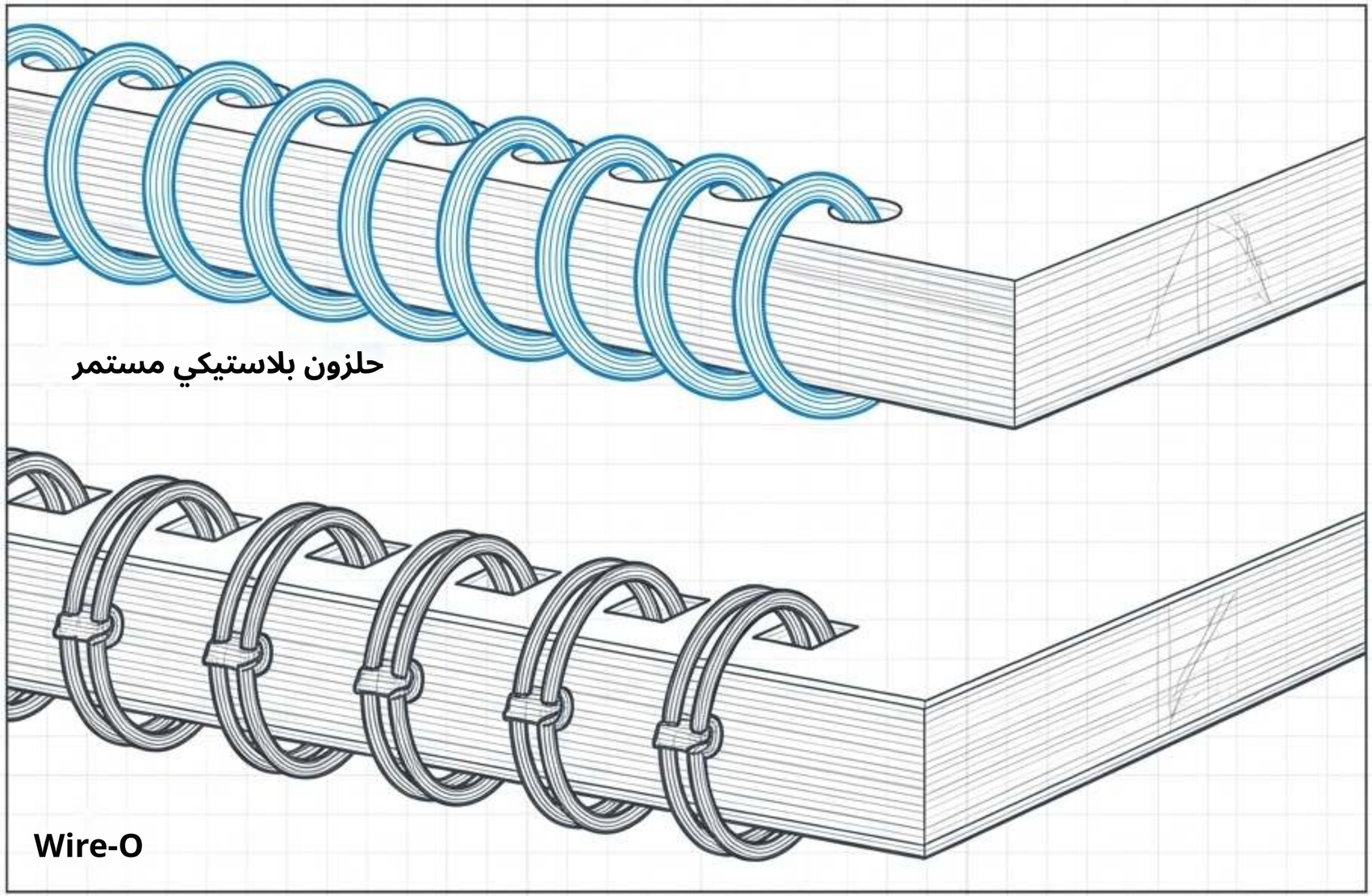

يُعد تجليد الحلزون البلاستيكي (ZPCNB0007) حلزونًا مستمرًا يمرّ عبر الثقوب الموجودة على طول حافة التجليد. وليس تجليد Wire-O، الذي يستخدم حلقات معدنية مزدوجة.

صندوق التفاصيل

يُوصف تباعد الثقوب بأنه خطوة (Pitch). يشيع في الحلزون البلاستيكي عادةً ما تستخدم نسبة خطوة 4:1 وفق العرف (أربعة ثقوب لكل بوصة)، بينما يستخدم Wire-O عادةً النسبة 3:1 أو 2:1.

ملاحظة: الغلاف البلاستيكي لا

تعني أن الدفتر يحتوي على حلزون بلاستيكي.

تُحدَّد سعة الحلزون بحسب الكومة الفعلية، وليس عدد الأوراق فقط.

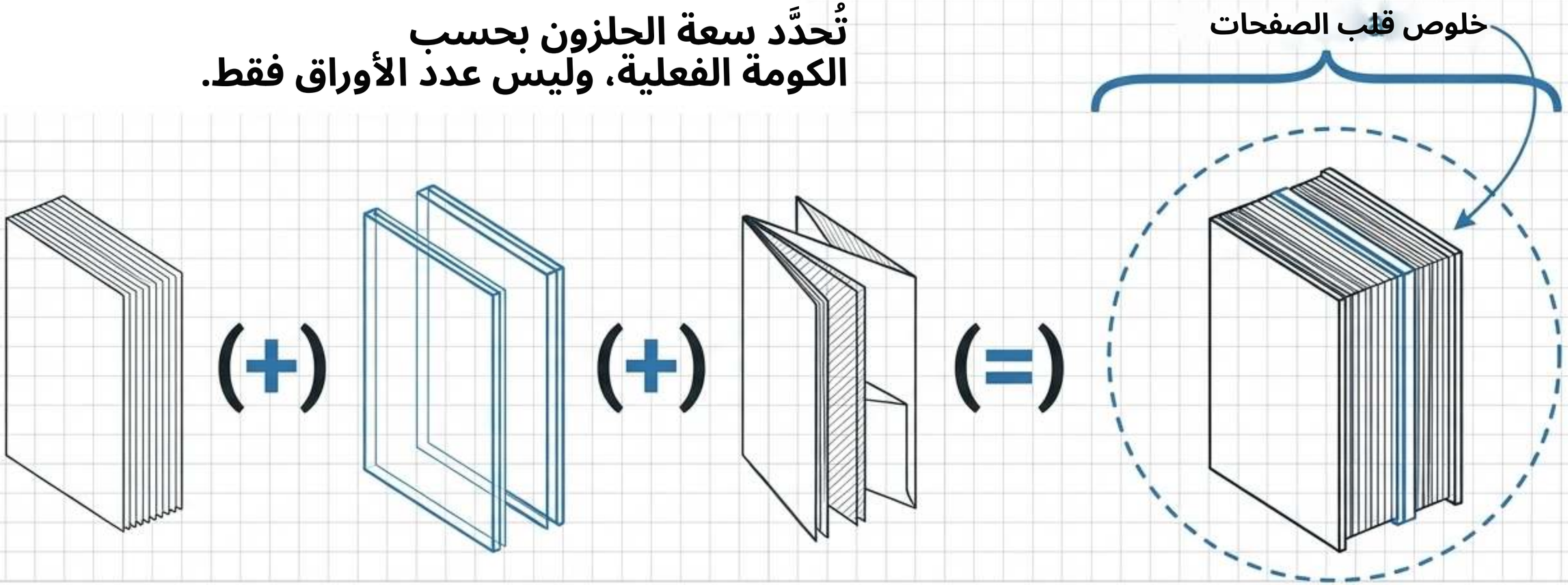

اختر قطر الحلزون من الكومة الفعلية غير المضغوطة بما فيها الأغلفة والإدخالات، مع قياسها دون ضغطها. اسمح بخلوص إضافي لقلب الصفحات دون عوائق.

توفر 60 ورقة 120 وجهًا. حدّد دائمًا عدد الأوراق وأوجه الكتابة بشكل منفصل، وأوضح ما إذا كانت الأغلفة أو الصفحات التمهيدية مشمولة في هذا العدد.

استعراض بدائل التجليد الهيكلية.

نوع التجليد	المظهر البصري والآلية cs	حدود القرار
حلزون بلاستيكي مستمر	الكتابة على الصفحة المطوية للخلف، عنصر ملوّن مرئي.	تحقّق من النهايات والخلوص وسهولة المناولة على عينة كاملة.
حلزون معدني أحادي	حلزون مستمر بمظهر معدني.	قيّم التشوه والنهايات المكشوفة؛ ولا تعامله كحلزون بلاستيكي.
(حلقة مزدوجة) Wire-O	مظهر بصري مختلف، محاذاة الصفحات المتقابلة.	يتطلب نمط ثقوب مطابقًا وإعداد إغلاق مناسبًا.
التجليد اللاصق	عمود فقري تقليدي لعرض على الرف.	لا تفترض سلوك الفتح المسطّح أو الطي للخلف.

بالنسبة لمستخدمي اليد اليسرى، قيّم مهمة كتابة فعلية قرب حافة التجليد. فتح الصفحة المطوية للخلف وحده لا يضمن الراحة في كل وضعية للكتابة.

ZIGPAC

لا يضمن وزن الورق (GSM) مقاومة الحبر.

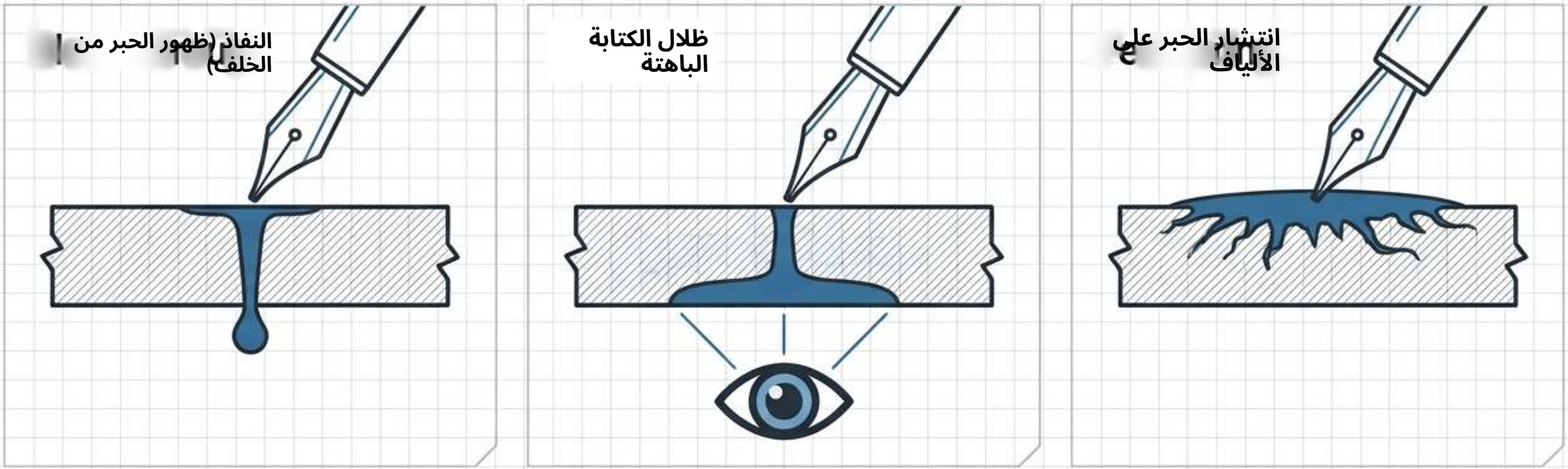

الملاءمة والمعالجة السطحية والحبر واختيار القلم لا تقل أهمية عن الغرامات لكل متر مربع (gsm).

الملاءمة لأقلام الحبر تظل متطلبًا للاختبار حتى تثبتها العينة المختارة.

اختبر دائمًا عينات الورق المرشحة مع الأقلام المقصودة.

ZIGPAC

يحدد بناء الغلاف دعم الكتابة وخلوص التجليد.

بناء صلب

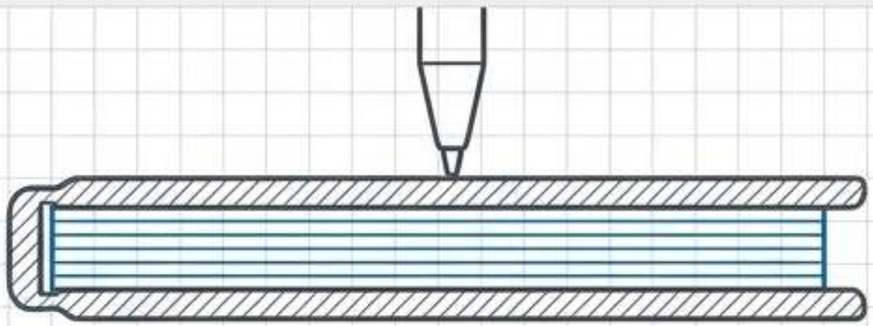

غلاف سميك من الكرتون المغلّف

بناء مرن

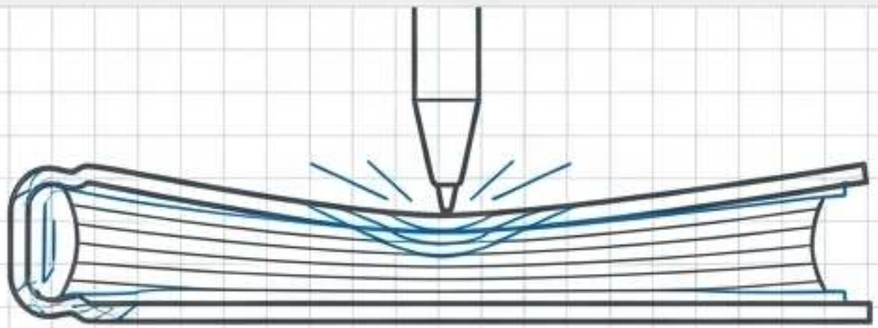

غلاف بلاستيكي رقيق

صِف المادة والسماكة بدلًا من الاعتماد على مصطلح «غلاف صلب» الغامض. فالغلاف المرن والغلاف الكرتوني الصلب لا يوفران الدعم نفسه للكتابة بعيدًا عن المكتب.

ملاحظة الملحقات

الجيوب الخلفية وحوامل الأقلام وإغلاقات المطاط عناصر اختيارية. بالنسبة للإغلاقات المثبتة في الخلف، أكّد موضع التثبيت وتأكد من أنها لا تُعيق قلب الصفحات أو تضيف سماكة مفرطة إلى الكومة غير المضغوطة.

بنية الصفحة المطبوعة:
إعداد التصميم للتثقيب.

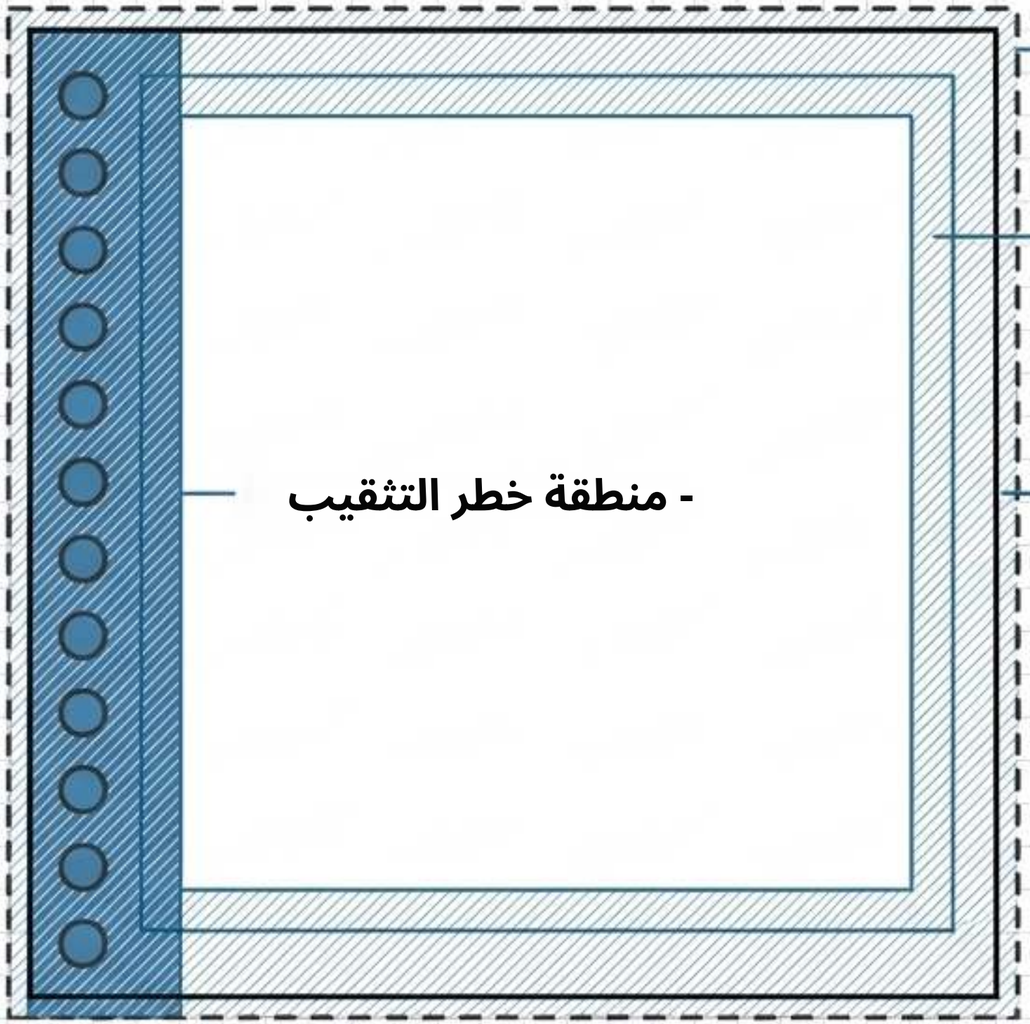

استخدم القالب المعتمد لبنية التجليد الخاصة بك.

يحمي الانتفاخ التصميم عند حافة القص، لكنه لا يحمي النص من ثقوب التجليد.

أبقِ الشعارات وأرقام الصفحات ورموز QR خارج منطقة خطر التثقيب تمامًا.

مواءمة توقعات اللون والطباعة والبنية.

التحقق المادي (العينات)

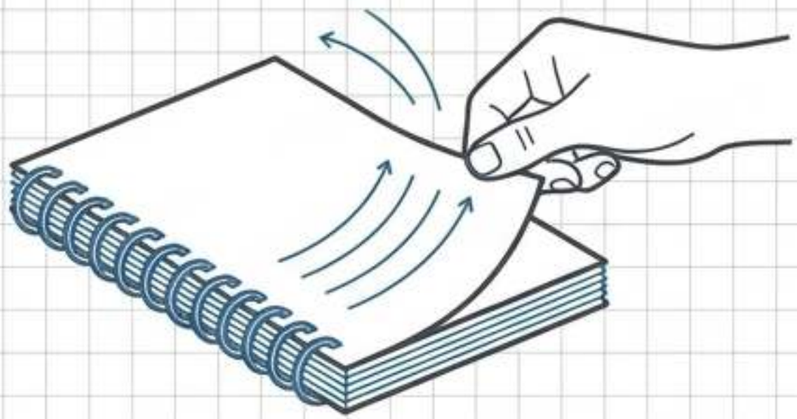

يقيّم السماكة المجمّعة وقلب الصفحات ودقة الألوان.

ملاحظة: يختبر نموذج البناء السماكة وليس اللون؛ ورقة مطبوعة غير مثقوبة تختبر اللون وليس قلب الصفحات.

التحقق الرقمي (بروفات الشاشة)

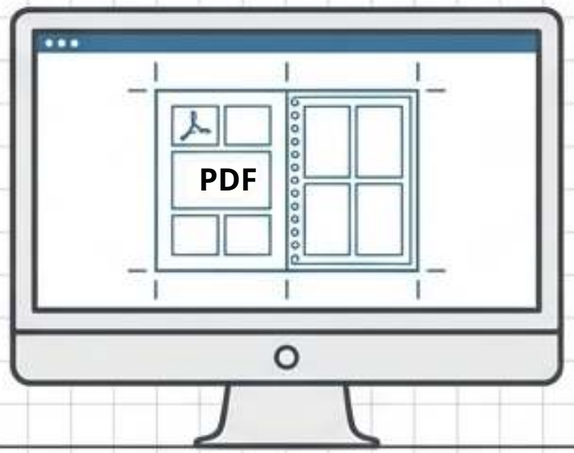

يحدد التخطيط وخلوص التقليب والحجم النهائي للنص وترتيب الصفحات. لا يمكنه تحديد المظهر النهائي للحبر تحت طبقة التغليف (اللامينيشن).

ملاحظة: قم بتضمين الخطوط وتقييم الصور بالحجم النهائي للإخراج.

اعتمد اللون على الورق والتشطيب المقترحين عندما تكون دقة الألوان مهمة، بدلا من الوعد بتفاوت عام لفرق الألوان.

ZIGPAC

من المخطط إلى الإنتاج:
سير عمل شراء متسلسل.



أبقِ مدد أخذ العينات والمراجعة والإنتاج والنقل والتخليص الجمركي منفصلة.
تاريخ الوصول المطلوب ليس تاريخ إرسال المصنع.

ZIGPAC

هيكلة عرض سعر قابل للمقارنة ومفصّل.

لا يكون السعر المنخفض للوحدة ذا معنى إلا عندما تكون البنية والخدمات المشمولة واضحة.
اطلب من الموردين المنافسين تقديم عرض سعر على الموجز نفسه تمامًا.

كتلة العرض
شروط الطلب

شرائح الكمية، والحد الأدنى للطلب لهذا التكوين، عرض السعر صلاحية العرض.

كتلة العرض
البنية
المقاس النهائي، الورق، الطباعة، الحلزون البلاستيكي، الملحقات المحددة.

كتلة العرض
التطوير
تجهيز التصميم، والبروفة، الأدوات الخاصة، العينات والرسوم.

كتلة العرض

القبول

اعتماد العينة، وترتيبات الفحص، وسبل المعالجة للبضائع غير المطابقة.

كتلة العرض
التسليم
التغليف، والشحن، وشروط التجارة، و الاستثناءات المحددة.

ZIGPAC

التحقق من ادعاءات السلامة والبيئة.

مرشح الامتثال والادعاءات

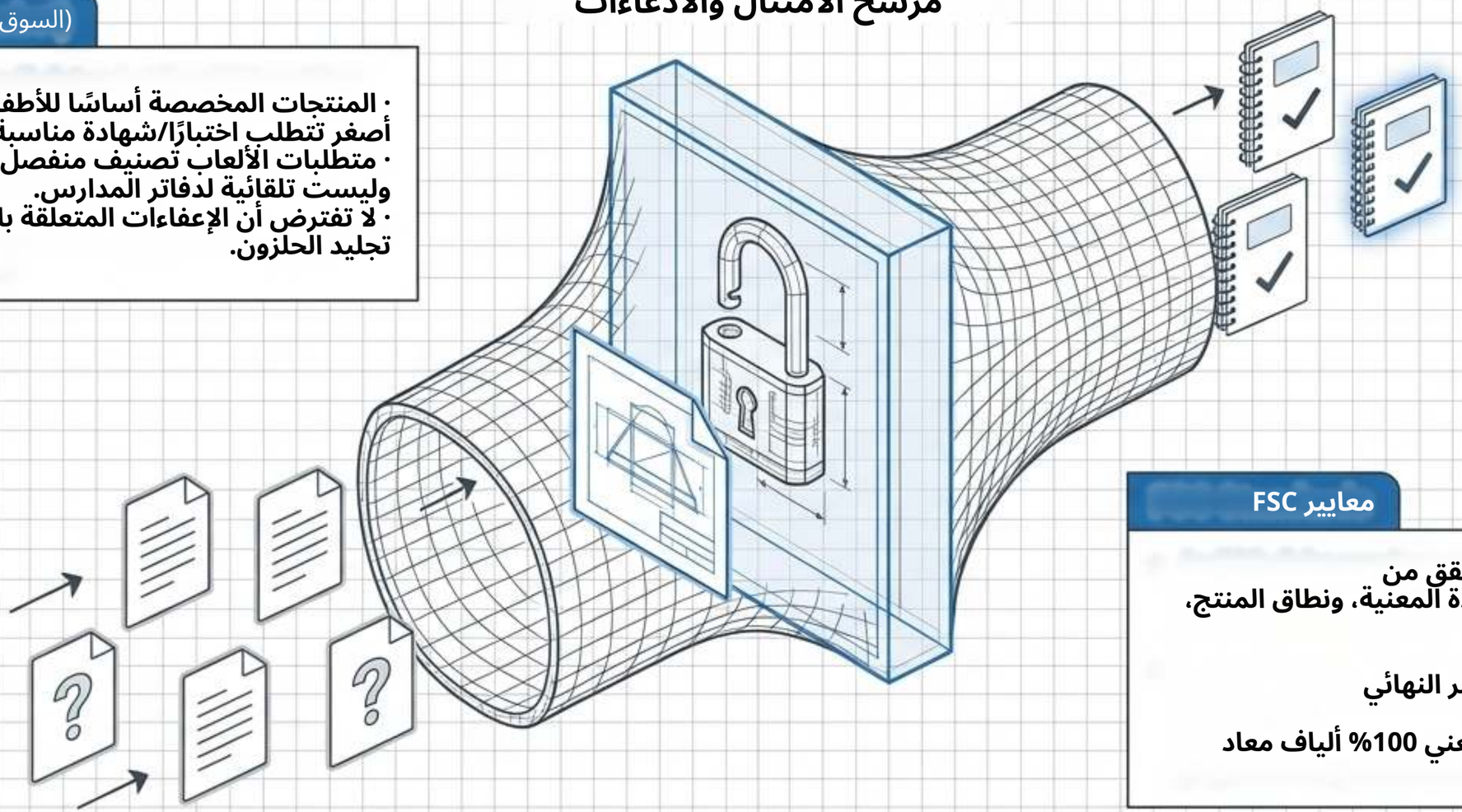

CPSC (السوق الأمريكية)

· المنتجات المخصصة أساسًا للأطفال بعمر 12 عامًا أو أصغر تتطلب اختبارًا/شهادة مناسبة.
· متطلبات الألعاب تصنيف منفصل، وليست تلقائية لدفاتر المدارس.
· لا تفترض أن الإعفاءات المتعلقة بالورق تشمل تجليد الحلزون.

معايير FSC

· يتطلب ادعاء FSC التحقق من سلسلة التوريد المعتمدة المعنية، ونطاق المنتج، ومستندات المبيعات.
· شهادة المورد للورق لا تثبت تلقائيًا ادعاءً للدفتر النهائي المصنّع.
(مثلاً: FSC Recycled يعني 100% ألياف معاد تدويرها)

المحتوى المُعاد تدويره وقابلية إعادة التدوير عند نهاية العمر ادعاءان مختلفان. تحقّق من الجمع المحلي وفصل المكونات lir

ZIGPAC

حماية الحلزون البارز أثناء النقل.

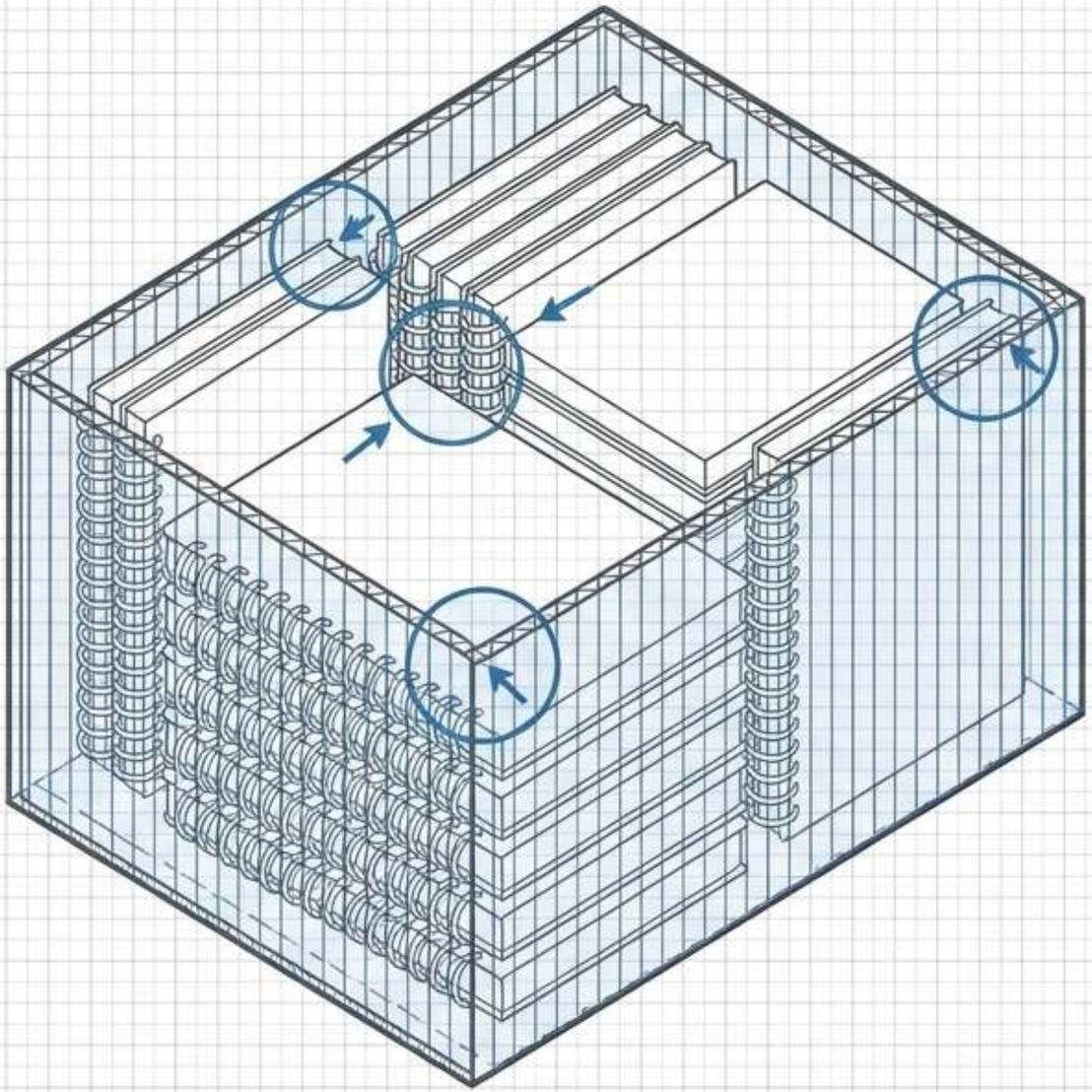

راجع كيفية استقرار الدفاتر
مقابل الأغلفة المجاورة، وجدران الكرتون، و
الفواصل الواقية.

كمّ زخرفي أو كيس بلاستيكي لا
يُظهر الحماية من الضغط.

التوجيهات الرئيسية

· يجب تحديد سعة الكرتون والكمية بناءً على
الأبعاد الفعلية للدفتر والترتيب
المحمّل، لا تقديرًا من طلب آخر بعدد صفحات
مماثل.

· سجّل أبعاد الكرتون المعبّأ والوزن لعرض
الشحن بدلًا من تقدير الشحن من
غرامية الورق (GSM).

مصفوفة فحص التسليم:

التحقق عند الوصول.

السجل المطلوب حفظه	الفحص المقترح	منطقة الفحص
صور مقرّبة، فيديو لقلب الصفحات.	قلّب الصفحات كاملةً؛ افحص المحاذاة والثقوب الممزقة، وكلا طرفي الحلزون.	التجليد والثقوب
تفاصيل القلم/الحبر، صور العينة.	اكتب بالأقلام المقصودة، وافحص الوجهين بعد الجفاف. ملاحظة: اختبر خطوط التمزيق المثقبة منفصلةً عن ثقوب التجليد.	الورق
نسخة التصميم/الاعتماد.	قارن التخطيط واللون والتسطير مع المرجع المعتمد.	الطباعة
النتائج المرصودة.	قيّم الدعم وعمل الإغلاق وأمان التثبيت.	الغلاف والملحقات
صور الكرتون، ملاحظات التلف.	افحص الدفاتر من مواضع مختلفة داخل الكرتون. تحقّق من علامات الضغط على الأوراق الداخلية.	التغليف

ZIGPAC

بنية طلب متكرر آمن.

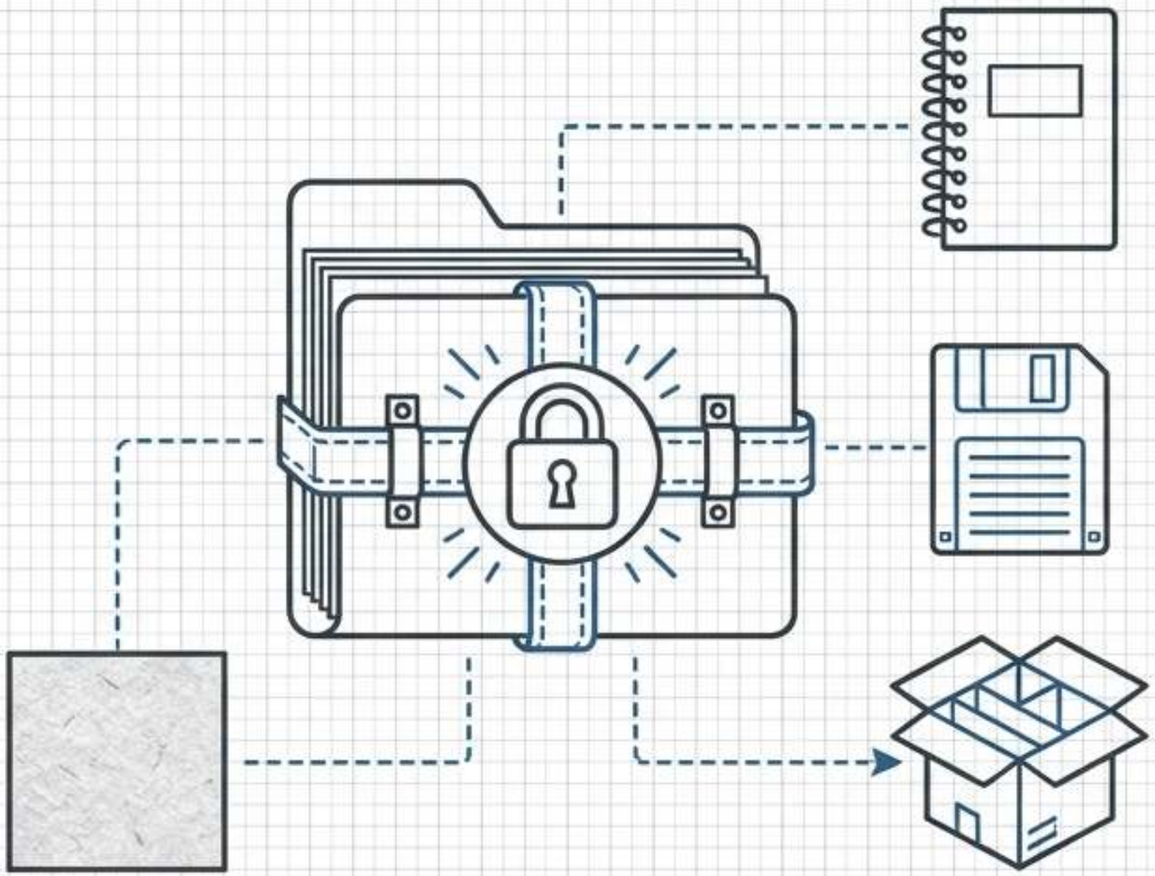

«مثل المرة السابقة» أقل موثوقية من مواصفات مُعدَّلة بإصدار محدد، خاصة عندما تتغير الأوراق أو التشطيبات أو الملحقات من جانب المورد.

قائمة التحقق للحفظ

- ☑ احتفظ بالعينة الموقّعة الفعلية.
- ☑ احتفظ بملفات مراجعة التصميم المحددة.
- ☑ احتفظ بالمراجع الدقيقة للورق ومادة الغلاف.
- ☑ احتفظ بمواصفات الحلزون المحددة والترتيب المعبّأ.

القاعدة: اشترط دائمًا موافقة كتابية على أي استبدال للمواد قبل بدء دفعة إنتاج متكررة.

حوّل موجز الدفتر إلى طلب عرض سعر واضح.

بالنسبة لدفاتر الحلزون المخصصة، يربط أقوى قرار شراء بين سطح الكتابة ومساحة الصفحة القابلة للاستخدام، والتجليد البلاستيكي، ومتطلبات التسليم، دون الاعتماد على وعود أداء غير مدعومة.

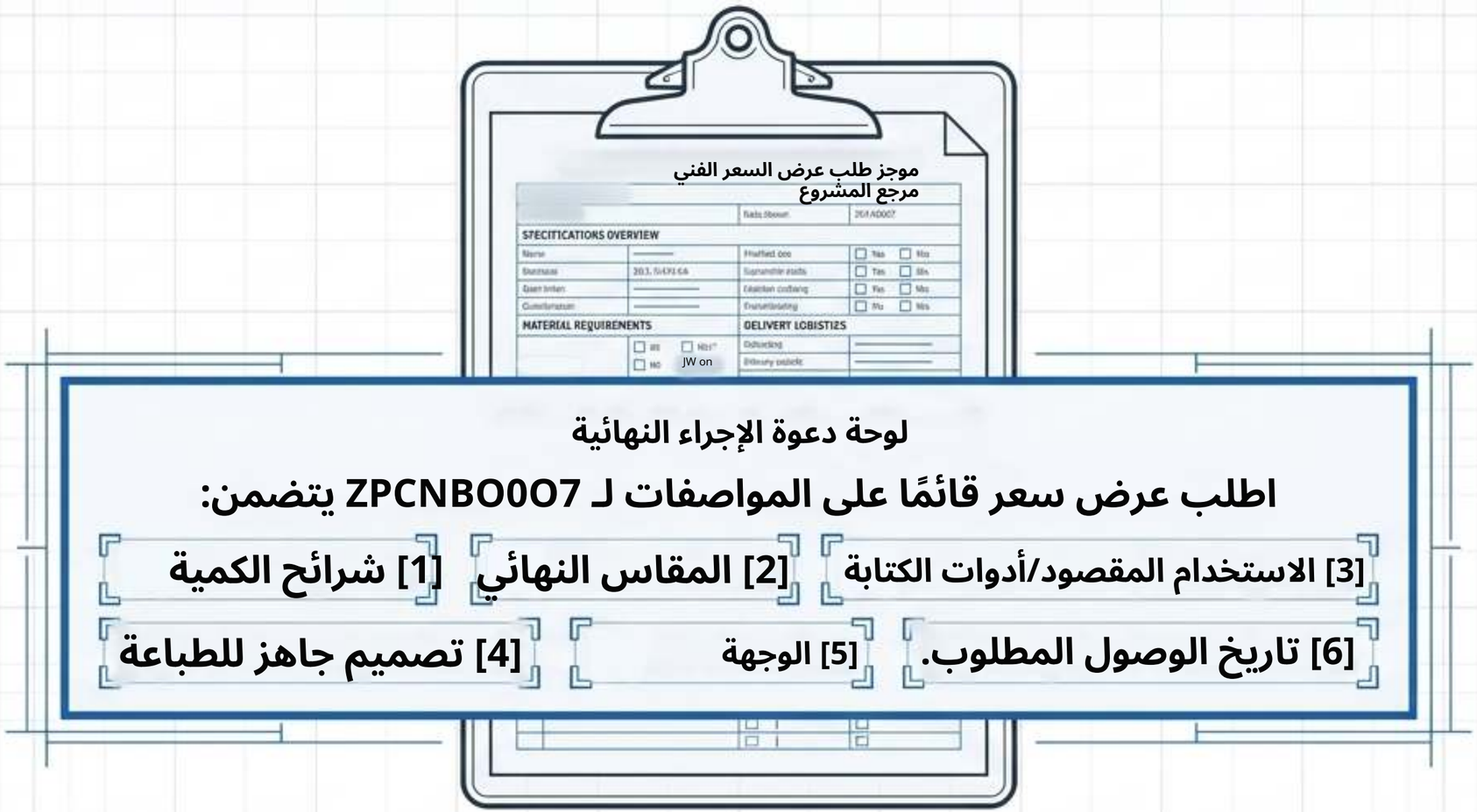

لوحة دعوة الإجراء النهائية

اطلب عرض سعر قائمًا على المواصفات لـ ZPCNBO0O7 يتضمن:

[1] شرائح الكمية

[2] المقاس النهائي

[3] الاستخدام المقصود/أدوات الكتابة

[4] تصميم جاهز للطباعة

[5] الوجهة

[6] تاريخ الوصول المطلوب.

ZIGPAc — مصممة للشراء القائم على المواصفات.

ZIGPAC