دفاتر ملاحظات مخصصة من ZIGPAC
منقوشة بالليزر
مصنوعة من الخشب الرقائقي

دليل المشترى لتحديد المواصفات

رمز المنتج: ZPCNB0008

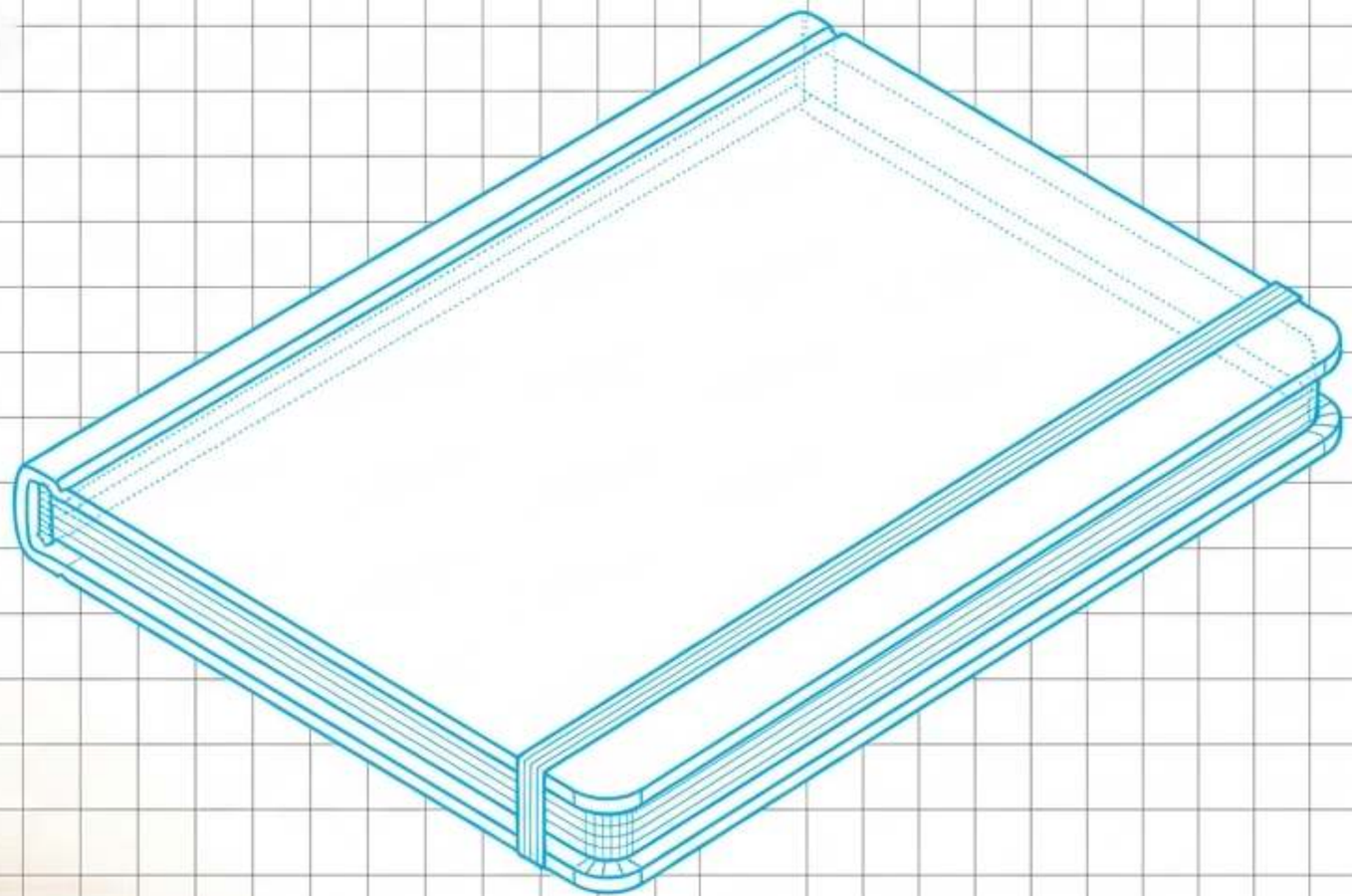

Hy

تمت مراجعة معلومات المنتج: 0ctober2026

الفئة: دفاتر ملاحظات خشبية مخصصة

يجب ألا يُخفي الغلاف المميز مواصفةً غير مؤكدة.

المواصفات المادية

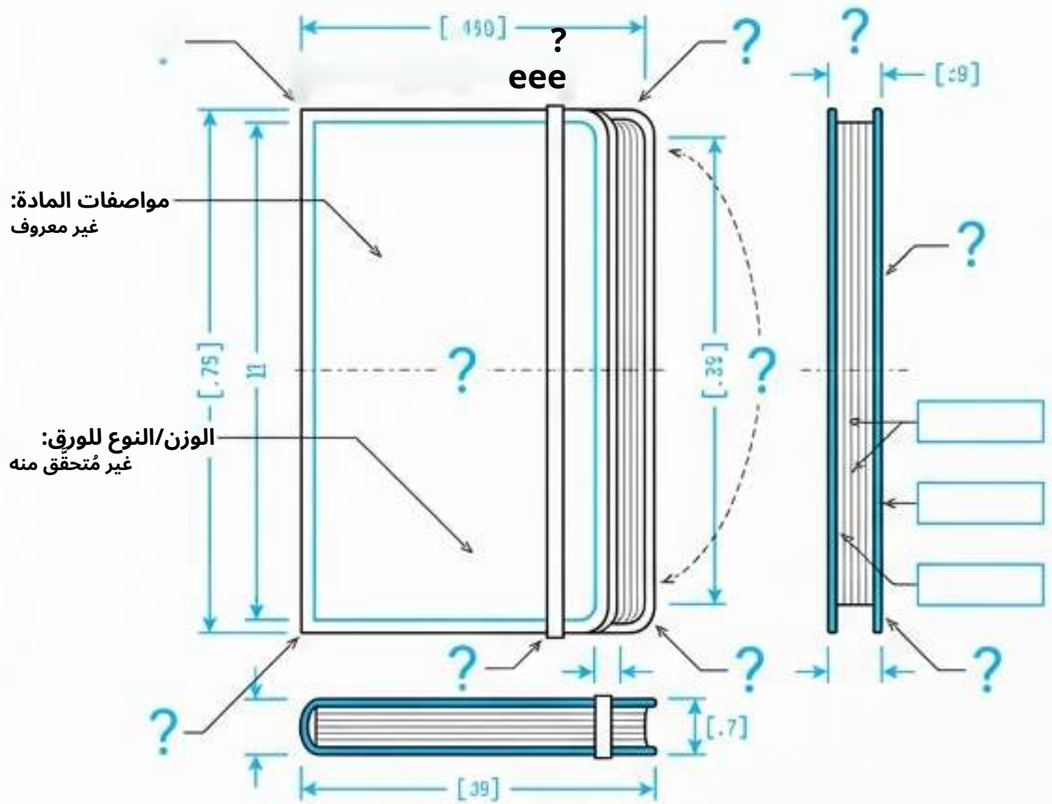

افصل بين اعتماد التصميم واعتماد المنتج.
حدّد تركيب المنتج، وقيّم النقش على المادة الدقيقة، واختبر الورق المختار.

مفهوم الهدية



يُظهر التصميم الرقمي اسمًا مكتوبًا بشكل صحيح، لكنه يترك الواقع المادي دون حسم. فالغلاف الذي يبدو متينًا لا يثبت جودة الورق.
وتقدير موعد الشحن لا يضمن الوصول.

ttt

ZIGPAC

ما الذي تعنيه فعلًا «غلاف الخشب الرقائقي»

تعنيه لهذا الرمز SKU.

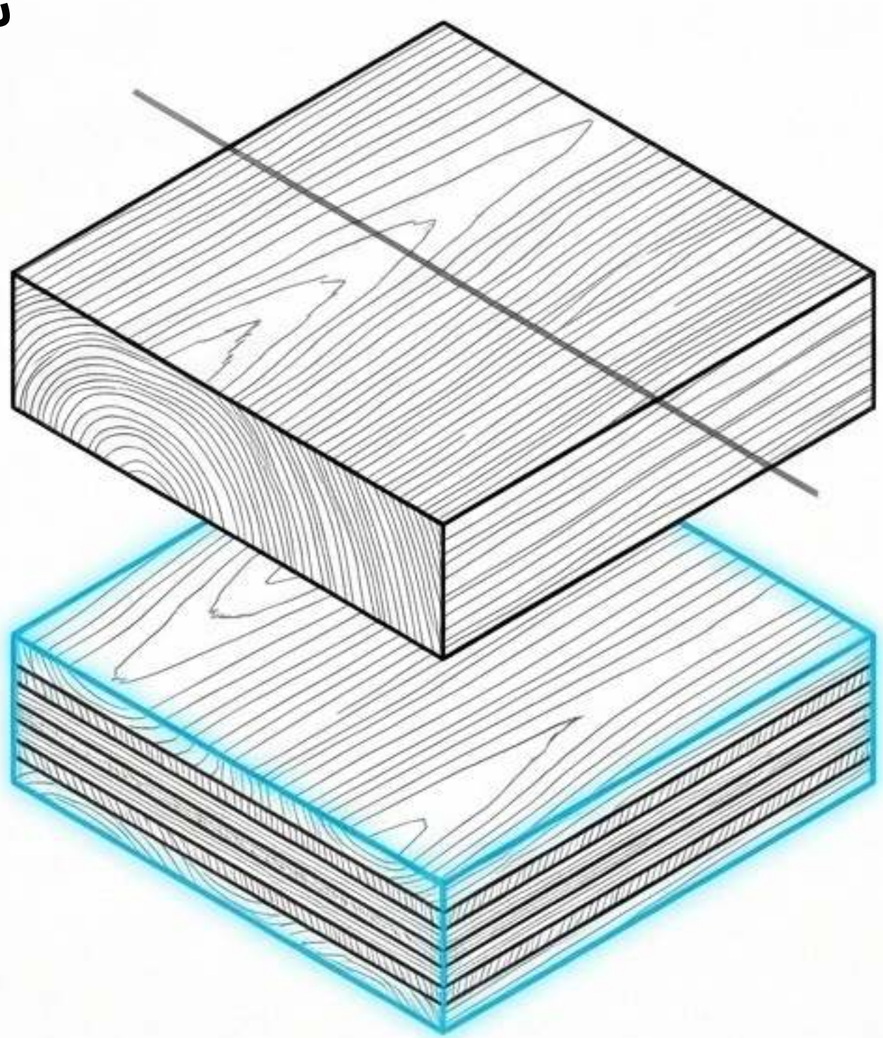

إنه ليس خشبًا صلبًا
ولا خشب جوز صلب،
ولا خيزرانًا أو فلينًا،
ولا مادة صناعية
بنقش خشبي.

لا تفترض نوع الخشب،
أو المواد اللاصقة،
أو التشطيبات،
أو مقاومة الرطوبة
استنادًا إلى السطح الخشبي
المرئي
وحده.

هوية المنتج المُتحقَّق
منها
(هيZPCNB0008)
بنية خشبية
من طبقات
متراكبة.

تشخيص تركيب الغلاف

سؤال الشراء الحاسم	تمييز المادة	التركيب Q
ما هي الشروط الدقيقة للّوح والتشطيب والورق وقبول العينة؟	قشرات خشب فوق لب مكوّن من طبقات	خشب رقائقي مطبّق بطبقات مع نقش بالليزر (هذا المنتج)
هل جرى توثيق النوع والسُّمك والوزن ومتطلبات العناية؟	كتلة خشب صلب واحدة	خشب صلب
هل يُفصح عن اللب؟ وهل تُلبّي العينة توقعات الملمس؟	سطح خشبي فوق لبّ داعم (ورق مقوى)	قشرة خشبية
هل هو خيزران صلب أم مركّب؟	مواصفات مادة مختلفة تمامًا	خيزران
هل يناسب هذا المطلوب دون إيحاء بأنه خشب حقيقي؟	مظهر خشبي فقط	مادة صناعية

ZIGPAC

تفكيك تشريح ZPCNB0008

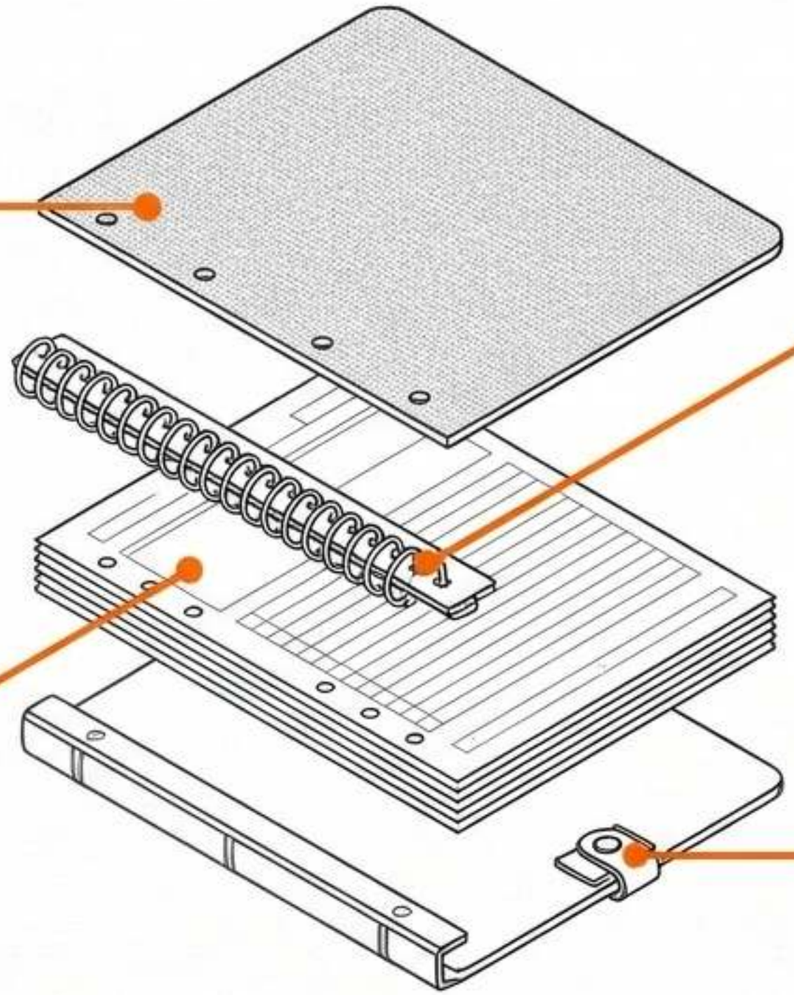

الغلاف والتشطيب: المواصفات الدقيقة

تركيب الغلاف؟ هل هو قطعة خام للحِرف، أم أنه مزوّد بتشطيب واقٍ؟ افحص الوجه، والظهر، وثقوب التجليد.

الورق والصفحات: المواصفات الدقيقة

الوزن (غ/م²)، التخطيط، والأوراق، وإجمالي الصفحات؟

التجليد والإغلاق:

حلزوني، أم حلقي، أم ظهر مرن؟ كيف يُفتح؟ لا يمكن افتراض وسائل التثبيت من صور العرض التصميمية.

قابلية إعادة التعبئة:

إن وُجد ذلك، ما هي الأبعاد الفعلية لورق الاستبدال وأنماط التثبيت المعتمدة؟

ZIGPAC

مقاس الغلاف ≠ مقاس الورق ≠ سعة إعادة التعبئة

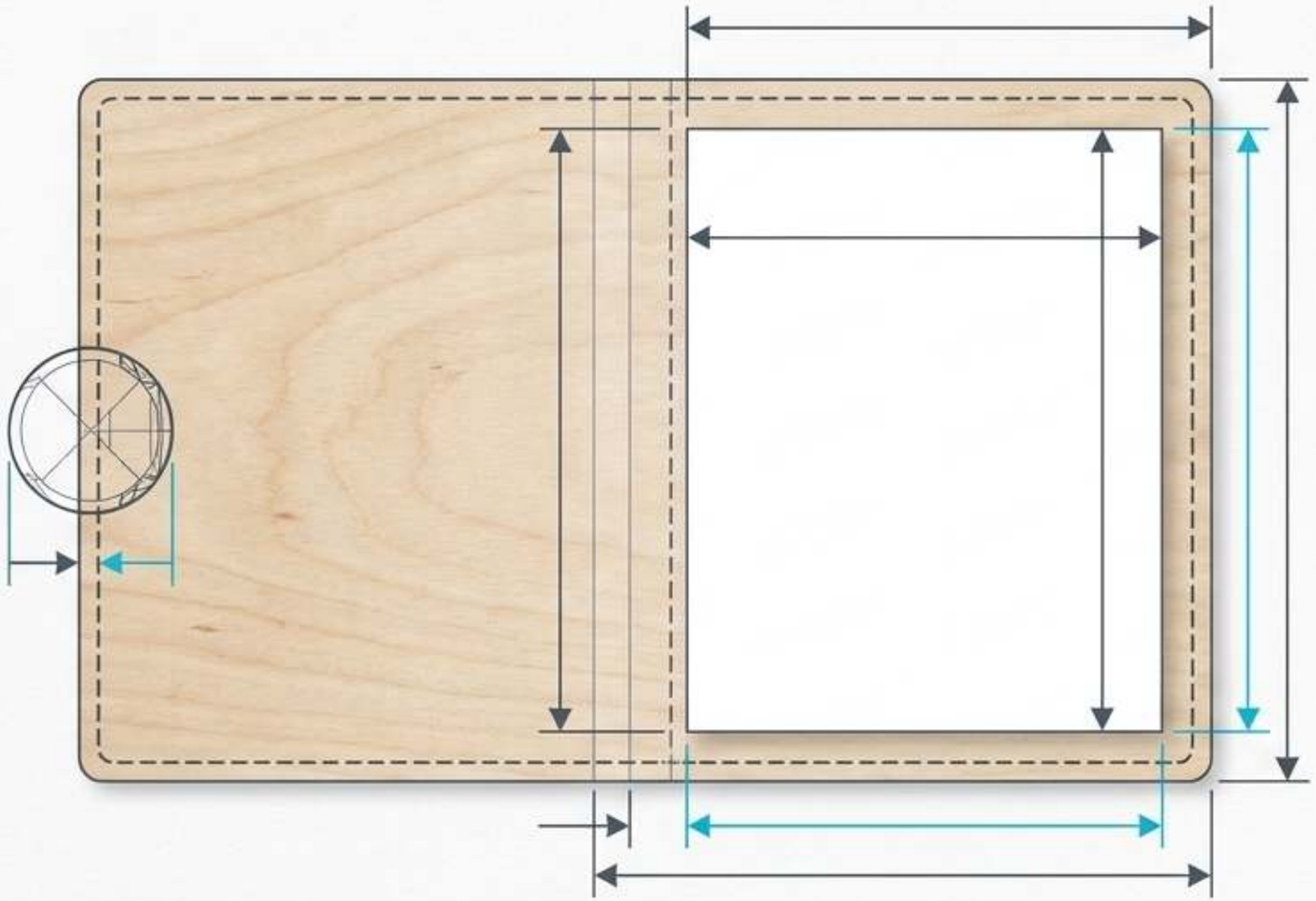

المفهوم الأساسي:

إن تسمية مقاس مألوفة مثل «A5» لا تؤكد الملاءمة.

التجليد وبروز الغلاف يغيّران مساحة الكتابة الفعلية.

المتطلب:

سجّل دائمًا مقاس الغلاف النهائي وأبعاد الصفحات الداخلية بالمليمترات.
بالمليمترات.
قيّم السعة بناءً على التكوين المُحمَّل، لا على مقاس الورق وحده.

اختبار الورق والقلم: لماذا الغرام/م^2 ليس ضمانًا.

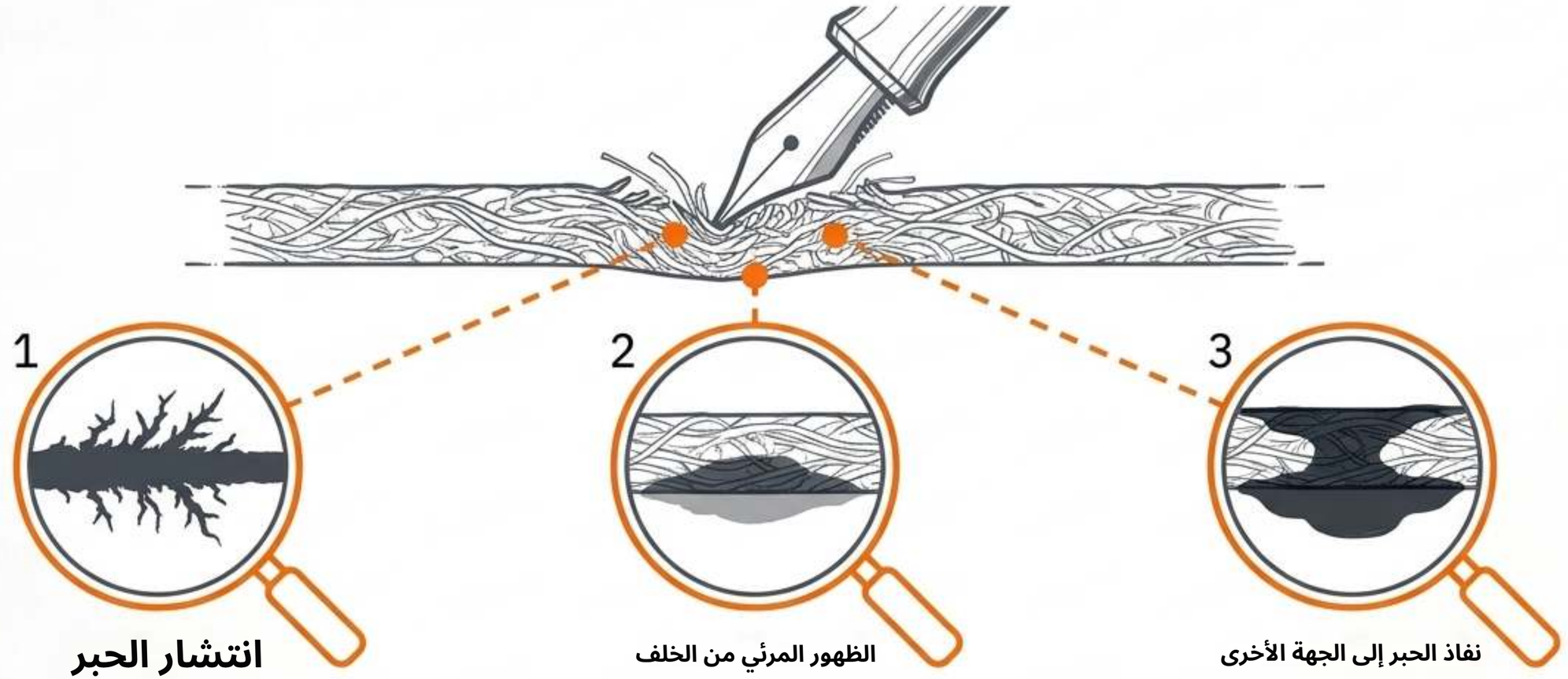

القاعدة: وزن الورق وحده لا يضمن أداء الحبر. اختبر الورق الفعلي بالقلم والحبر المقصودين. افحص وجهي الصفحة بعد الجفاف لتقييم التمدد، والظهور من الخلف، والنفاذ.

ZIGPAC

تجهيز التصميم: تفوّق المتجهات وحدود التكبير والتصغير.

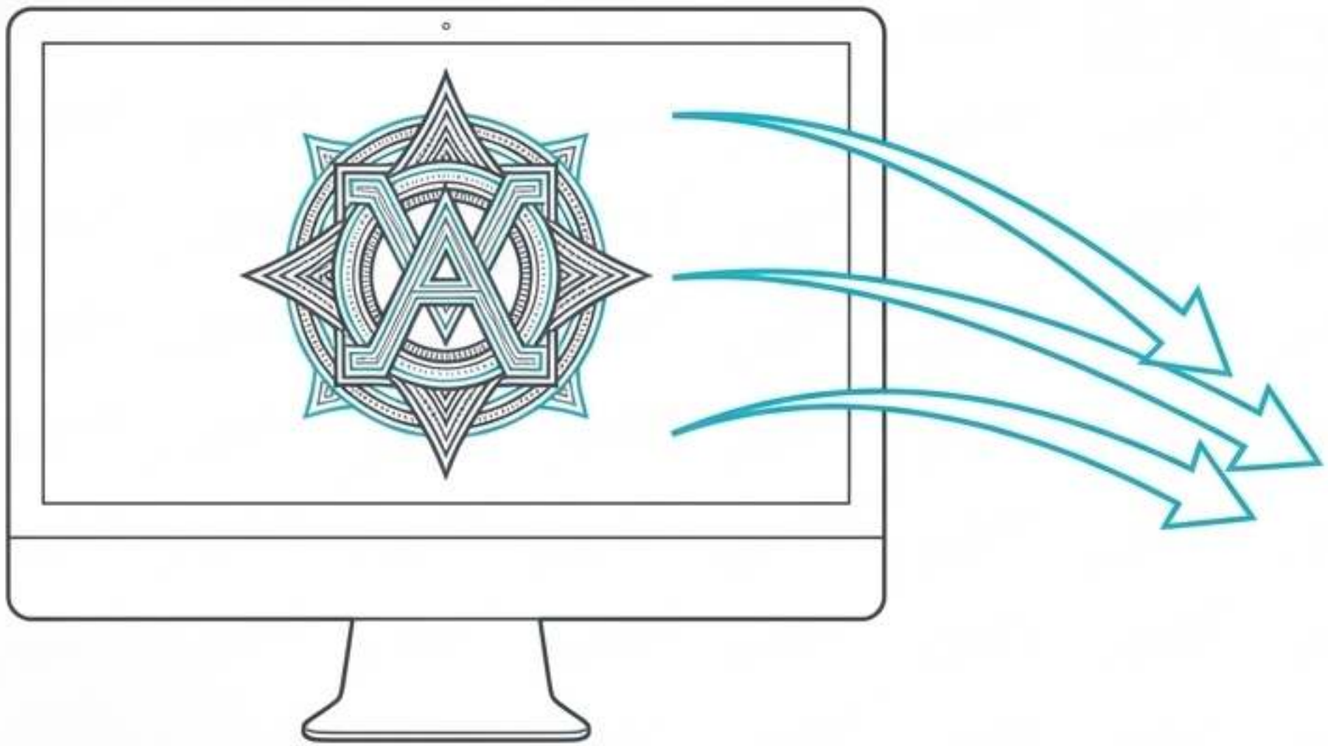

اختبار التصغير للوضوح



المخاطرة: شعار يبدو حادًا على الشاشة

قد لا يكون مقروءًا بحجم الدفتر. يجب تقييم أقل عرض للخطوط والفراغات والمساحات المملوءة بحسب حجم الإخراج المادي المقترح.

الإرشادات: ابدأ بأنظف ملف متجه

التصميم. لقطات الشاشة المُبَكسلة تُخفي المشكلات. إعادة إنتاج الصور غير مُتحقَّق منها لهذا الرمز SKU.

إدارة البيانات المتغيّرة: الطويل والقصير منها.

نصيحة عملية:

اربط كل اسم متغيّر بالكمية المطلوبة ومعرّف التغليف الخاص به.

القيد:

تحقّق من أطول إدخال كما تحقّق من أقصره. التزم بقاعدة موحّدة للتموضع دون تقليص الأسماء الأطول حتى تصبح صعبة القراءة. واتفق مسبقًا على قواعد كسر الأسطر وحجم الخط.

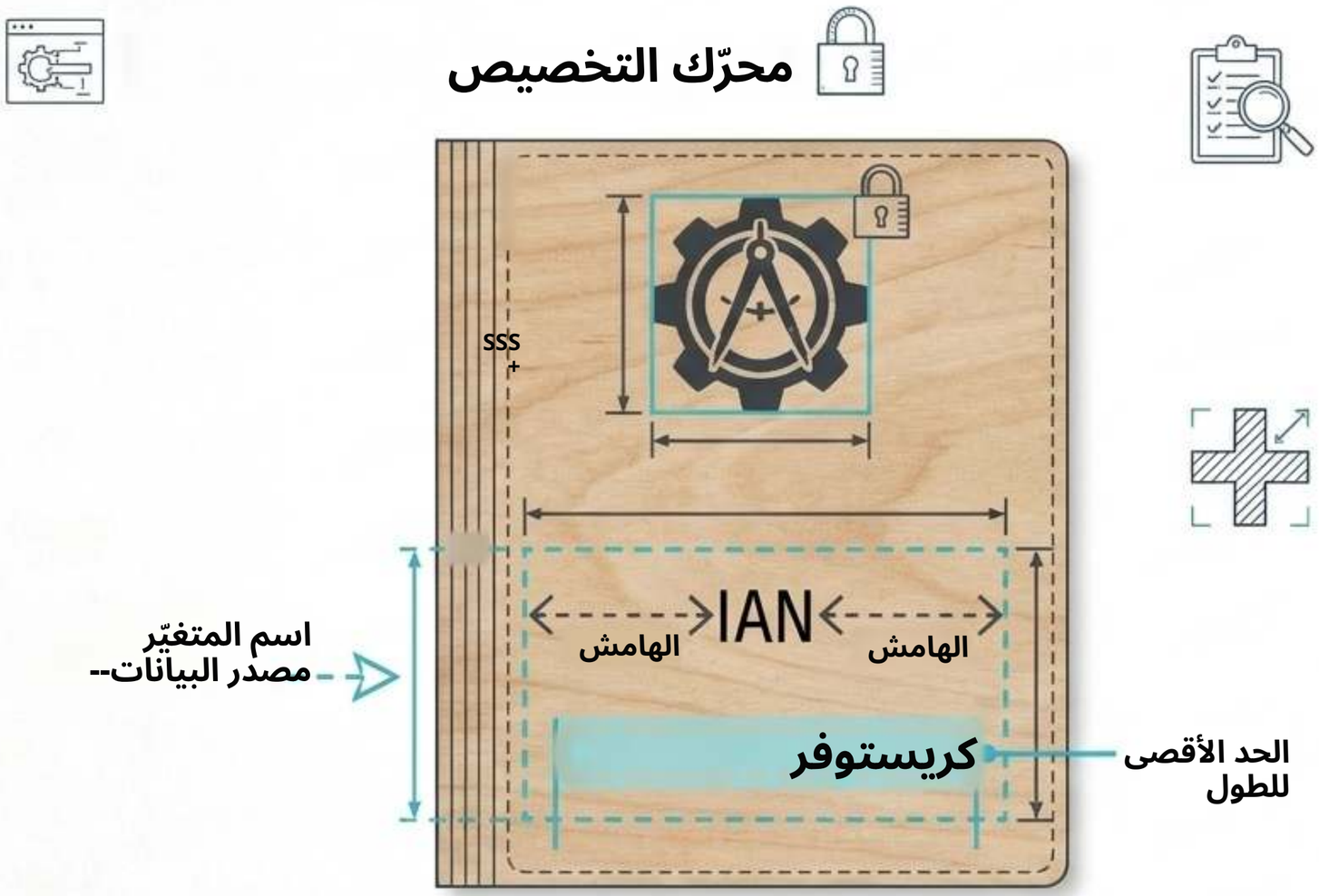

حدود البروفات الرقمية.

البروفة الرقمية



الواقع المادي



الفارق: البروفة على الشاشة تثبت المحتوى والإملاء والتخطيط.
ولا يمكنها أن تُثبت درجة النقش الدقيقة أو النتيجة اللمسية.

القاعدة: أدرج عينة نقش مادية ضمن عملية الاعتماد. لا تستبدل
النموذج المطبوع بدليل على الطريقة التي ينقش بها الخشب الرقائقي المقترح فعليًا.

العينة الكاملة: المحور الحاسم.

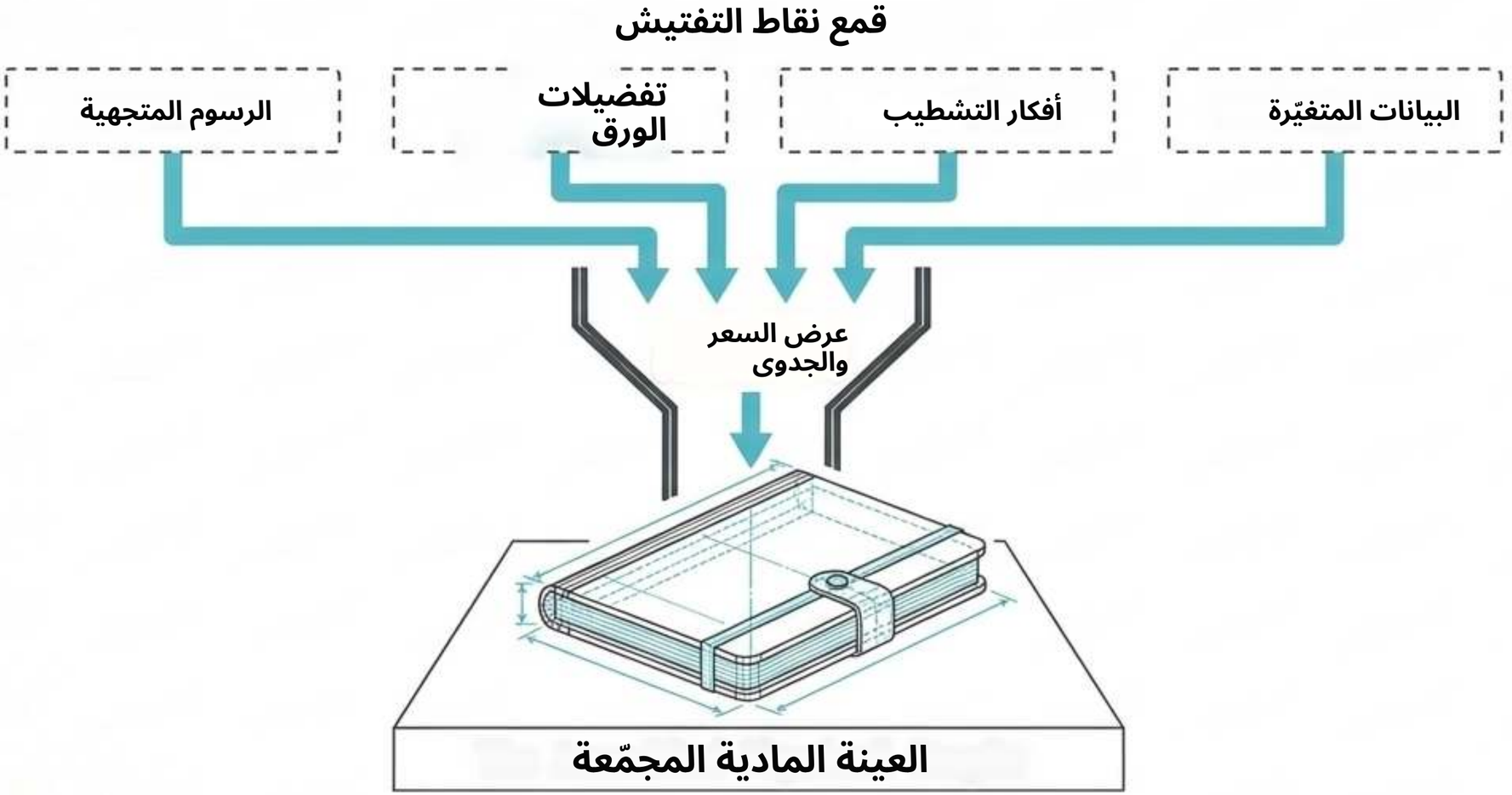

خلاصة الفكرة: البروفة الرقمية تعتمد الإملاء فقط؛ والعينة المادية وحدها تعتمد المنتج.
قصاصة الغلاف تقيّم النقش، لكنها لا تؤكد تقليب الصفحات أو ملاءمة الإغلاق أو حالة التغليف.

ZIGPAC

it /

المسار إلى الإنتاج: خريطة سير العمل من 6 خطوات



1. تحديد المتطلبات

سجّل الاستخدام، والكمية، والتخصيص، والوجهة، والتاريخ

2. تحديد الجدوى

احصل على التركيب المقترح، والشروط، وترتيبات العينات

3. اعتماد التصميم

حسم المحتوى، والأبعاد، والتموضع، والبيانات المتغيّرة

4. تقييم العينة الكاملة

افحص النقش، والورق، والتجميع، والتغليف

5. تثبيت المواصفات

سجّل المراجعة المعتمدة والتعديلات المقبولة.

6. الإطلاق والفحص

حدّد متى يبدأ التصنيع، وما الدليل المطلوب قبل الشحن

ZIGPAC

sik

تحديد القبول: السمات القابلة للملاحظة بدلًا من الكلمات الذاتية.

تشخيص الفحص		
القرار الذي يجب توثيقه	التقييم العملي	الفئة
تطابق المادة، وحواف مقبولة، ولا انفصال للطبقات	افحص الطبقات المكشوفة، والحواف، وثقوب التجليد	تركيب الغلاف
تخصيص صحيح، ونطاق بصري متفق عليه	قارن الصياغة والمحاذاة، والتفاصيل مع العينة المعتمدة	النقش
سلوك جفاف/نفاذ حبر مقبول؛ تثبيت الصفحات بإحكام	اكتب بالقلم المقصود؛ قلّب الصفحات، واختبر الإغلاق	الورق والتجميع
معايير ملاءمة وتعريف وحماية مناسبة	افحص الدفتر داخل حماية الشحن	حالة التغليف

ZIGPAC

التنقّل بين مستندات التوريد والامتثال

هل هو منتج للأطفال؟

ابدأ تقييم لإجمالي CPSC الرصاص (حد 100 جزء في المليون).

هل هو مستورد؟

حدّد مدى انطباق إقرار قانون Lacey التابع لـ USDA APHIS بناءً على التصنيف النهائي للمنتج.

هل يُشترط توريد معتمد؟

تحقّق من حامل شهادة FSC، ونطاقها، وادعاء المعاملة (غير مفترض لهذا الرمز SKU).

هل هو خشب رقائقي؟

راجع فئات الخشب المركّب الخاضعة لتنظيم CARB.

ملاحظة جانبية (FTC):
ادعاءات إعادة التدوير تتطلب وصولًا محليًا للتحقق (<60% من المجتمعات)، وليس مجرد غلاف خشبي.

ZIGPAC

حماية المنتج: الرطوبة والحركة والنقل.

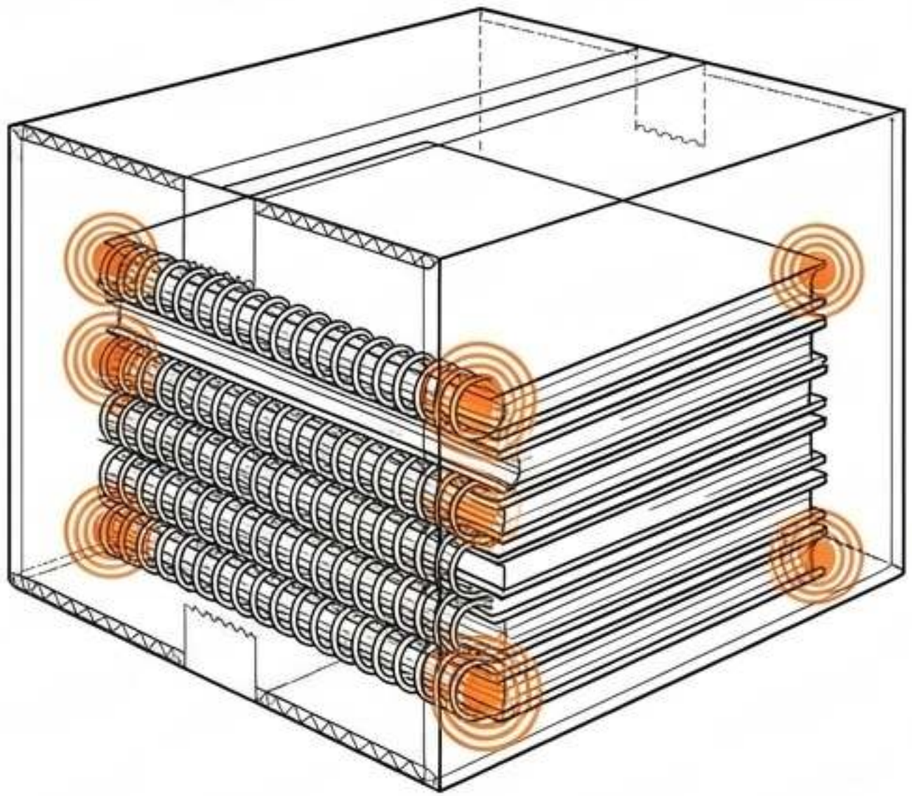

حقيقة النقل: سعة الكرتون ومدى ملاءمته

تعتمد على الأبعاد الفعلية للمنتج والتكوين المحمّل.
يجب أن تستند تقديرات الشحن إلى الأوزان المعبأة المؤكدة،
لا إلى متوسطات المنافسين.

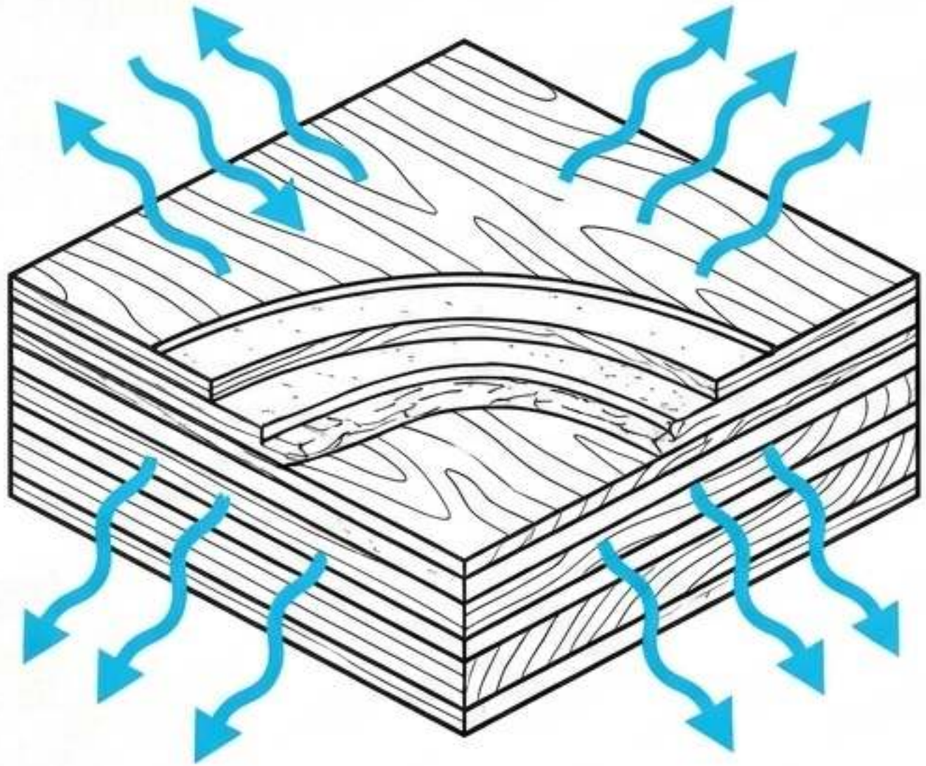

حقيقة الرطوبة: الخشب يتبادل الرطوبة

مع محيطه. تُبطئ الطلاءات هذا التبادل لكنها
لا تلغيه. اتفق على فحوصات الاستواء،
ولا تفترض أن الخشب الرقائقي لن يتعرّض للالتواء أبدًا.

طلب عرض سعر مكتمل ودقيق.

حوّل فكرة هديتك إلى متطلبات شراء واضحة. الشروط التجارية
(الحد الأدنى للكمية، والمدة، والسعر، والوزن) تتطلب عرض سعر خاصًا بالمشروع.

قائمة التحقق لتزويد ZIGPAC بها:

- ☐ المرجع الرسمي لرمز SKU: ZPCNB0008
- ☐ تصميم متجهي نظيف وكميات التخصيص
- ☐ المقاسات النهائية المفضّلة (الغلاف والصفحات الداخلية)
- ☐ وزن الورق (غ/م²) وأداة الكتابة المقصودة
- ☐ تفضيلات التجليد والإغلاق
- ☐ العرض الفردي مقابل حماية كرتون الشحن
- ☐ وجهة التسليم وتاريخ الوصول المطلوب