مخطط مواصفات ZPCNB0009

دليل الشراء والتهيئة لدفاتر الملاحظات ذات الغلاف الخيزراني المخصصة

ZIGPAC
دليل المشتري
للشركات

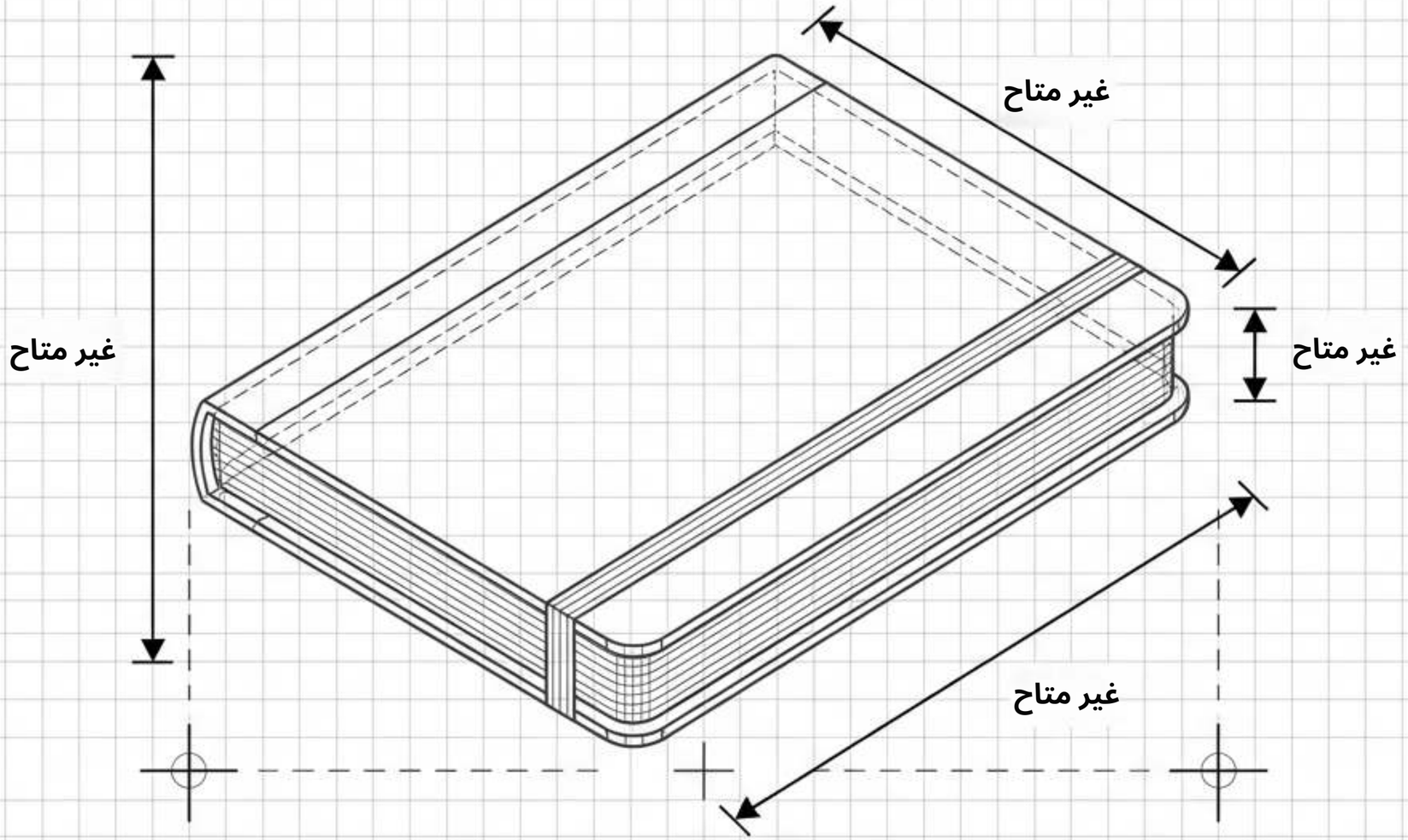

دليل مواصفات ومرجع للحد من المخاطر، يتيح للمشتري التوجيه الذاتي، ومُعتمد لعمليات الشراء بين الشركات (B2B).

خطر الشراء بناءً على الصورة
يُخفي النموذج المُنسّق متغيرات حاسمة. قد تُخفي الصورة الجذابة مساحة كتابة أصغر، أو طريقة زخرفة غير مناسبة، أو ملحقات لم تُدرج أبدًا في السعر.



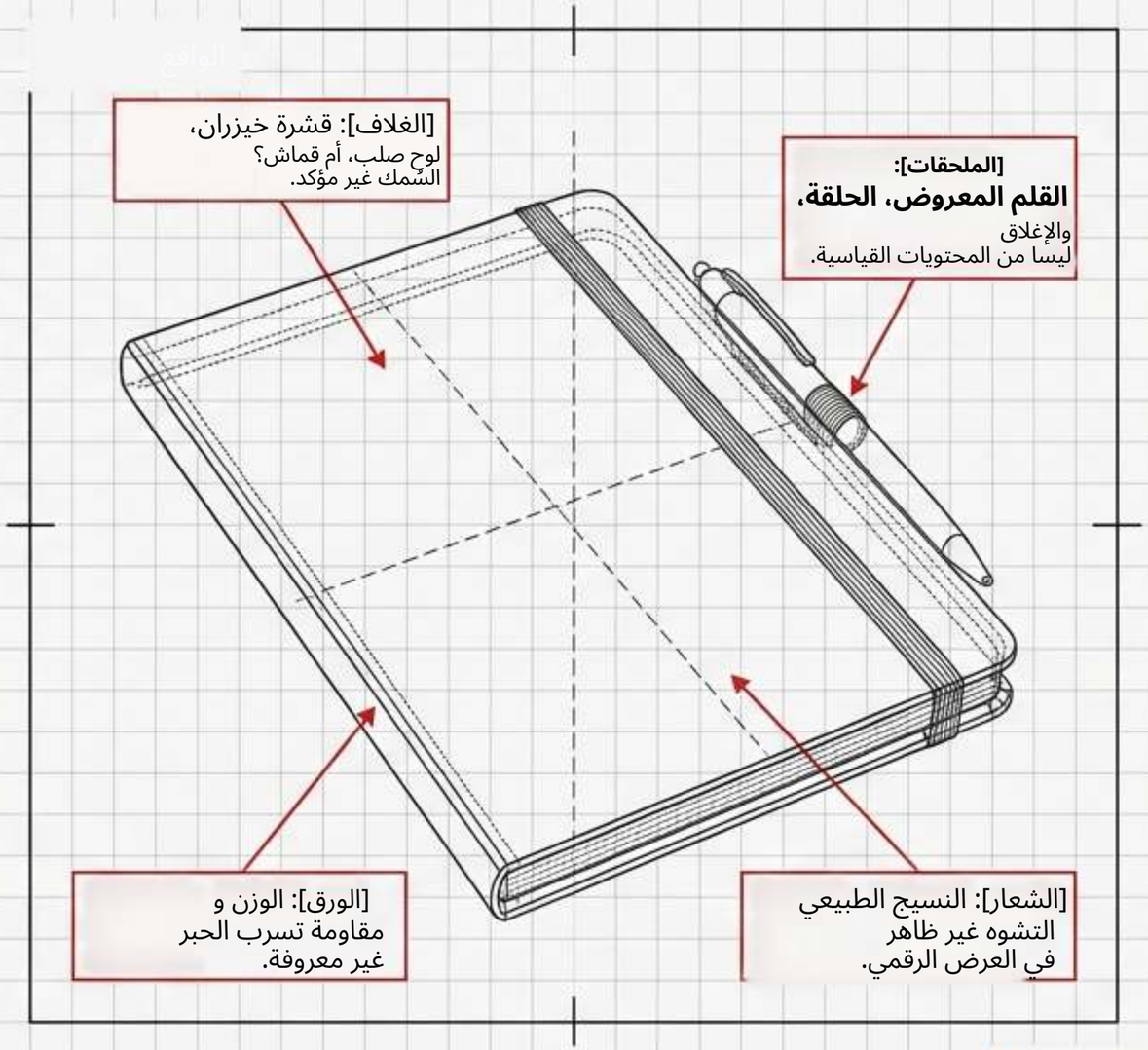

تشريح ZPCNB0009: الهوية مقابل المتغيرات

يؤكد رمز SKU ZPCNB0009 هوية المنتج كدفتر ملاحظات مخصص بغلاف خيزراني. أما بقية التفاصيل الوظيفية فتتطلب تأكيدًا خاصًا بالمشروع.

الهوية المؤكدة
هوية غلاف الخيزران (ZPCNB0009).

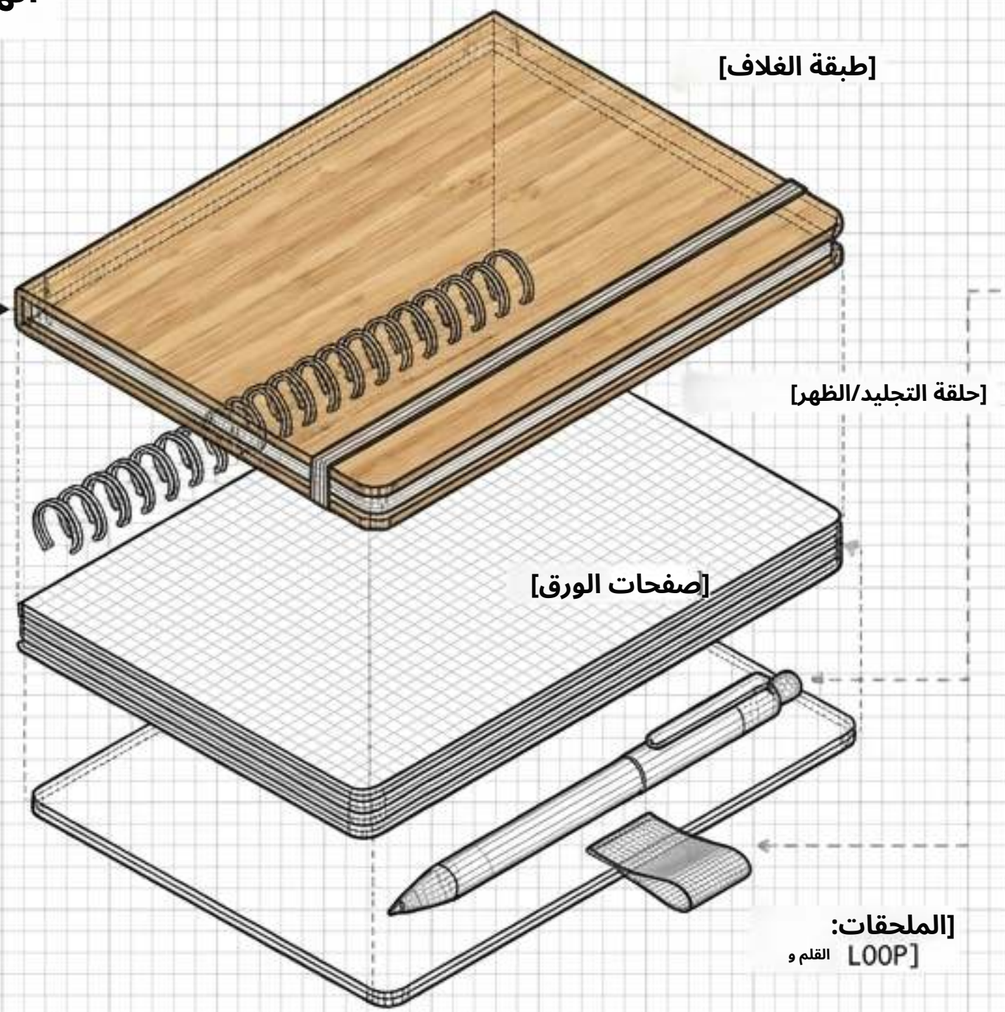

المتغيرات غير المؤكدة

- بنية الغلاف: لوح أم قشرة؟ المادة الأساسية؟ السُمك (مم)؟
- الأبعاد: النهائية **مساحة الغلاف مقابل مساحة الصفحات الداخلية.**
- الورق: التركيب، التخطيط، عدد الأوراق/الصفحات، الوزن (غ/م^2).
- **المكونات المعدنية: نوع التجليد،** سلوك الفتح، وأنظمة الإغلاق.
- الشروط التجارية: الحد الأدنى للطلب (MOQ)، **التسعير، والتوقيت، ووزن الوحدة.**

تهيئة المنتج حول حالة الاستخدام الفعلية

مقياس توافق حالة الاستخدام

هدايا العملاء	تهيئة الموظفين الجدد	حضور المؤتمرات
		
الأولوية: تشطيب الغلاف الفاخر، علامة تجارية واضحة، وعرض وتغليف راقٍ.	الأولوية: عدد الصفحات القابل للاستخدام، متانة الكتابة، والملاءمة ضمن حزم الترحيب الأكبر.	الأولوية: الكتابة المريحة الشكل والتنسيق وتخطيط التسليم الموثوق.

لا تُحل أي من هذه المتطلبات باختيار صورة تبدو كالخيزران فقط.

مصفوفة تشخيص المواد

قارن العروض حسب البنية والاستخدام المقصود، لا حسب كلمة «خيزران» فقط.

خطوة الاعتماد ذات الأولوية	القيد الحرج / الحد	المادة / الاستخدام المقصود
التباين / القابلية للقراءة	**الحد: ليس طباعةً مُطابقةً للون PMS** تطابق اللون؛ وتنطبق اختلافات النقش الطبيعي للخيزران.	1 **غلاف خيزراني (محفور)** **عرض يركز على المادة.**
الالتصاق بالحبر / السطح	**الحد: طريقة الطباعة و** يجب إثبات/توافق طبقة الطلاء.	2 غلاف خيزراني (مطبوع) يحتاج إلى لون علامة تجارية محدد.
التركيب / [illegible] الطبقة	الحد: غير مكافئ لـ لوح خيزران صلب / قشرة خيزران.	3 نسيج ألياف الخيزران بتنسيق مغطى بالقماش.
اختبارات الكتابة	الحد: تركيب الورق لا يحدد مادة الغلاف.	4 **داخلية من ورق الخيزران** **التركيز على سطح الكتابة.**
وصف المادة	الحد: يجب الإفصاح عنه بأنه صناعي، وليس خشبًا حقيقيًا.	5 نقش خشب صناعي بديل بصري.
سلوك المحو	الحد: يتطلب توافق الصفحات/الأقلام؛ وليس ميزة قياسية هنا.	6 نظام قابل للمسح كتابة قابلة لإعادة الاستخدام.

إثبات الادعاءات البيئية

الغلاف الخيزراني لا يجعل دفتر الملاحظات الكامل خاليًا من البلاستيك تلقائيًا، ولا قابلًا للتحلل ولا محايدًا للكربون.

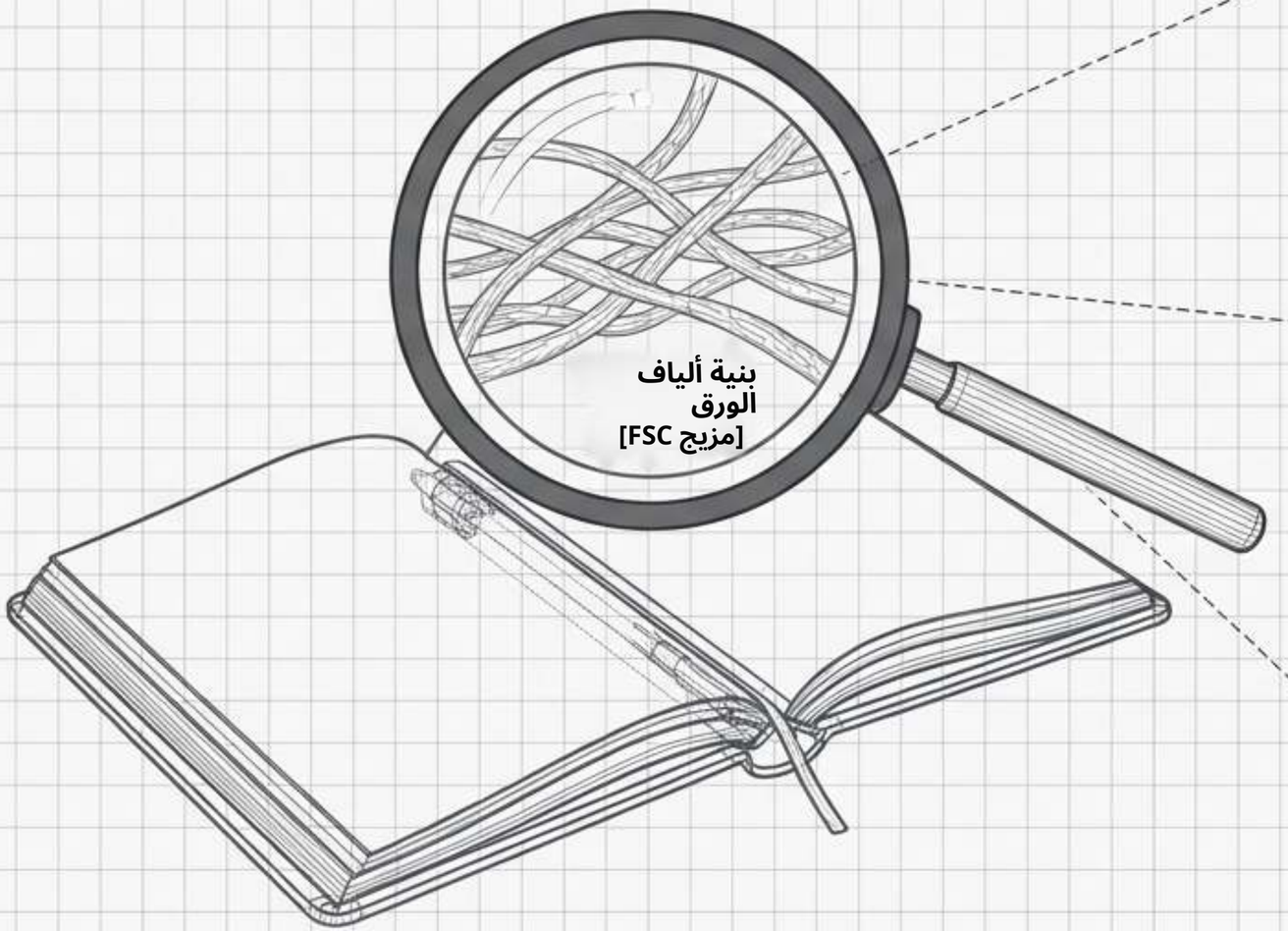

إرشادات FTC الخضراء:

**المرجع الصارم لتقييم أي صياغة بيئية مقترحة موجهة إلى السوق الأمريكية.
تتطلب الادعاءات إثباتًا وتوضيحًا واضحًا.**

الشهادات المستهدفة:

**ينطبق ادعاء FSC الخاص بالورق فقط على الورق.
ولا يصبح ادعاءً عن دفتر الملاحظات كله أو عن الغلاف.
لا توجد شهادة خاصة بالمنتج معتمدة لـ ZPCNB0009 افتراضيًا.**

سياق سلسلة التوريد:

**أشارت FSC إلى مخاطر تتعلق بالترخيص وسلامة محتوى الألياف في الورق المنزلي المصنوع من الخيزران.
ويستلزم ذلك التحقق من المستندات الداعمة، بدلًا من افتراض الامتثال الشامل.**

ZIGPAC

تحديد منطقة الكتابة والأداء

لا تستبدل اختبار الكتابة الفعلي بوزن ورق مُعلن وحده.
ابدأ بمساحة الكتابة القابلة للاستخدام، مع احتساب الهوامش وخلوص التجليد.

مصفوفة اختبار الأقلام

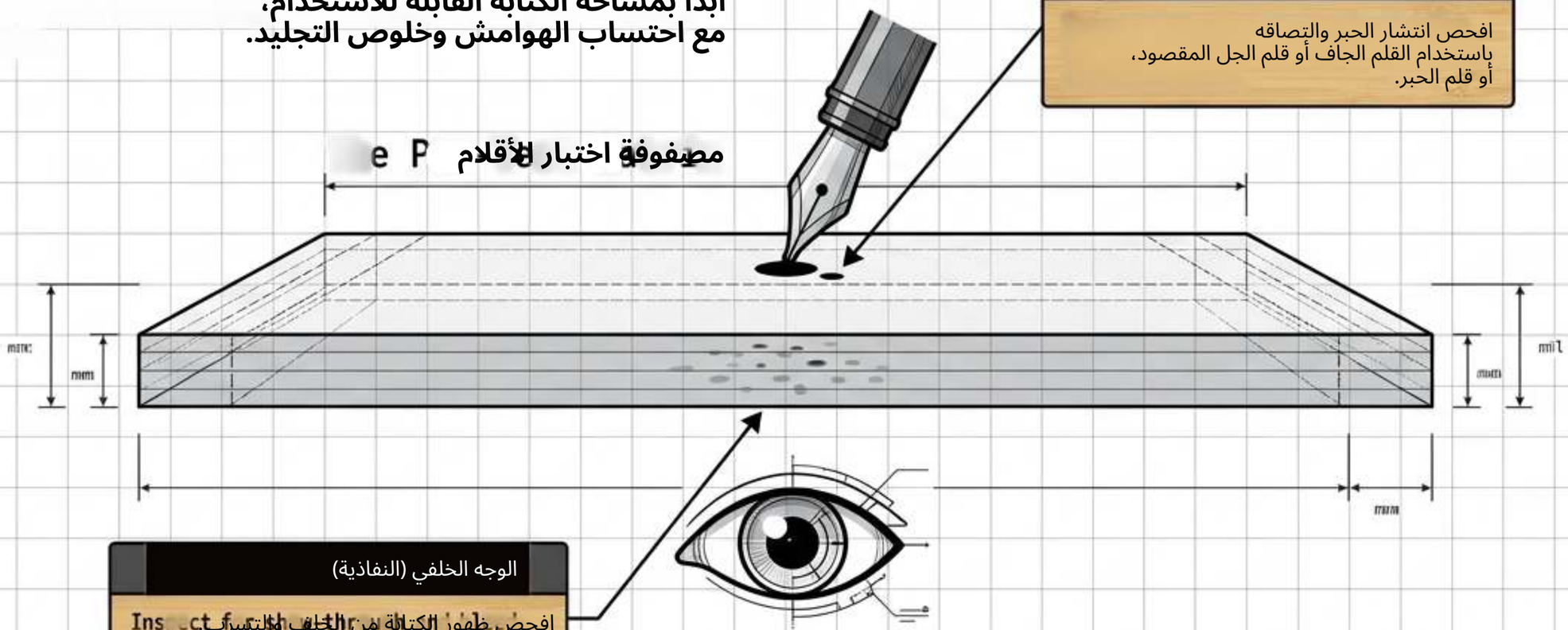

السطح العلوي (التطبيق)

افحص انتشار الحبر والتصاقه باستخدام القلم الجاف أو قلم الجل المقصود، أو قلم الحبر.

الوجه الخلفي (النفاذية)

افحص ظهور الكتابة من الخلف والتسرب. (لا يضمن نجاح اختبار القلم الجاف توافقه مع أقلام التمييز).

تحذير: ملصقات A5 التقريبية لا تضمن مقاسات قياسية. افصل مقاس الغلاف النهائي عن مقاس الصفحة القابل للاستخدام بالمليمترات.

التحقق من الملحقات والملاءمة

الأقلام، والأشرطة المطاطية، والحلقات، والإغلاقات المغناطيسية، وعلب الهدايا هي تهيئات مطلوبة، وليست محتويات مؤكدة.

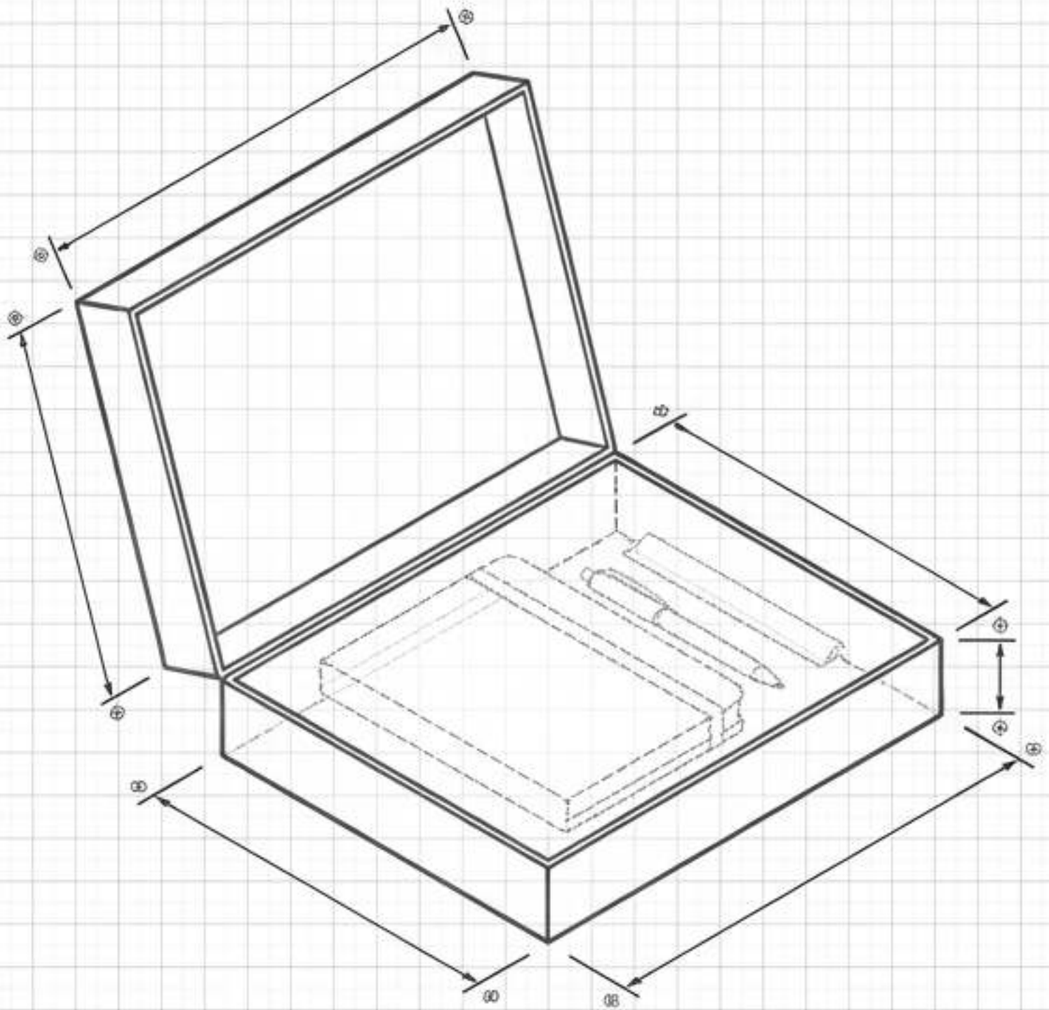

قواعد التحقق

[] اطلب توفر
أجهزة الإغلاق المحددة (تأثير
التثبيت الأمامي والخلفي).

] اذكر الأقلام أو الإدخالات المطلوبة صراحة في عرض السعر.

[] تحقق من سعة التعبئة باستخدام الأبعاد الفعلية وعينة مادية محمّلة.

[] لا تُقدّر أبدًا توافق المجموعة
من صورة منسقة
أو من أبعاد دفتر ملاحظات آخر.

حدود زخرفة السطح

يجب التحقق من إمكانات الزخرفة مقابل البنية الفعلية للمنتج.
فعلى سبيل المثال، يتيح دفتر Flashbay's Grove كلًا من النقش بالليزر والطباعة الملونة الكاملة،
مما يثبت أن الطرق تختلف حسب البنية الدقيقة.

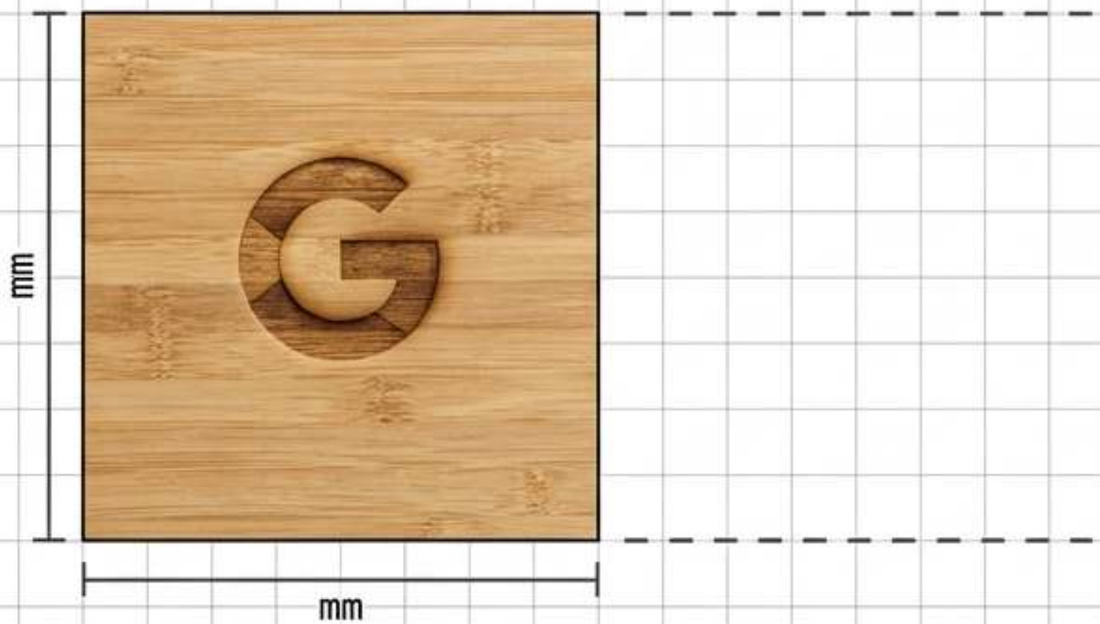

الطريقة 1: النقش بالليزر

ينشئ علامة منقوشة طبيعية.

القيد: النقش الطبيعي وتباين العلامة التجارية

ستحدث (كما وثّقتها مجلة Good Things في دفاتر الخيزران الخاصة بها). مطابقة الألوان PMS غير متاحة عادةً.

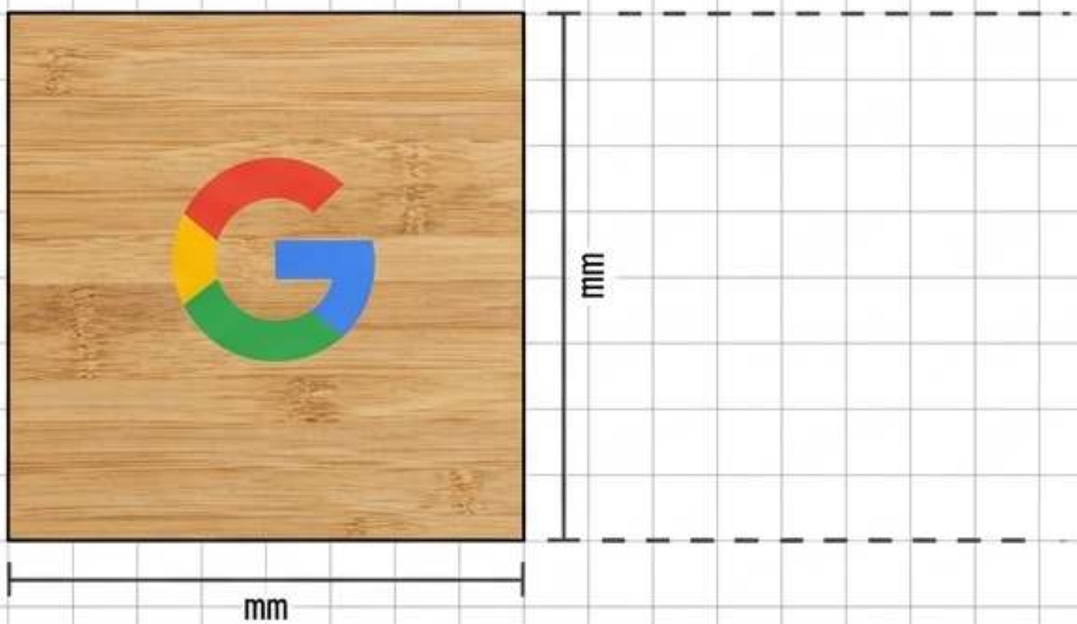

الطريقة 2: الطباعة الملونة

يحقق ألوان العلامة التجارية المحددة.

القيد: الالتصاق، وتوافق الطلاء، و

يجب التحقق من التفاعل
مع ملمس سطح الخيزران.

بروتوكول اعتماد التصميم الفني

افصل اعتماد التخطيط عن اعتماد المظهر. لا تعتمد مهمة حساسة للون باستخدام محاكاة رقمية للنقش.

قفل أمان بمفتاحين

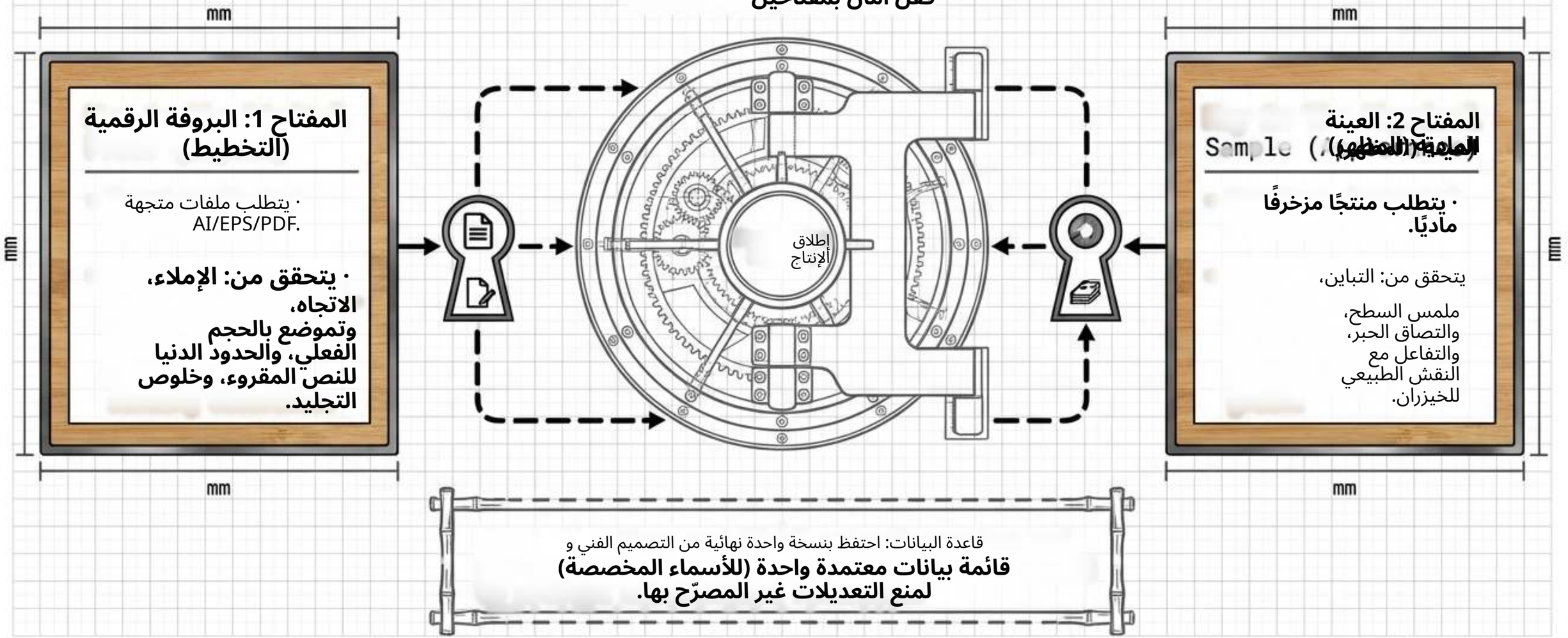

الهندسة العكسية للجدول الزمني للإنتاج

تقدير الإنتاج وحده ليس التزامًا بالتسليم.
اعمل بالعكس انطلاقًا من يوم التوزيع. لا توجد مدة إنتاج ثابتة محددة لـ ZPCNB0009.

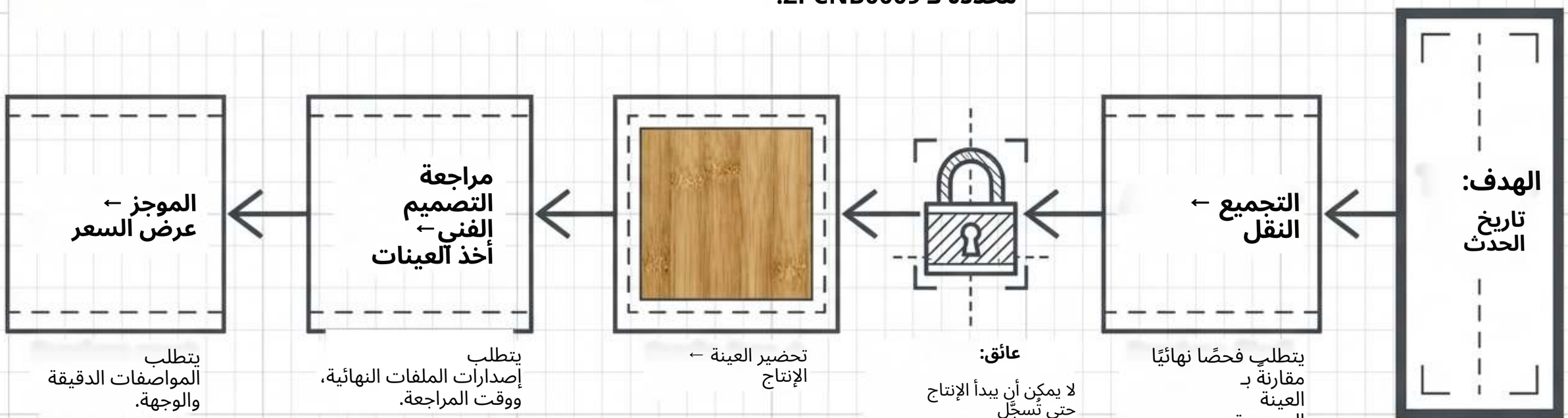

ملاحظة: تقصير الجداول الزمنية بتخطي العينات المادية يترك المظهر والأداء دون حل.

بروتوكول الفحص قبل الشحن

اتفق على طرق الفحص ومعايير القبول قبل الإنتاج.
ميّز بين تباين النقش الطبيعي والتلف الفعلي.



عرض تخطيطي

حماية النقل والرعاية التجارية بعد البيع

يجب أن تحمي التغليفات المنتج المتفق عليه، لا أن تُحسّن صورتة فقط. حدّد علب العرض وكراتين الشحن بشكل منفصل.

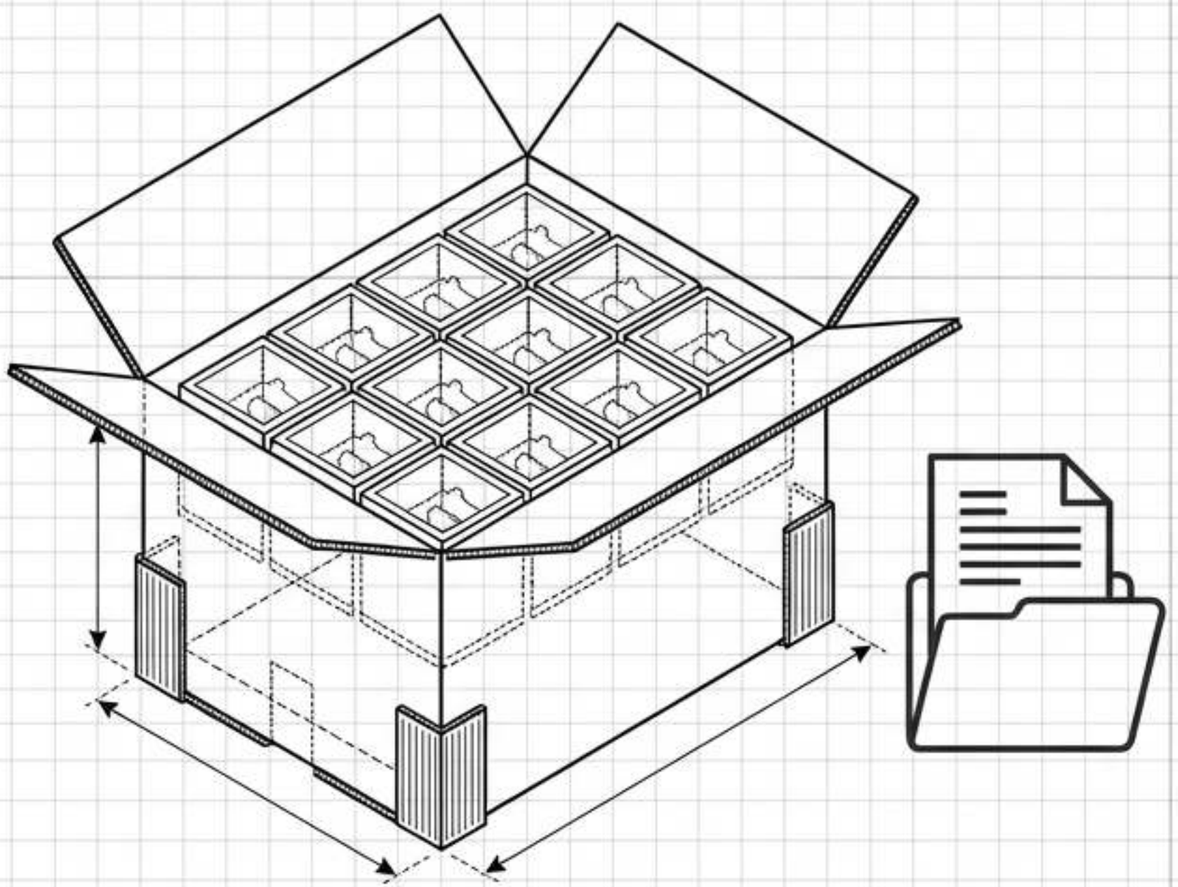

قواعد النقل

- **قِس وزن الشحن بناءً على التكوين النهائي بعد التحميل.**
- **أدرج إرشادات العناية لتجنب الرطوبة المطوّلة (تحقّق من طرق التعبئة الفعلية بدلًا من افتراض أن الأكياس المغلقة تُزيل خطر الرطوبة).**

خدمات ما بعد البيع والمرتجعات

وثّق أي تلف في الكرتون أو محتويات مفقودة فور الاستلام.

راجع شروط إرجاع الطلبات المخصصة: سياسة Zigpac

تُميّز بين عدم الإعجاب الشخصي (التفضيل) وبين مشكلات الجودة الفعلية. الإلغاء غير متاح بعد الإنتاج.

احتفظ بالعينات المادية والمواصفات للطلبات المتكررة. (ملاحظة: العينات المحفوظة لا تضمن نقشًا طبيعيًا متطابقًا في الدفعات اللاحقة).

مخطط عرض السعر لـ ZPCNB0009

حوّل فكرة هديتك إلى مواصفة دقيقة. لا يمكن مقارنة سعر منخفض لدفتر غير مزخرف بمجموعة هدايا محددة بالكامل.

صيغة عرض السعر

[الشروط التجارية:
تكاليف العينة + الإعداد + الشحن + الضرائب]

+

[الملحقات:
قلم + المكونات المعدنية + علبة فردية]

+

[التصميم الفني:
ملف الشعار + الموضع + النقش مقابل الطباعة]

+

[البنية:
الأبعاد النهائية + الورق الوزن/العدد]

+

[حالة الاستخدام:
الكمية + المطلوبة تاريخ الوصول + الوجهة]

+

[رمز SKU:
ZPCNB0009 دفتر ملاحظات مخصص بغلاف خيزراني]

↓

صندوق المخرجات

أرسل مصفوفة البيانات المجمعة هذه للحصول على مراجعة شاملة للجدوى وعرض سعر دقيق.