هندسة الكوستر المخصص

دليل مواصفات للمشتري لمفارش الأكواب الخشبية المنقوشة حسب الطلب في قطاعي الضيافة وهدايا الشركات وتخطيط الفعاليات.

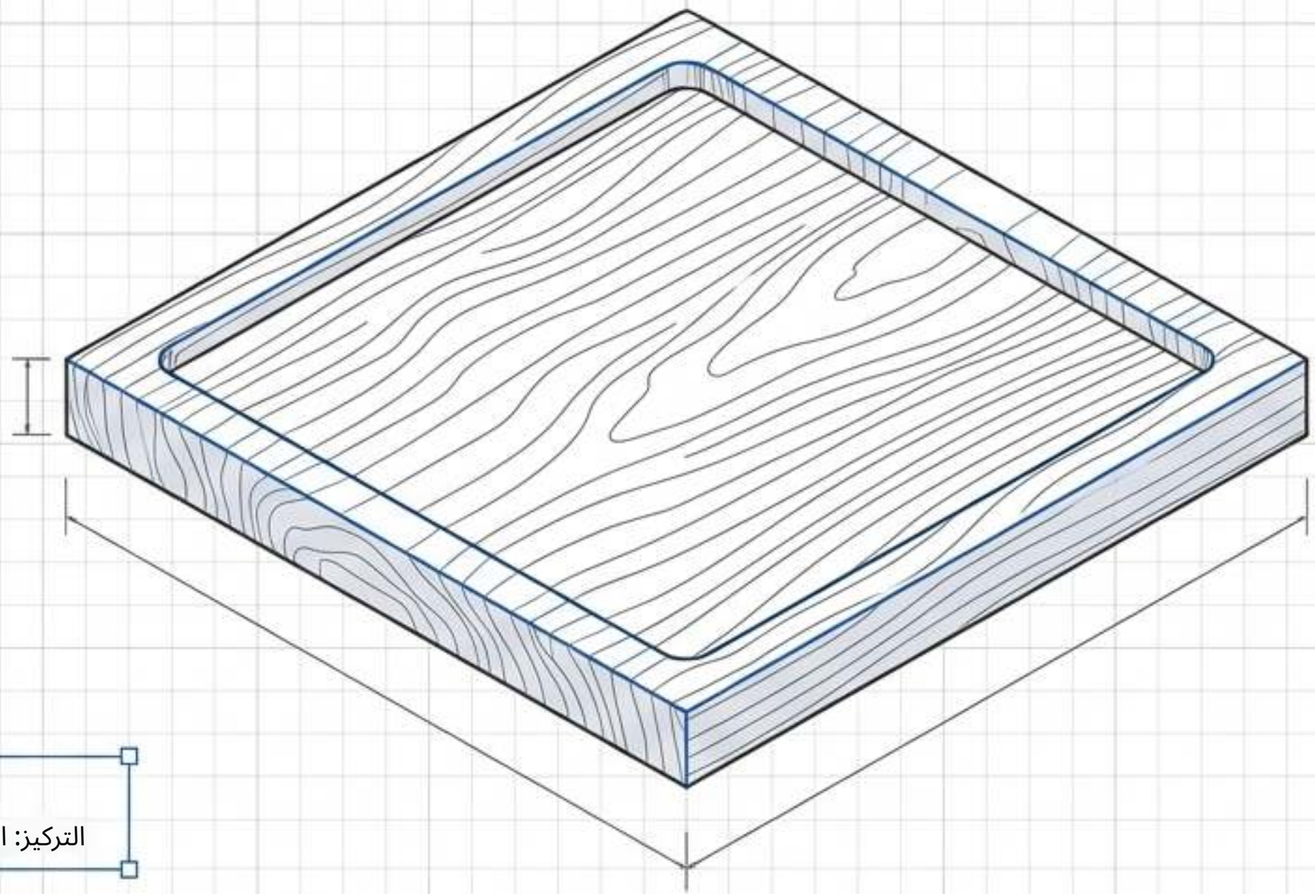

ضبط الوثيقة: /ZPCPGoo02

التركيز: المواصفات والمواد واللوجستيات

بيئة شراء عالية المخاطر

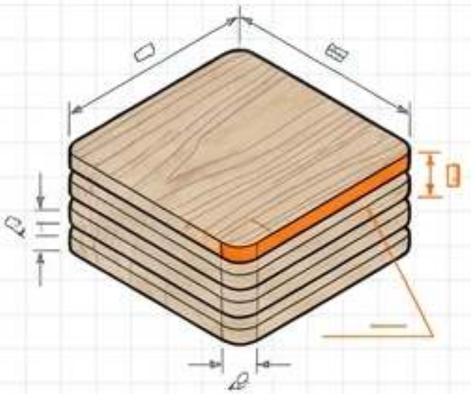

526,000

عمليات البحث السنوية على Amazon US عن "wood coasters" (Flapen).
يشهد الطلب اختناقات في الربع الرابع. وبلغت عمليات البحث على Etsy وحدها ذروتها عند 27,100
في نوفمبر 2025 (RankHero).
التوقيت يحدد واقع الإنتاج.

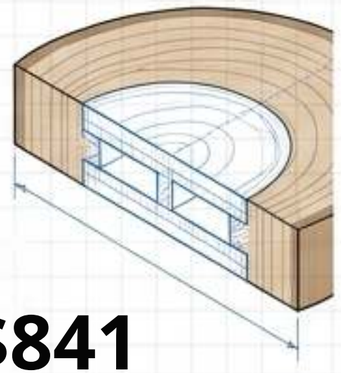

$841 مليون

القيمة المتوقعة لسوق مفارش الأكواب العالمي
بحلول عام 2030 (Research and Markets).
في فئة تنمو بوتيرة معتدلة (معدل نمو سنوي مركب 2.8%)،
فإن التسليم الموثوق يفوز بالطلبات على حساب الابتكار.



$27.7 مليار

الحجم القياسي لمبيعات المنتجات الترويجية
في أمريكا الشمالية خلال عام 2025 (ASI).
تتطلب هدايا الشركات التزامًا صارمًا بإرشادات الهوية التجارية والحجم الكبير.

لماذا تخيّب الطلبات المخصصة الآمال بعد الفعالية

مصفوفة الإخفاق والتخفيف

نقطة الإخفاق	الأعراض والدليل المصدري	تخفيف المواصفات
الالتواء	الأعراض: تقوّس نحو الأعلى بين عشية وضحاها. الدليل: تقرير صانع من Reddit r/woodworking (فلين ملصوق بمفارش رقيقة).	التخفيف: عزل متوازن للرطوبة على جميع الأوجه.
الالتصاق	الأعراض: المفرش يرتفع عن الطاولة مع تعرّق الكأس. الدليل: تقييم مشترٍ موثّق من AllModern.	التخفيف: طلاء بولي يوريثان محدد كيمياء الطلاء وأزمنة المعالجة المؤكدة.
قابلية القراءة	الأعراض: الحروف غير مرئية على الخشب الداكن. الدليل: تقييم مشترٍ من Amazon (فشل التباين في خشب الجوز).	التخفيف: معاينة الرسومات المتجهة على أغمق دفعات الألواح.
اللوجستيات	الأعراض: استلام مفرش واحد بدلًا من 4. الدليل: تقييمات مشتري الهدايا من Personalization Mall.	التخفيف: تحديد عدد المجموعة كتابيًا المواصفات قبل اعتماد العينة الأولية.

ZIGPAC



المفرش المخصص هو

مواصفات مكتوبة

المتانة والتسليم في الموعد يتحققان بالعملية ذاتها تمامًا.

عملية. وكلاهما يتطلب تثبيت المتغيرات المادية:
النوع، والظهر،
والتشطيب، والرسومات المتجهة، على الورق
قبل قطع أي قطعة من الخشب.

كل بيان للأداء هو نقطة اختبار يجب التحقق منها على عينة مادية،
وليس وعدًا يُقدَّم قبل أخذ العينة.

تشريح الختم الوظيفي



تشطيب البولي يوريثان: حاجز غير مرئي

يُطبَّق بالتساوي على جميع الأوجه لمنع امتصاص الرطوبة بشكل متفاوت.

الحرق بالليزر: تُحرق الألياف فعليًا لـ

إنتاج درجات لونية من البني إلى الأسود. تقع طباعة الأشعة فوق البنفسجية على السطح؛ أما النقش فهو مدمج فعليًا.

قطعة خام من الخشب الصلب أو MDF: الأساس

الهيكلي، ويتراوح عادةً عرضه بين 3.65 و4 بوصات وسمكه نحو 1/4 بوصة (مراجع السوق المنشورة).

طبقة الظهر: تطبيق اختياري لطبقة فلين من أجل منع خدش الأثاث وتوفير قبضة جيدة.

ZIGPAC

فيزياء إدارة الرطوبة

مخطط الاستعارة الماصة للرطوبة

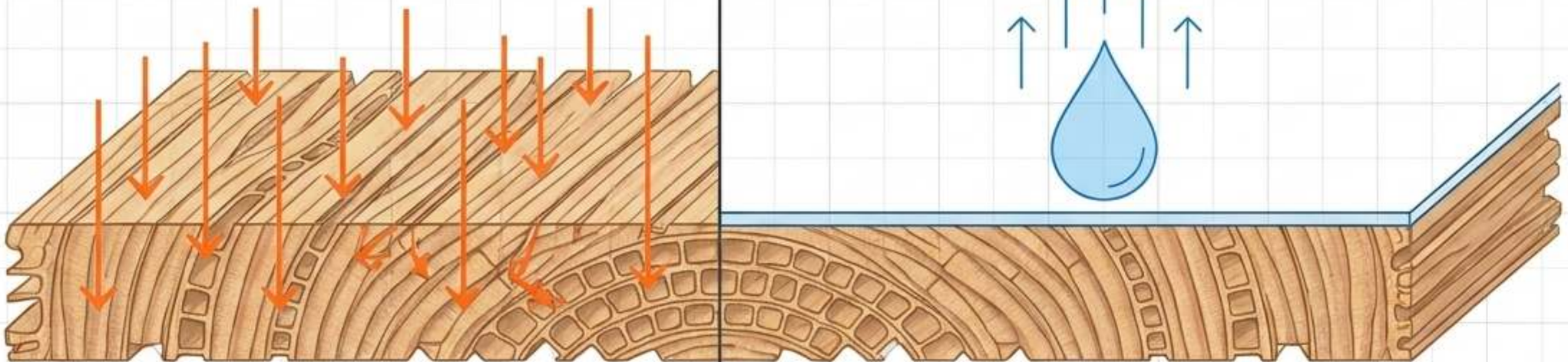

الخشب الخام
الخشب ماص للرطوبة. يذكر دليل الخشب الصادر عن USDA Forest Products Laboratory أنه يكتسب الرطوبة ويفقدها مع تغيّر الرطوبة الجوية. تتقوس القطع الرقيقة المعزولة من جهة واحدة فقط وتلتوي.

الخشب المعزول
المفرش المعزول يحتجز الماء بدلًا من امتصاصه.
يغلق البولي يوريثان المسام بحيث
يتبخر التكاثف.

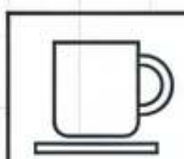

ملاحظة: أبقِ الزخرفة على بُعد 3/8 بوصة
بعيدًا عن منطقة تلامس الكوب
حتى لا تحتجز الخطوط الدقيقة الماء
.)Custom Coasters Now(

بنية اللب:

الأصالة مقابل الثبات

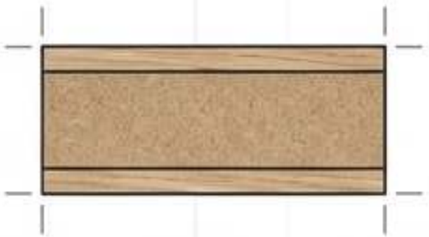

مغطى بخشب صلب

لب MDF

الخاصية: لب هندسي مُثبَّت
مع قشرة خشب طبيعية.

أفضل استخدام: هدايا الشركات بكميات كبيرة
حيث تتطلب طباعة الشعارات قطعًا متطابقة المظهر.

الميزة: تشير Luna Woodworks إلى أن هذا
البناء يقاوم تحديدًا الالتواء
الذي يُرى أحيانًا في الخشب الصلب الرقيق.



خشب صلب كامل

الخاصية: وزن طبيعي وإحساس أصيل،
تفاوت متأصل في الألياف.

أفضل استخدام: الهدايا الفاخرة حيث
يكون الطابع الفريد لكل قطعة هو الهدف.

نقطة الضعف: أكثر عرضة لـ
الالتواء الناتج عن الرطوبة إذا فشل
العزل المتوازن تمامًا.

اختيار الأنواع وتباين النقش

مصفوفة المادة والتباين	
	خشب القيقب الأسكري | الصلابة: Ibf 1,450 | الألياف: مغلقة | التباين: عالٍ. مثالي للتشعارات الواضحة وعالية القابلية للقراءة.
	خشب البلوط الأبيض | الصلابة: Ibf 1,360 | الألياف: مسام مفتوحة | التباين: متوسط. تنبيه: تشير Forest Decor إلى أن النصوص الصغيرة جدًا قد تضيع في ألياف البلوط المفتوحة. يتطلب تشطيبًا بطبقة فيلم.
	خشب الجوز الأسود | الصلابة: Ibf 1,010 | الألياف: مغلقة | التباين: منخفض/متغير. تنبيه: مظهر داكن فاخر، لكن يجب التحقق من وضوح النقش على أغمق لوح في الدفعة.
	خشب الكرز الأسود | الصلابة: Ibf 950 | الألياف: مغلقة | التباين: عالٍ. قابلية قراءة ممتازة مع درجة لونية طبيعية أدفأ.

تؤثر الصلابة في مقاومة الغوص، لا في مقاومة الماء. القيم وفق Wood Handbook.

التحقق المسبق من الملف:

الهندسة لليزر



المسارات المتجهة أحادية اللون المحوّلة
) مع خطوطDXFو ،PDFو ،AIو ،SVG(
سميكة
تضمن تباينًا عاليًا
عبر كثافات الخشب المختلفة.

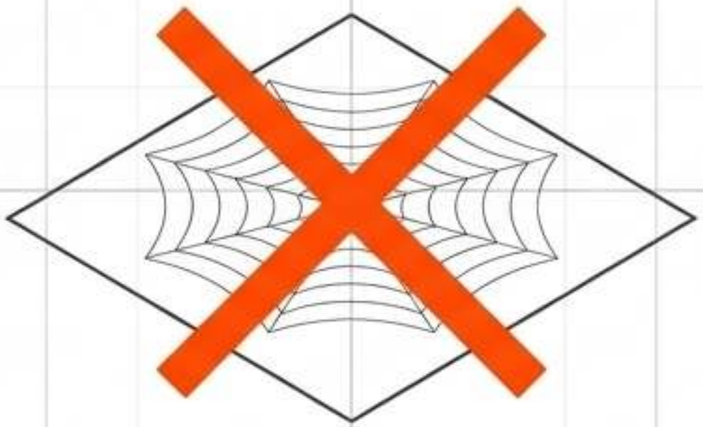

الخطوط الدقيقة أقل من 0.5 pt معرضة
لأن
تحترق أو تضيع في
ألياف الخشب الطبيعية.

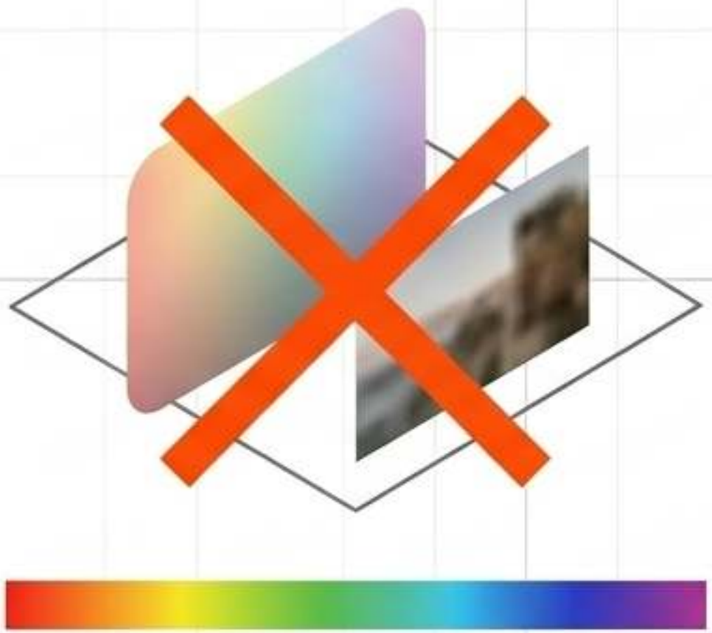

يحرق الليزر درجة لونية واحدة. الصور
الملونة بالكامل والتدرجات الناعمة
لا تُترجم بشكل صحيح. (ملاحظة: اللون الحقيقي
يتطلب طباعة بالأشعة فوق البنفسجية على
السطح.)

عملية المواصفات من 8 خطوات

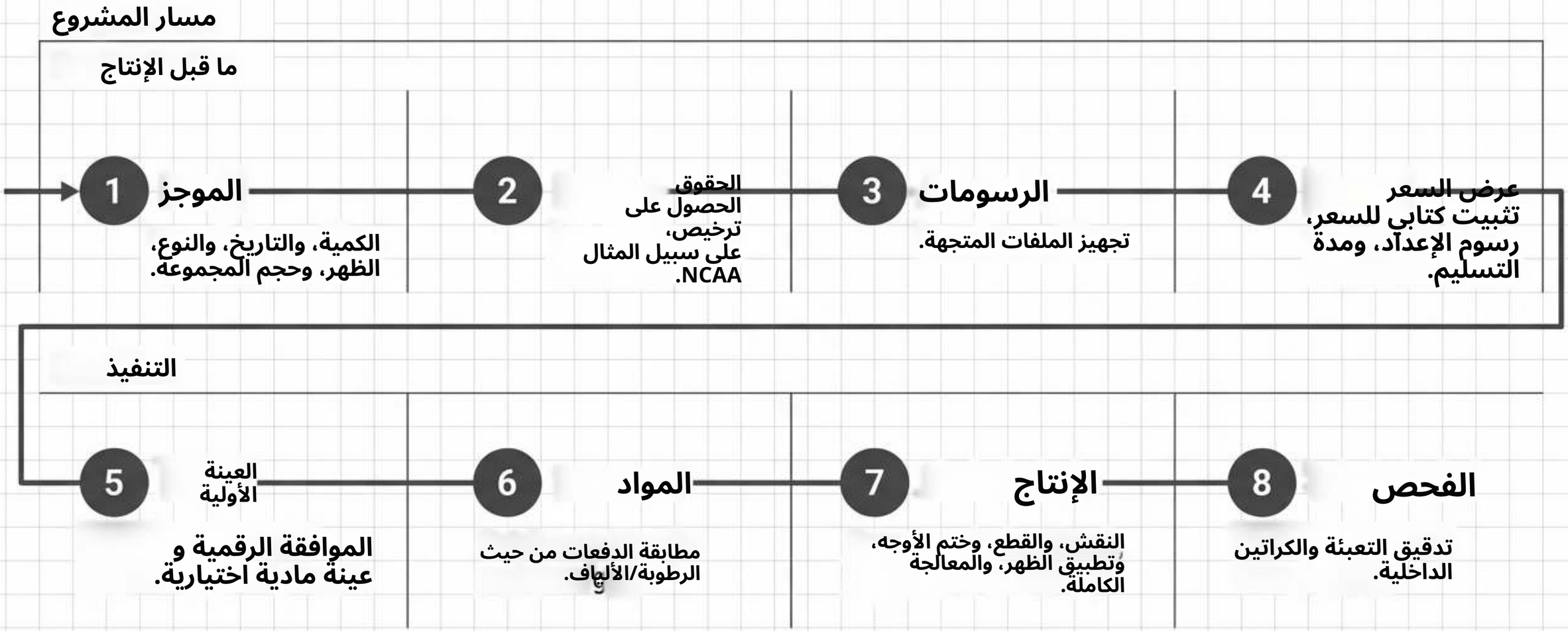

ZIGPAC

حقائق الجدولة:
العينات الأولية والكيمياء

يبدأ جدول الإنتاج فقط بعد اعتماد العينة الأولية.



يمكن للطلب المستعجل أن يقصّر وقت الانتظار، لكنه لا يمكنه تقصير زمن معالجة الطلاء.

سياق السوق: تدرج Print Globe ما بين 10-15 أيام عمل من الإنتاج لمفرش خشب صلب منقوش بالليزر (مرجع لقطة سريعة من السوق، وليس عرض سعر مضمونًا).

بروتوكول القبول المادي

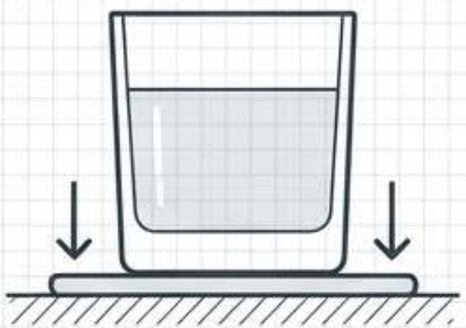

الاستواء
(اختبار الصخرة)
يوضع زجاج بارد على المفرش، يلي ذلك الضغط على الحواف على سطح مستوٍ.

معيار القبول: الكأس يستقر بثبات؛ لا يوجد أي تقوّس مرئي.

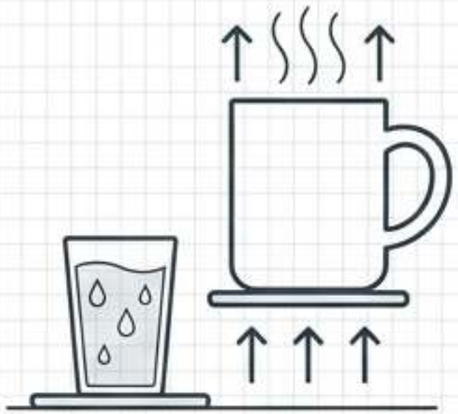

لزوجة التشطيب
(اختبار الرفع)

يوضع كوب ساخن وكأس متعرّق ثم يُرفع.

معيار القبول: المفرش لا يرتفع ولا يلتصق بالكوب.



التباين
(اختبار الدفعة)

تُقارَن أغمق وأفتح القطع بالعينة الأولية.

معيار القبول: النص شديد الوضوح في الطرفين.



الظهر والحواف

معيار القبول: الفلين في المنتصف ومُلصق بالكامل؛ دون أي شقوق أو شظايا.

تفاوت اللون الطبيعي متوقع. أما الالتواء والتشقق أو انفصال الظهر فهو عيب.

اللوجستيات بالجملة وتخفيف التلف

المواصفة

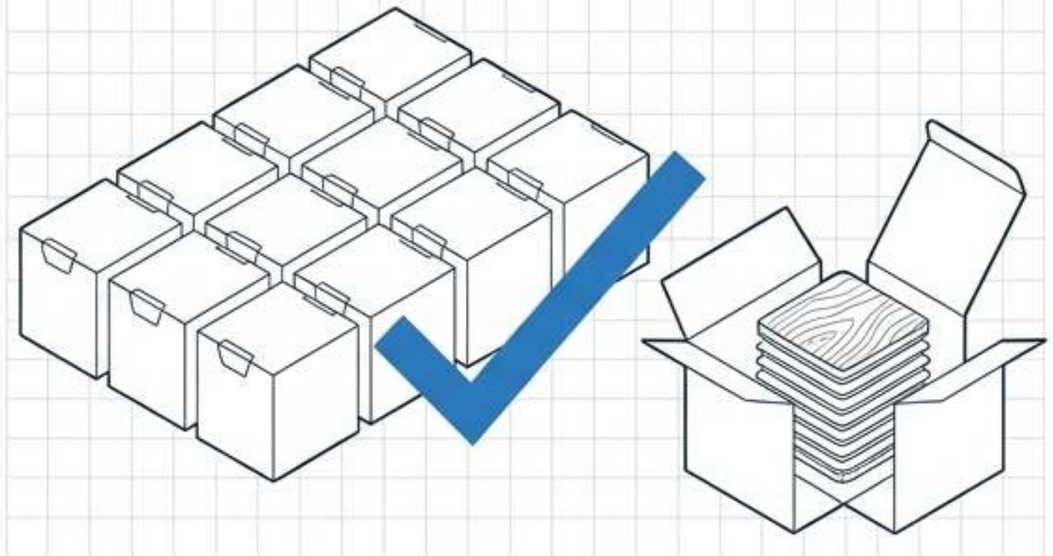

نظام التعبئة المعياري:

- تقتصر الكراتين الداخلية على 25 أو 50 قطعة.
- توضع أوراق فاصلة حتى لا تلامس الأوجه المنقوشة بعضها أبدًا.
- إضافة 1-2% من القطع الاحتياطية إلى الطلبات لتجنب انتظار الاستبدال الفردي.
- تُسوّى مطالبات التلف عبر صور الكراتين، لا عبر العدّ الفردي الكامل.

المخاطر

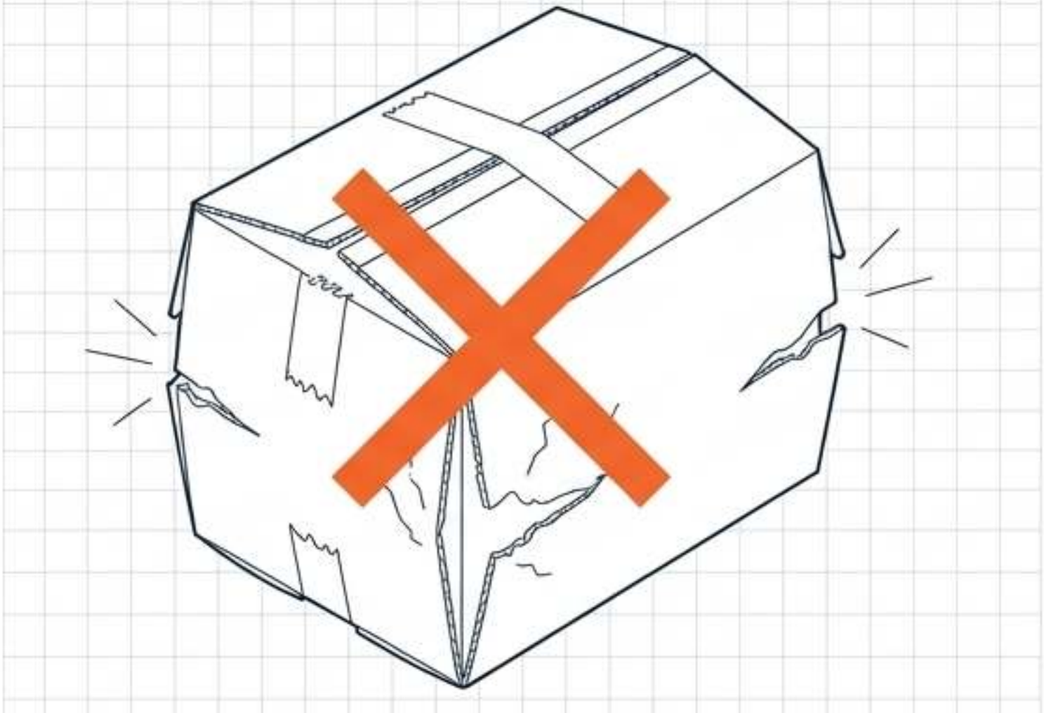

شحن في صندوق واحد: مشترٍ من Shopper Approved

استلم طلبًا بقيمة 900 دولار من 1,000 مفرش تضرر بالكامل في صندوق واحد يزن أكثر من 30 رطلًا، تلاه كابوس من عملية المطالبات قطعةً قطعة.

الادعاءات التنظيمية وحدود الامتثال

ملامسة الأغذية	المفرشات ليست أدوات مائدة. عبارة "مفرش معتمد من FDA" هي ادعاء غير صالح. تخضع الطلاءات للبند 21 CFR 175.300، الذي يشترط طبقة مستمرة من المواد المسموح بها.
الخشب المركب	يجب أن تستوفي قطع MDF/الخشب الرقائقي معايير الفورمالدهايد بموجب EPA TSCA Title VI.
واردات النباتات	قد تتطلب منتجات النباتات المستوردة إقرارًا بموجب Lacey Act (النوع/بلد الحصاد).
الاختبار	يندرج اختبار امتصاص الماء السائل الاختياري للخشب المطلي ضمن ASTM D5795.

كتلة حدود الاستخدام

الحدود: داخل المنزل/الفناء المغطى فقط. لا تنقعه أبدًا، ولا تغسله في غسالة الأطباق، ولا تضع عليه أوعية ساخنة.

مقاوم للحرارة، وليس عازلًا للحرارة تمامًا.

ZIGPAC

مشهد السوق &
المقايضات بين الموردين

التركيز الهجين والشعارات	التركيز على التجزئة والهدايا
حوالي $11.25/قطعة. كرز/قيقب: LazerEdge·، بولي، قلين. شحن سريع خلال 72 ساعة للمنتجات المتوفرة.	مجموعة من 4 قطع بخشب/$58 :Olive & Cocoa صندوق. الأحرف الأولى فقط. (~7 أيام).
ابتداءً من $12.95/قطعة. بلوط: ForestDecor· صلب. طباعة شعارات بكميات صغيرة (حد أدنى قطعة واحدة). • ابتداءً من $16/قطعة: Luna Woodworks. جوز/كرز/قيقب على لب MDF. الفئة المستهدفة: مصانع الجعة، والفعاليات.	مجموعة من 4 في علبة/$34 :Woodchuck USA. خيارات الشركات تبدأ من $500.
	مجموعة من 4. أكاسيا/$35-$30 :PrestigeHaus· صلبة. تصاميم بموضوعات.

ملاحظة: لقطة من البيانات العامة لشهر أكتوبر 2026. تعامل مع ادعاءات 'المتانة' كبيانات من البائع يجب التحقق منها على عينات مادية.

ZIGPAC

المواصفة النهائية

1. حدد النوع والتشطيب والظهر وعدد المجموعة كتابيًا.

2. قيّم النتيجة على عينة مادية، وليس على مجرد تصوير رقمي أبدًا.

يكون المفرش المنقوش ناجحًا عندما يبقى مسطحًا، ويظل مقروءً، ويترك الطاولة جافة بعد شهور من الفعالية.

3. سعر الوحدة والحدود الدنيا ومدة التسليم لا تُؤكَّد إلا عبر عرض السعر، ولا تُفترض أبدًا.

4. أرسل الكمية الدقيقة وتاريخ الفعالية، وتفضيل الخشب، وملف متجه أحادي اللون لبدء العملية.

ZIGPAC