المشتريات المخصّصة
أكواب القهوة الخزفية:
دليل المواصفات

رمز المنتج (SKU):	ZPCPG0003
مُعدّ من أجل:	مشتريو الهدايا المؤسسية والضيافة وتجارة التجزئة
النطاق:	الحصول على المصادر والزخرفة والامتثال لمتطلبات السلامة وتخطيط الجدول الزمني للأكواب الخزفية عالية الاحتفاظ.

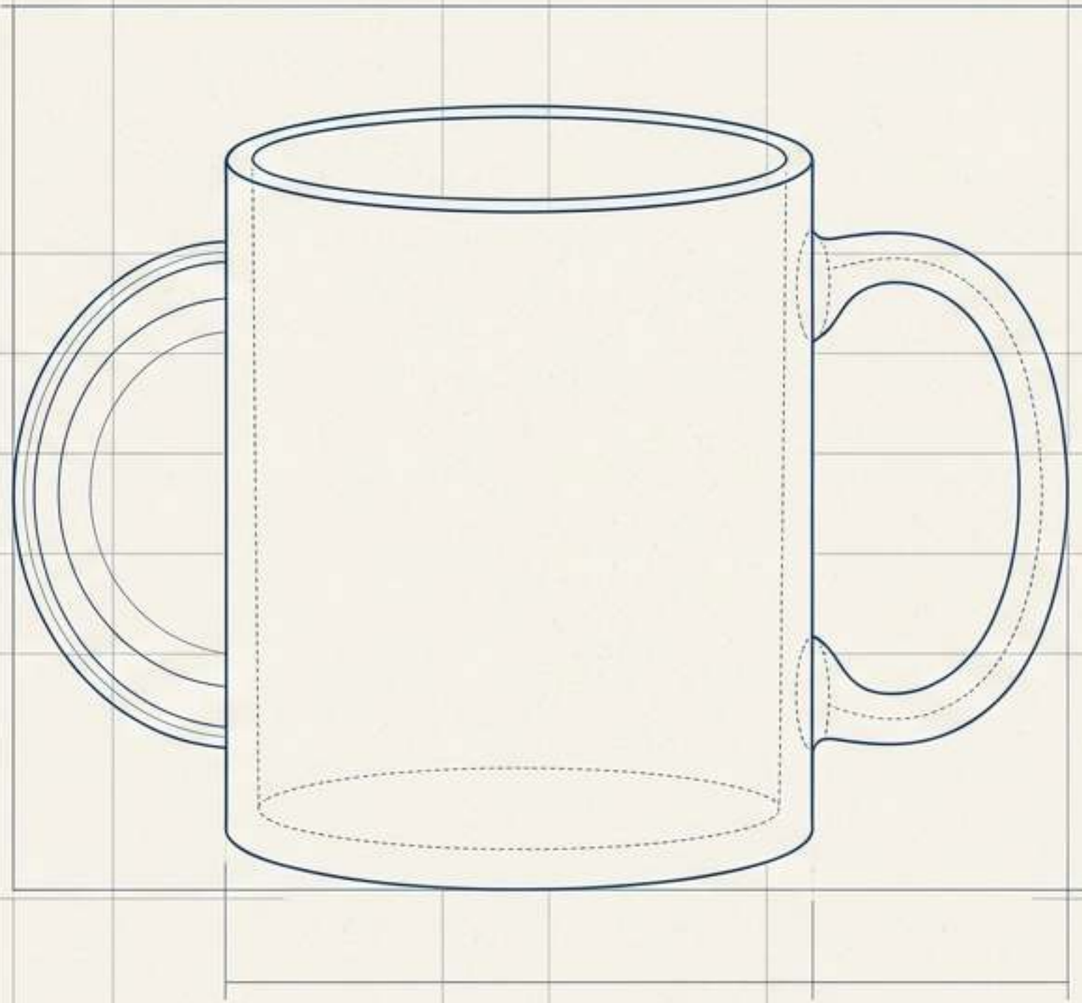

يأتي الاحتفاظ العالي بالمنتج من فائدته اليومية، لكن فشل المنتج المبكر يدمّر الاستثمار.

الهدف: تشير أبحاث المستهلكين إلى أن ما يقارب

90% من المستلمين يحتفظون بالمنتجات التجارية التي تحمل علامة تجارية، ويذكر 55% أن السبب الرئيسي هو فائدتها اليومية. لا يحقق الكوب هذا الاحتفاظ إلا إذا نجا الشعار والجسم معًا من الاستخدام اليومي.

الواقع: يواجه المشترون ضغطًا شديدًا من أجل

السرعة والسعر. في هذه البيئة، تُعامل الأكواب غالبًا كنقرات بسيطة في الكتالوج، مما يؤدي إلى منتجات تبدو رائعة في الصندوق لكنها تفشل في غسالة الأطباق أو الميكروويف.

ما يقارب 90%

يحتفظون بـ

المنتجات التجارية

عندما يوفّر

فائدة يومية.

ZIGPAC

تنشأ الأعطال غير المتوقعة في الميدان من تجاهل المواصفات الحرجة للمواد والمواد الكيميائية.

خريطة حرارية لنقاط الفشل

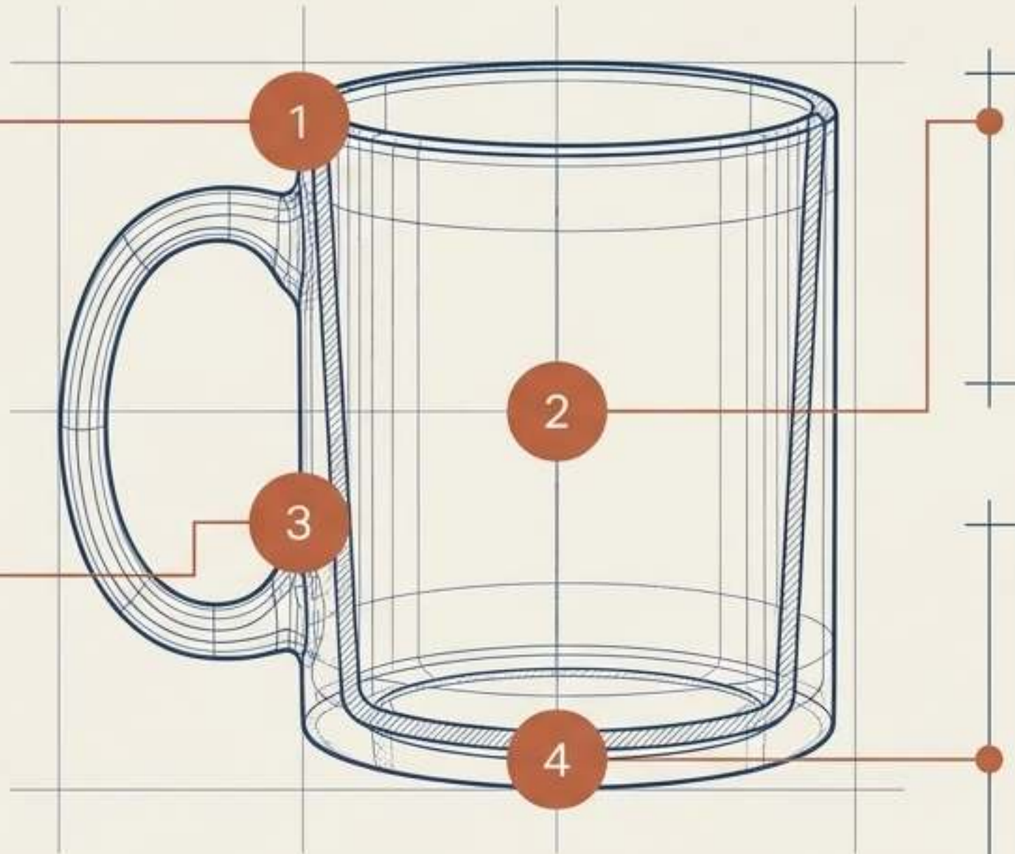

الحافة: الرصاص و

التعرض للكادميوم (إشعارات Prop 65 الحديثة تستهدف التصاميم الخارجية).

الطباعة:

تقشّر الشعارات أو بهتانها بعد دورة الغسيل الأولى.

المقبض/الجسم:

شرارات من الطباعة المعدنية في الميكروويف (سُحبت بواسطة CPSC) أو تهشم بسبب الصدمة الحرارية.

القاعدة: غياب

ملصقات السلامة والاستخدام الغذائي الإلزامية.

كلمة «خزفي» لا تضمن شيئًا عن أداء الكوب في الاستخدام اليومي.

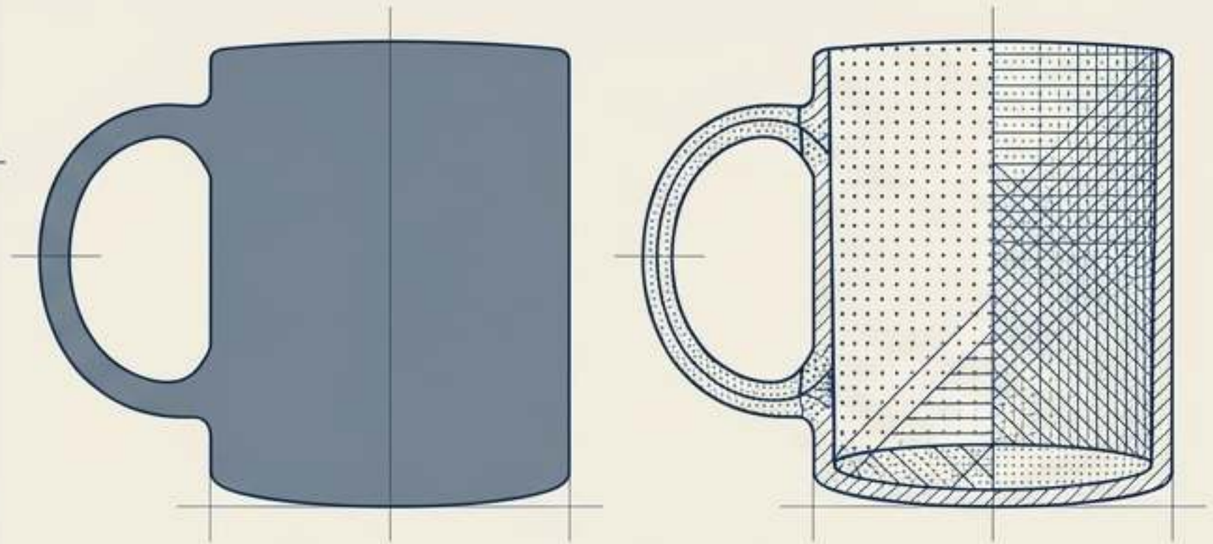

أجسام الستونير والبورسلين المحروقة عند درجات حرارة عالية (F°2,370-2,000) تتحمل عمومًا الميكروويف وغسالات الأطباق.

ومع ذلك، فإن الجسم العادي ليس إلا القماش. تحدد طريقة الزخرفة متانتها في غسالة الأطباق، وملاءمتها للميكروويف، والحد الأدنى لكميات الطلب، ومدة التسليم. اختر الطريقة أولًا، ثم الشكل.

ZIGPAC

تحدد طريقة الزخرفة المتانة والسلامة وجدوى المشروع.

مصفوفة المفاضلة بين طرق الزخرفة			
ملاحظات تحذيرية	حد المتانة	الأنسب لـ	الطريقة
تكاليف الإعداد المرتفعة تجعل الإنتاج الصغير جدًا غير مجدٍ اقتصاديًا	مدموج في الطلاء (~800°C)	شعارات الشركات (1-3 ألوان)	ملصق محروق في الفرن
تُغسل يدويًا فقط معظم رموز المنتجات الترويجية والخطوط الدقيقة تتلاشى	حبر سطحي	شعارات صلبة بكميات كبيرة منخفضة التكلفة	طباعة الشاشة الحريرية
تتطلب شروطًا مكتوبة؛ ادعاءات الموردين بشأن سلامة غسالة الأطباق/الميكروويف تتفاوت بشدة	يرتبط الصبغ بطبقة البوليمر المغلّفة	الصور، والإنتاج بوحدات مفردة	التسامي
أزمنة تسليم طويلة؛ الألوان لا يمكن مطابقتها بمقياس Pantone	مُشكّل في الطين/الطلاء	التجزئة/الضيافة	نقش الطلاء الزجاجي

الأحبار الخزفية المحروقة في الطلاء تدوم أطول من الأحبار العضوية المطبوعة على السطح.

السطح مقابل المقطع العرضي المندمج

حبر سطحي



حبر خزفي محروق في الفرن

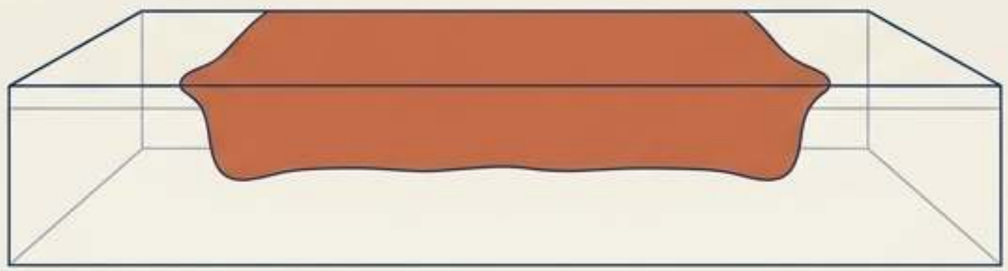

الأحبار الخزفية المحروقة عند 700°C أو أعلى تذوب وتندمج مباشرة في الطلاء، ما يحمي التصميم بشكل دائم من الاحتكاك والمنظفات.

الأحبار العضوية السطحية تبقى ببساطة فوق الكوب، وغالبًا ما تتآكل في غسالات الأطباق المنزلية القياسية.

ZIGPAC

أبعاد الكتالوج نقاط انطلاق فقط؛ السعة الفعلية ومناطق الطباعة تتطلب تحققًا ماديًا.

أكواب بسعة 10-12 أونصة تناسب حقائب التعريف؛
أكواب بسعة 14-16 أونصة تناسب الهدايا التنفيذية.

لا تعامل هذه كمواصفات ثابتة.
يجب التحقق من ثلاثة عناصر على

عينة ما قبل الإنتاج المادية:

1. السعة الفعلية (حسب تعريفك لخط التعبئة).

2. منطقة الطباعة القابلة للاستخدام وخالية من التشوه.

3. كيف يستوعب المقبض بشكل فعلي الأيدي الأكبر.

فحص واقع السعة

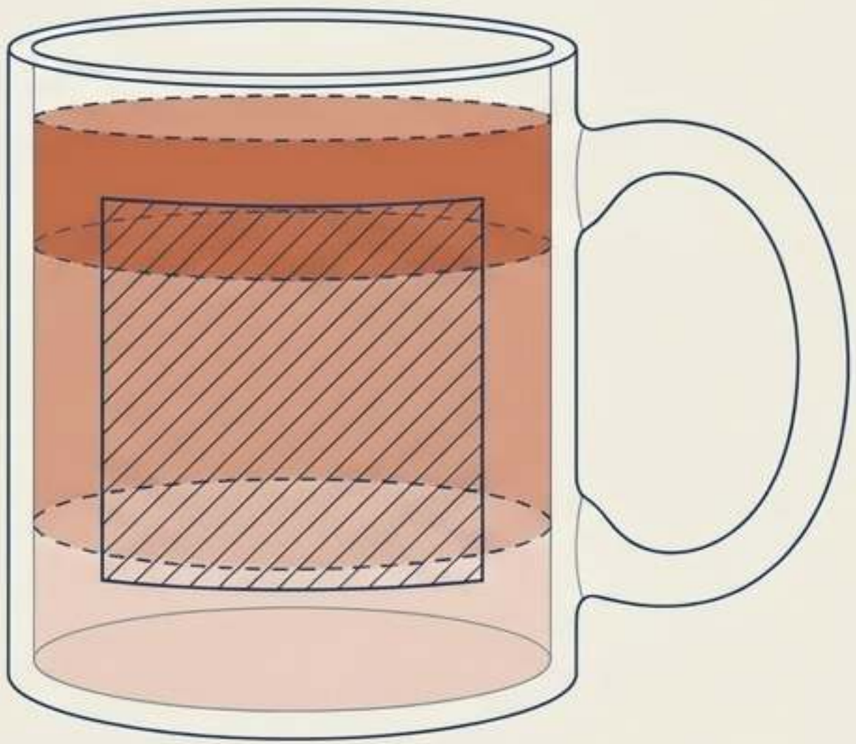

تتغير ألوان الطلاء أثناء الحرق ولا يمكن مطابقتها تمامًا مع شاشة رقمية.



القاعدة: اعتمد اللون

حصريًا على عينة مادية محروقة، ولا تعتمد أبدًا على إثبات رقمي أو شاشة.



تكتسب الطلاءات لونها من التغيرات الجزيئية في الفرن، وهي قد تكون غير متوقعة وتتغير من حرقة إلى أخرى.



الطلاءات اللامعة والمطفية والمرقّطة والتفاعلية تغيّر طريقة قراءة الشعار وظهوره في الصور.

ZIGPAC

يتطلب التسليم الناجح التخطيط بالعكس انطلاقًا من موعد استلام نهائي صارم.

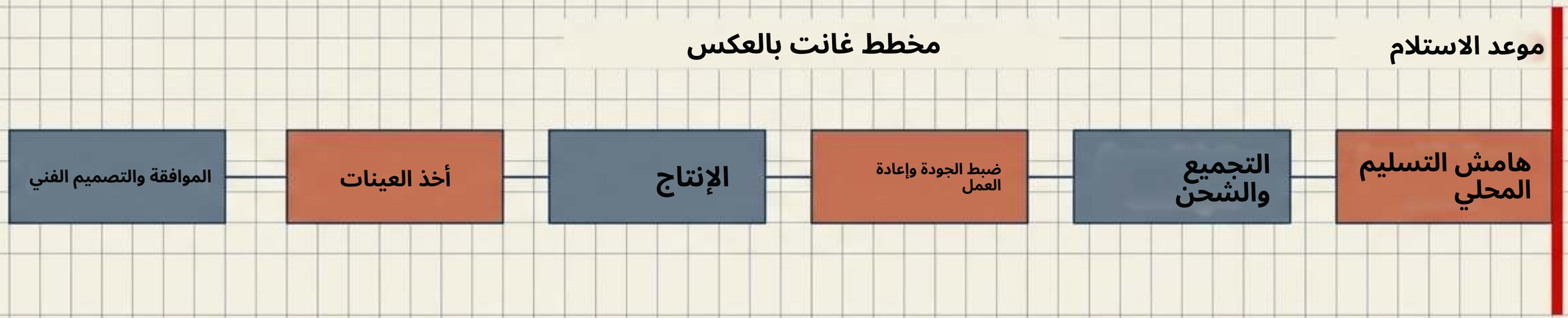

تتراكم تأخيرات الإنتاج غالبًا؛ كل مرحلة هي نقطة تفتيش منفصلة حيث يمكن أن يتأخر الطلب بأكمله.

تتراكم تأخيرات الإنتاج غالبًا؛ كل مرحلة هي نقطة تفتيش منفصلة حيث يمكن أن يتأخر الطلب بأكمله.
يمكن أن تنشأ المخاطر مع كل مرحلة عبر طوابع الشهادات أو أختام الشمع.

الألوان المخصصة أو التغليف المحدد أو برامج الشحن البحري تمدد الجدول الزمني إلى 12-20+ أسبوعًا.

الألوان المخصصة والتغليف الخاص أو الشحن البحري
يمدّد الجدول الزمني للإنتاج والتسليم
وعمليات المراجعة وإعادة العمل، و
قد تزيد المراجعات المتكررة والرسوم الإضافية بشكل كبير في
very الإنتاج والتسليم.

تتطلب العناصر الترويجية القياسية عادةً مدة 8-12 أسبوعًا.

حتى العناصر الترويجية الموجزة تتطلب عادةً مدة 8-12 أسبوعًا. وهذا ليس وقتًا كافيًا للتسليم، فلا تتأكد من مدة الإعداد إلا إذا احتجت إلى وقت كافٍ.

تقايض مسارات التوريد السرعة والتكلفة الأولية
مقابل جودة البيع بالتجزئة والتخصيص.

معايير تاريخية للمقارنة - تتطلب عرض أسعار خاصًا بالمشروع

صين - قالب جديد OEM	يدوي في الولايات المتحدة	أشكال قائمة في الولايات المتحدة	طباعة ترويجية
حد أدنى مرتفع للطلب (1,000+).	· حد أدنى منخفض للطلب (24-96).	• حد أدنى متوسط للطلب (48-144).	· أدنى حد للطلب (مثلًا 72-144).
أبطأ مدة (60-120 يومًا).	• سرعة بطيئة (6-12 أسبوعًا؛ رسوم التسريع تصل إلى 25-35%).	• سرعة معتدلة (4-6 أسابيع).	· الأسرع (8-10 أيام).
• المقايضة: ارتفاع رسوم القوالب المدفوعة مسبقًا ($2-$300)k.	• المقايضة: فروقات في الحجم/الطلاء.	• المقايضة: ارتفاع تكلفة الوحدة.	• المقايضة: غالبًا الغسل اليدوي فقط.

لا يمكن أن يبدأ الإنتاج قبل أن تجتاز المواد الفنية فحوصات ما قبل الطباعة ويتم توقيع البروفات الرقمية.

معظم تأخيرات البروفات تنشأ من أخطاء بسيطة في المواد الفنية. اجعل الشعارات بسيطة وعريضة؛ فالخطوط الدقيقة تتلاشى عند الأحجام الصغيرة.

قائمة التحقق قبل الطباعة:

- قدّم ملفات المتجهات الأصلية (.eps, .ai, .pdf) مع مراجع Pantone.
-- حوّل جميع الخطوط إلى مخططات.
- تحقق من عرض اللف الكامل للتأكد من أن الرسومات الجانبية اليسرى واليمنى غير مُبدّلة.

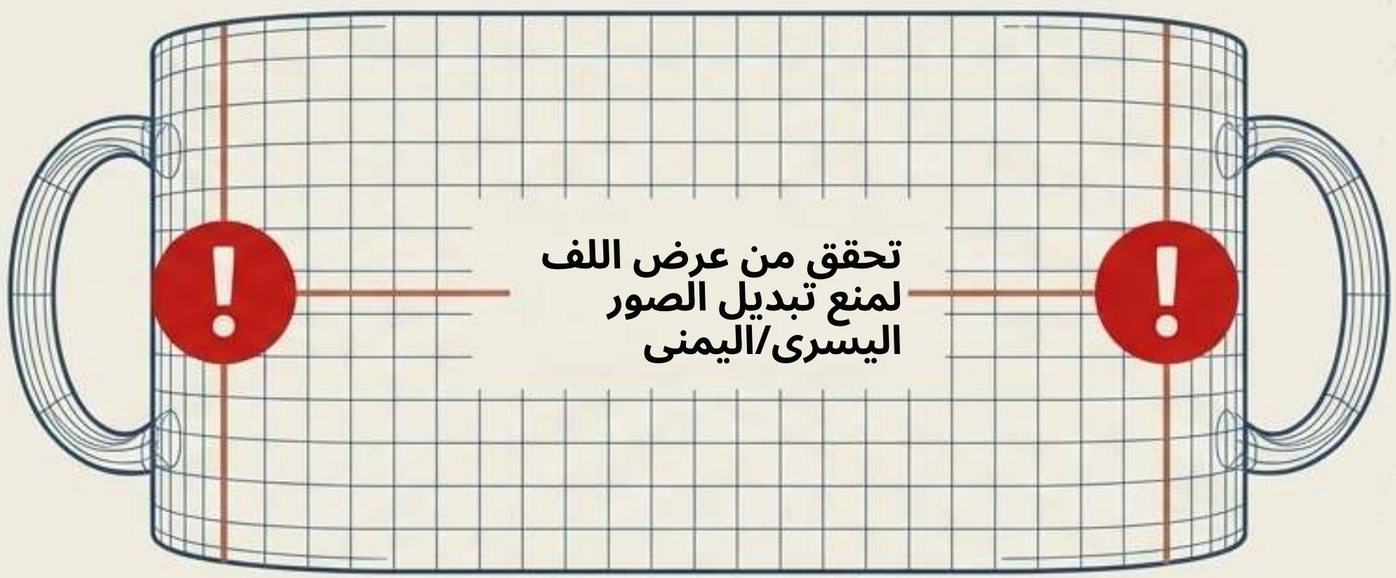

تبدأ تقديرات وقت الإنتاج بدقة بعد التوقيع الخطي على البروفات الرقمية.

تتطلب سلامة ملامسة الأغذية التعامل مع حدود كيميائية غير مرئية ومنظمة بصرامة.

تشريح الامتثال

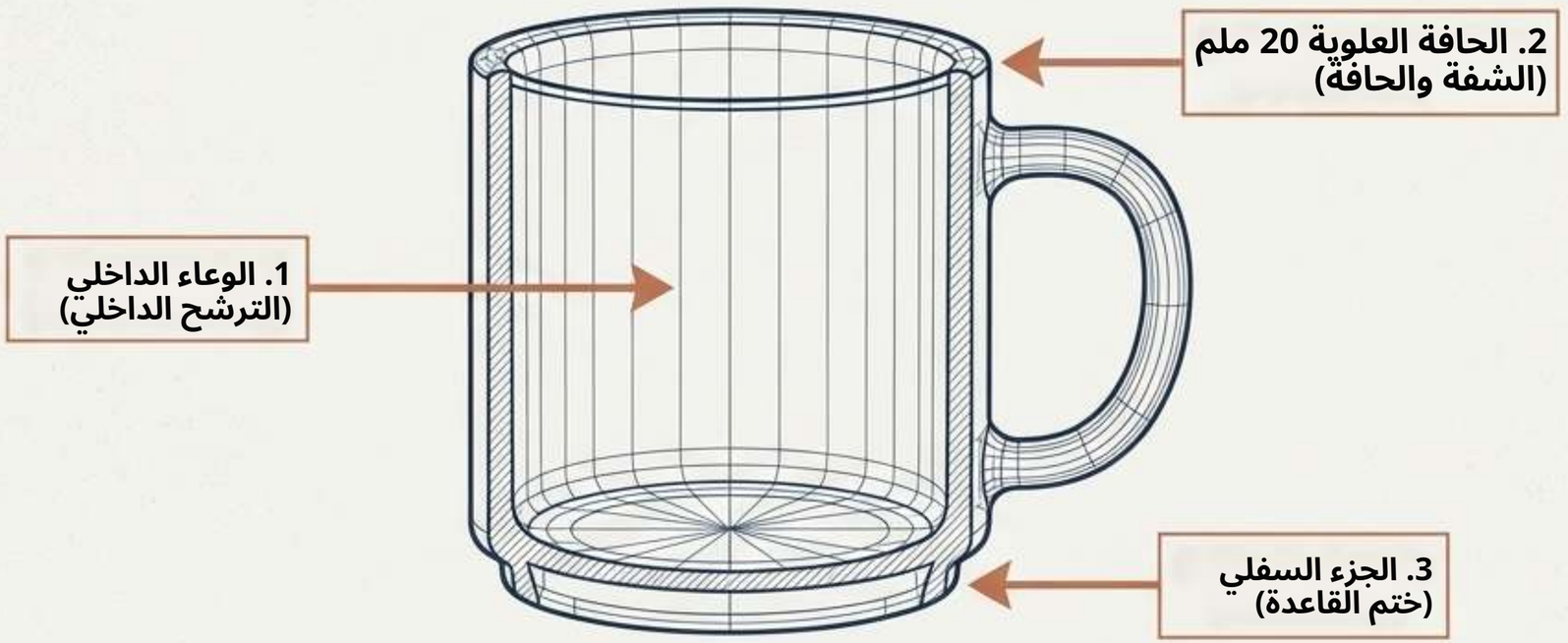

السلامة الكيميائية تعتمد على الموقع. تقيس الاختبارات التنظيمية الجسم الداخلي بشكل منفصل عن زخرفة الحافة الخارجية، حيث تُدخل الزخارف الحمراء والبرتقالية والصفراء غالبًا مخاطر الكادميوم.

في الولايات المتحدة، تخضع الأكواب الخزفية وأكواب الشاي لأشد فئات الرصاص صرامة لدى FDA.

ZIGPAC

لا تعتمد أبدًا على ملصقات التسويق العامة للتحقق من حدود الرصاص والكادميوم.

الحدود	تسمح FDA بحد أقصى 0.5 ميكروغرام/مل من الرصاص لأي كوب واحد من ستة أكواب مُختبرة (ASTM C738). تحدد لائحة Prop 65 حدود الكوب الداخلي بـ 0.1 ملغ/لتر للرصاص و0.189 ملغ/لتر للكادميوم.
الإجراء	اطلب تقرير ترشح من طرف ثالث للتركيبة الدقيقة من الجسم والطلاء والملصق المستخدمة في دفعتك.
التحذير	تشير إرشادات FDA إلى أن ملصقات «خالٍ من الرصاص» العامة على السيراميك القابل للاستخلاص قد تُعد مضللة. وتظهر الدراسات أن الأكواب المسوّقة كخالية من الرصاص غالبًا ما تفشل في اختبارات الهجرة الخارجية.

ZIGPAC

الزخارف المعدنية ودورات التعقيم التجارية ستدمّر الأكواب ذات المواصفات غير الملائمة.

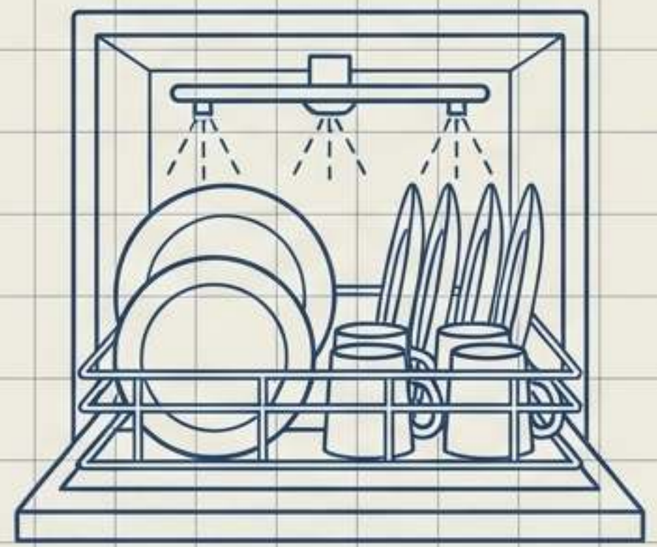

حدود غسالة الأطباق

دورات المنزل العادية (120-140°F) مقبولة للأكواب المطبوعة. أما دورات التعقيم (155-170°F) والغسالات التجارية القاسية فستُضعف الطباعة
ما لم تُطابق بشكل خاص بملصقات الحرق عالية الحرارة.



مخاطر الميكروويف

يجب أن تكون أي زخرفة ذهبية أو بلاتينية أو معدنية مصنفة صراحةً بعبارة «غير مخصص للميكروويف». يمكن للطباعة المعدنية
أن تُحدث شرارات وتشتعل؛ وقد شمل استدعاء حديث من CPSC 26,400 كوب بطباعة معدنية تشكل خطر حريق.

ZIGPAC

احمِ استثمارك بتحديد فحوصات مراقبة الجودة قبل دفع الرصيد النهائي.



تفاوتات الكميات:

أدرج النواقص في العقد. عادةً لن يعيد الموردون تصنيع الدفعات الأقل من 10%. اطلب كمية إضافية لضمان أعداد الحضور.



التسامح البصري:

قارن الألوان المحروقة في ضوء النهار الطبيعي. تحقق من مواضع الطباعة وراقب عيوب الطلاء.



اختبار الدورات:

اختبر غسل العينة المزخرفة على الدورة الدقيقة لغسالة الأطباق التي سيستخدمها المستخدم النهائي.

الصدمة الحرارية:

نفّذ فحوصات بالماء المغلي بالعينة قبل زخرفة الدفعة لمنع التشقق في الميدان.

ZIGPAC

تجربة فتح العلبة تعتمد كليًا على مواصفات التغليف والنقل المكتوبة.

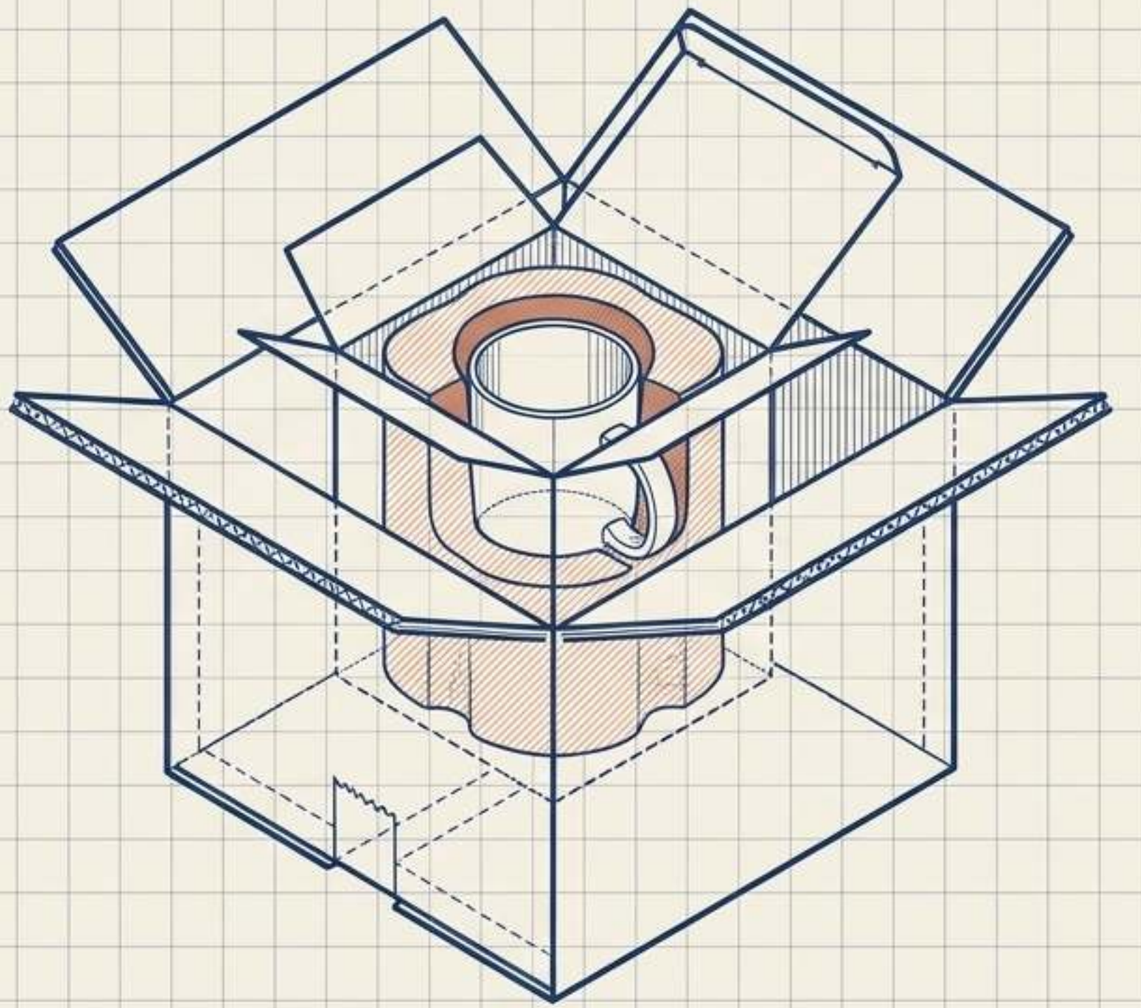

· علب الهدايا العرضية القياسية غير مصنفة للنقل البريدي. بدون حماية داخلية، ستصل الأكواب متشققة أو مغطاة بفتات التغليف.

- حدّد هياكل الحماية الداخلية، ومقاومة انفجارٍ الكرتون، وتوقعات اختبار السقوط مسبقًا.
- أنشئ عملية مكتوبة لمطالبات الكسر، تتضمن متطلبات تصوير دقيقة، قبل دفع الفاتورة.

لا يمكنك تسعير مشروع أو تحديد جدوله الزمني قبل تثبيت المتطلبات المادية والكيميائية.

معادلة النطاق

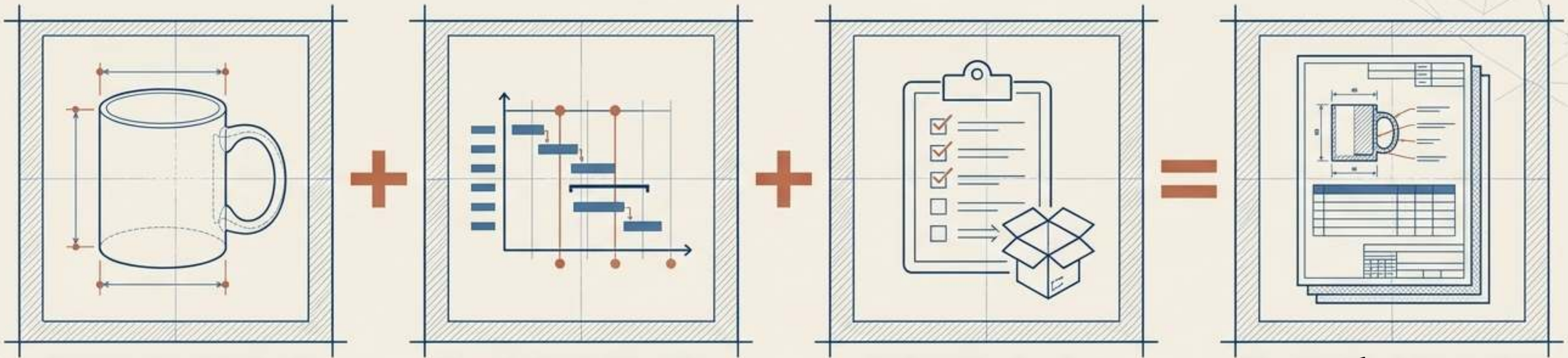

طريقة الزخرفة + مسار التوريد/الجدول الزمني + السلامة/التغليف = عرض السعر المُتحقَّق منه

تتعامل المشتريات الحقيقية مع الكوب كتجميع هندسي. لا يمكن افتراض الحد الأدنى للطلب وخطط أخذ العينات ونطاقات الإختبار ومواصفات التغليف من الكتالوج.
يتم التحقق منها عند أخذ العينات وتثبيتها في عقد مكتوب.

ZIGPAC

أرسل مواصفاتك المعتمدة لإنشاء عرض أسعار مشروع موثّق.

لطلب عرض أسعار شامل لمشروع ZIGPAC، اجمع وأرسل العناصر الأربعة التالية:

1

الكمية الإجمالية: بما في ذلك الهامش

المخزون لاحتساب 10% من تفاوتات النقص في الإنتاج.

2

موعد الاستلام النهائي الصارم: للسماح

للمورد برسم الجدول الزمني للإنتاج بالعكس.

3

المواد الفنية المتجهية: مخطّطة بالكامل

ملفات .ai أو .eps أو .pdf مع مواضع الطباعة المطلوبة.

4

سوق الوجهة: لتحديد

العتبات التنظيمية الدقيقة (مثلًا FDA مقابل Prop 65 المطلوبة في كاليفورنيا) لتقارير الترشح من طرف ثالث.