مواصفات الشراء لرقائق البوكر الخزفية المخصصة

دليل منهجي للمشتري لمجموعات الطباعة من حافة إلى حافة.

رمز المنتج SKU: ZPCPGO005

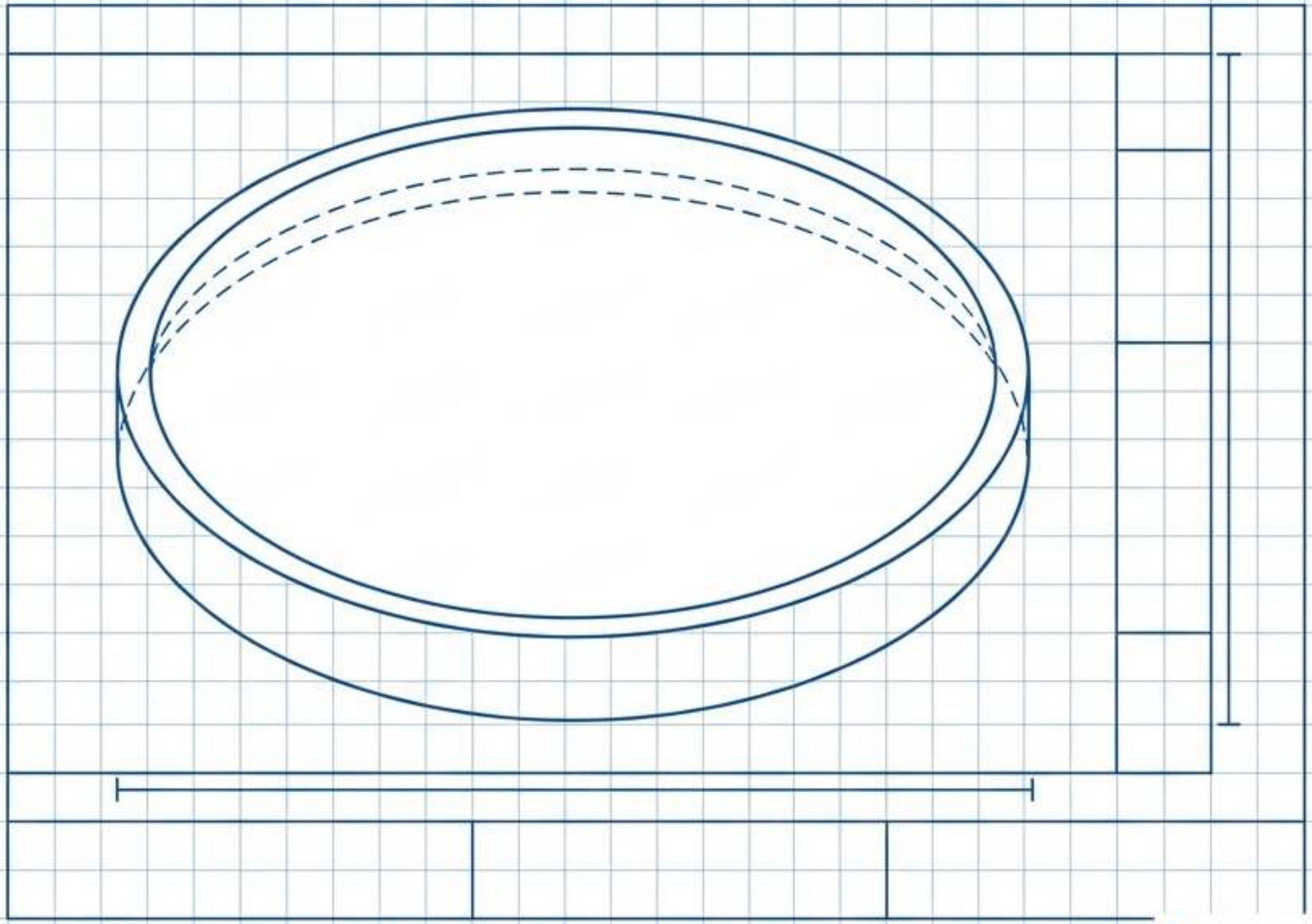

ZIGPAC

رقائق السيراميك هي

مركّبات بوليمرية عالية الكثافة
وليست
سيراميك مشوي في الفرن.

وفقًا لأدلة التصنيع (MACAU MR)
وأسئلة المورّد الشائعة (APOLLON CHIPS)،
فإن هذه الأقراص الخام
هي خليط مضغوط
من البوليمر ومسحوق السيراميك.
فهي لا تتهشم مثل أكواب
الخزف، ولا تحتوي
على أي إدخالات معدنية،
وليس بها أي تطعيمات
مركزية أو ملصقات.

مخطط التسامي

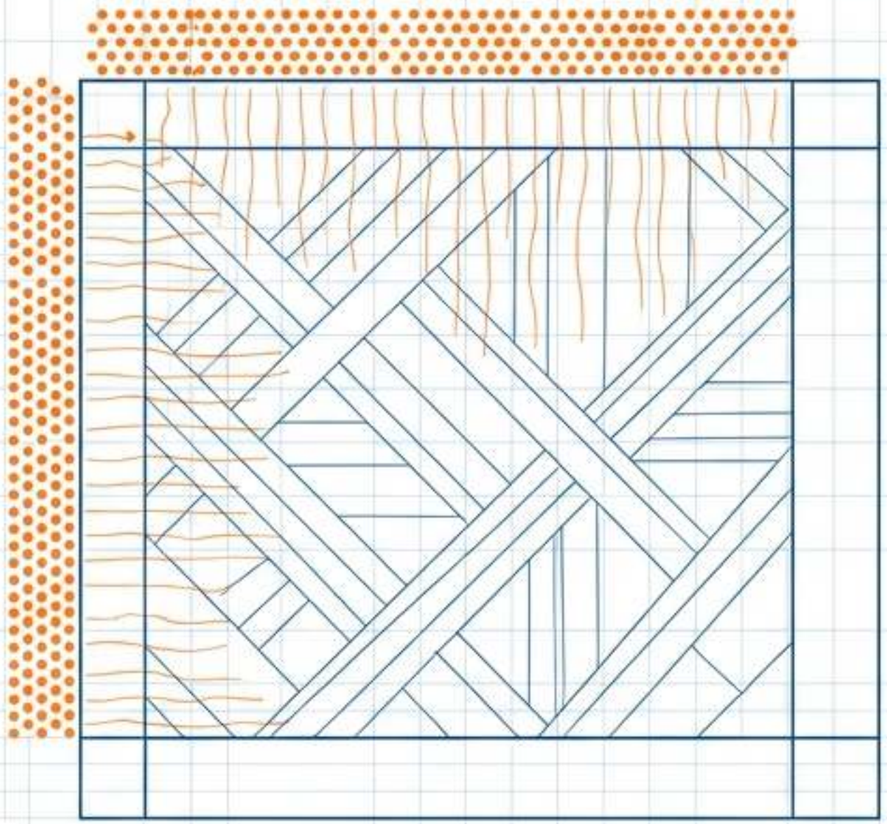

ZIGPAC

افصل خرافات التسويق عن واقع التصنيع.

الواقع	الخرافة
9 غالبًا ما تزن رقائق الكازينو الحقيقية بقيمة 1$ ما يصل إلى 10 جم. «وزن الكازينو» هو ملصق تجزئة مُخترع.	«وزن الكازينو» هو 11.5 جم.
تضع لائحة نيفادا 12.040 مقاسات صارمة (قطرها 1.55 بوصةٍ × 0.130 بوصة سمكًا)، لكنها لا تفرض أي متطلبات للوزن.	لرقائق الكازينو حدٌّ قانوني للوزن.
الأوزان المنشورة لقطر 39 مم تتراوح من 9.5 جم (BR PRO) إلى 10 جم (POKER CHIP LOUNGE).	وزن موحّد للسيراميك.

ZIGPAC

قارن المواد حسب الاستخدام، لا حسب التفوق المطلق.

ملاحظة سياقية: أرقام متانة دورة الصدم للسيراميك مقابل الطين) هي تقييمات من المورّد Poker Foundry، وليست طرقًا معتمدة من ASTM أو ISO

الأنسب	الحد الأدنى (MOQ)	الوزن	الزخرفة	المادة
الصور، نص الحافة	50	10-12 G	التسامي بالصبغة (الوجه/الحافة)	سيراميك مركّب
المظهر الكلاسيكي للكازينو	100	13-14 G	تطعيم مركزي فقط	مركّب بأسلوب الطين
الترويجات ذات الميزانية المحدودة	500	11.5 G	الختم بالرقائق	مختوم بالحرارة ABS
شعارات دقيقة، إحساس الكازينو	500	10 G ± 0.2 G	تطعيم، حافة مشطوفة	بأسلوب الكازينو تطعيم من الطين

الحدود الدنيا للموردين وأزمنة التسليم تتقلب بشدة عبر القطاع.



الخلاصة: اطلب من عرض السعر أن يذكر الحد الأدنى لكل فئة، والحد الأدنى الإجمالي، وأيام الإنتاج بعد اعتماد البروفة.

القاعدة الأساسية للشراء: حدّد فئاتك أولاً.

معظم طلبات الرقائق المخصصة
تفشل قبل الطباعة
لأن المشترين يختارون التصميم
قبل تخطيط قيم
رصيد الرقائق.

صورة جميلة مُطابقة
لبنك رقائق سيئ التخطيط
تتركك بعدد أقل من الرقائق
المطلوبة فعليًا للعب.

حدّد نطاق الفئات المخصصة (مثلاً
التوقف عند رقائق بقيمة $25 أو
100$
للألعاب القياسية)
قبل لمس
ملف التصميم.

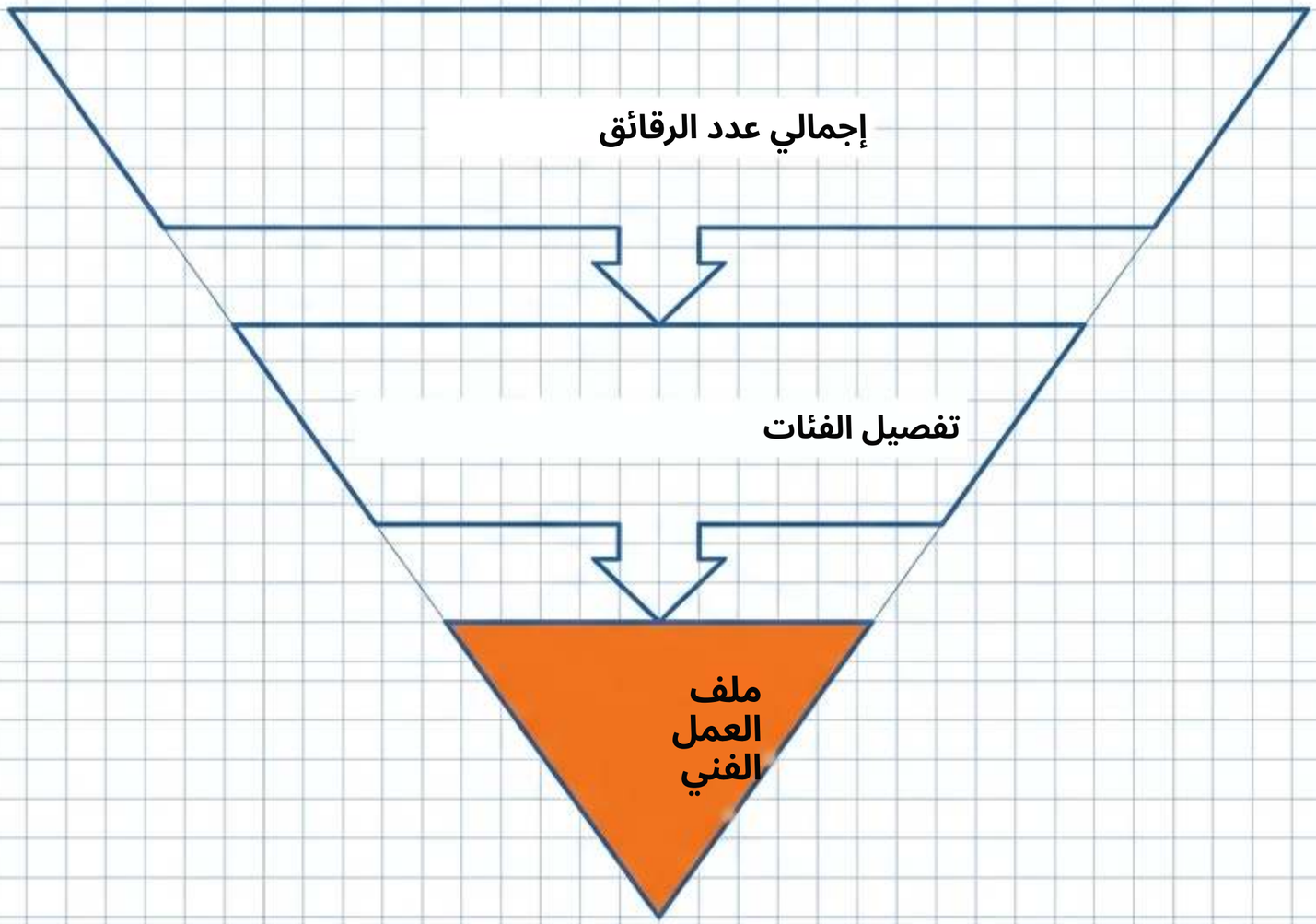

ZIGPAC

أعطِ الأولوية لوضوح القراءة وتباين الألوان على دقة الصورة العالية.

ملاحظة سياقية: نقل الفئات العالية إلى قطر أكبر يبلغ 43 مم يفصلها بصريًا، لكنه يغيّر ملاءمة الحامل والعلبة.

نموذج التباين والوضوح	
الحل	الفخ
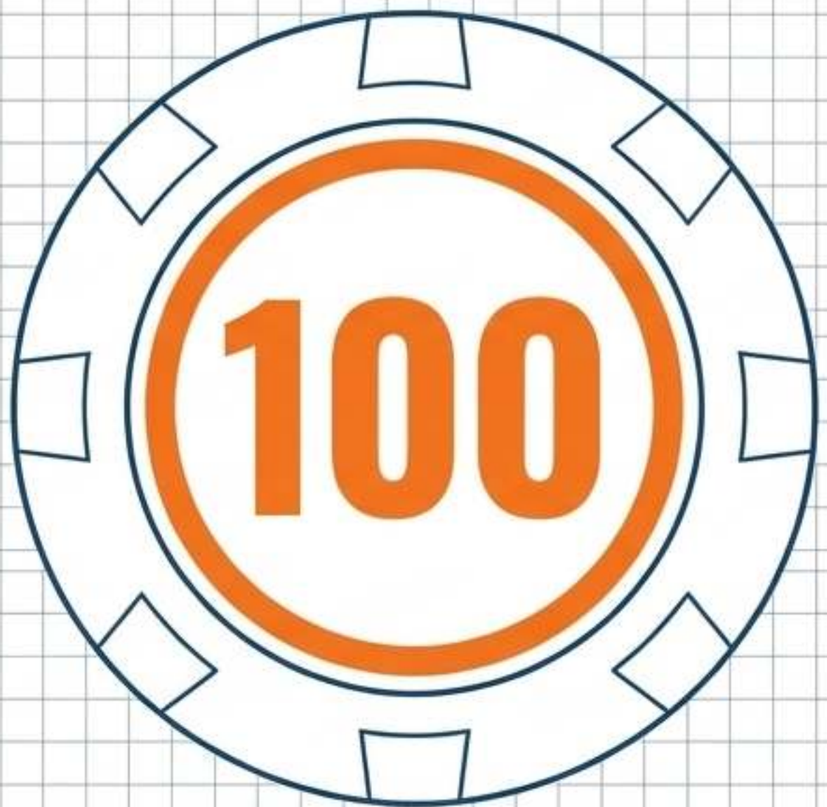	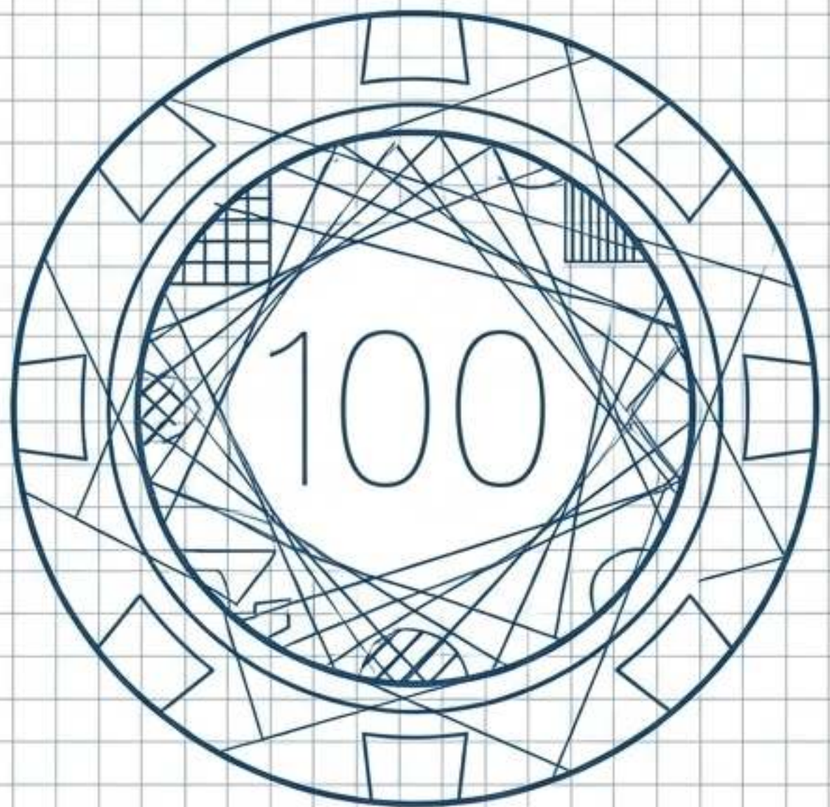

ZIGPAC

نفّذ طلبك باستخدام تسلسل صارم من الموافقات الموثّقة.

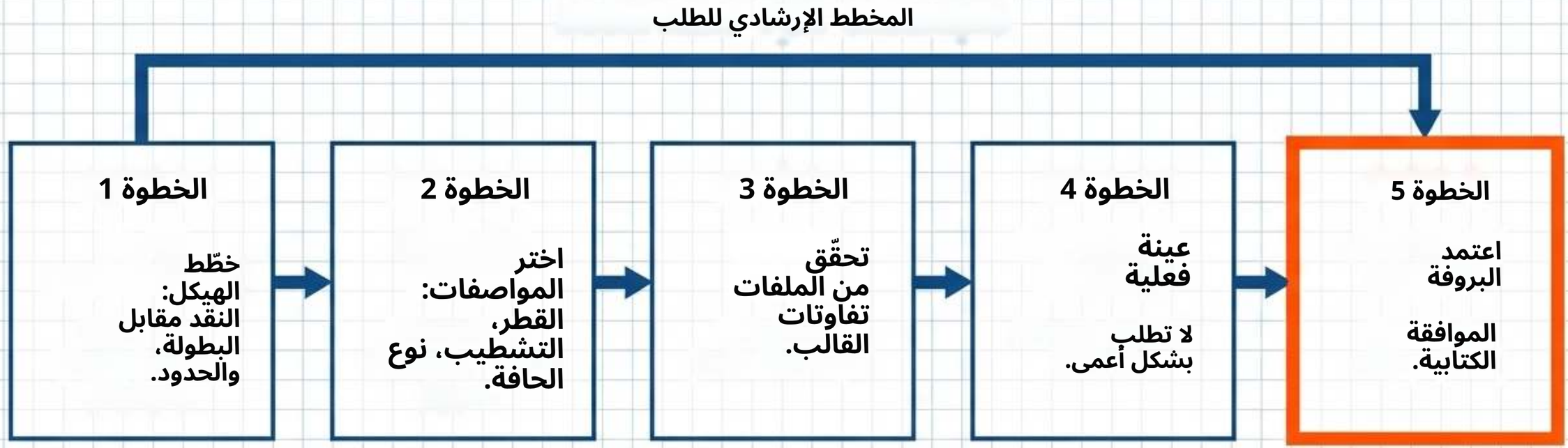

ZIGPAC

التزم تمامًا بـ

القوالب الأبعادية الخاصة بالطابعة.

المتطلبات القياسية هي وضع ألوان CMYK بدقة 300 dpi.
معايير BR Pro تشترط على الأقل قطرًا لا يقل عن 1.5 بوصة للتصميم الفني.

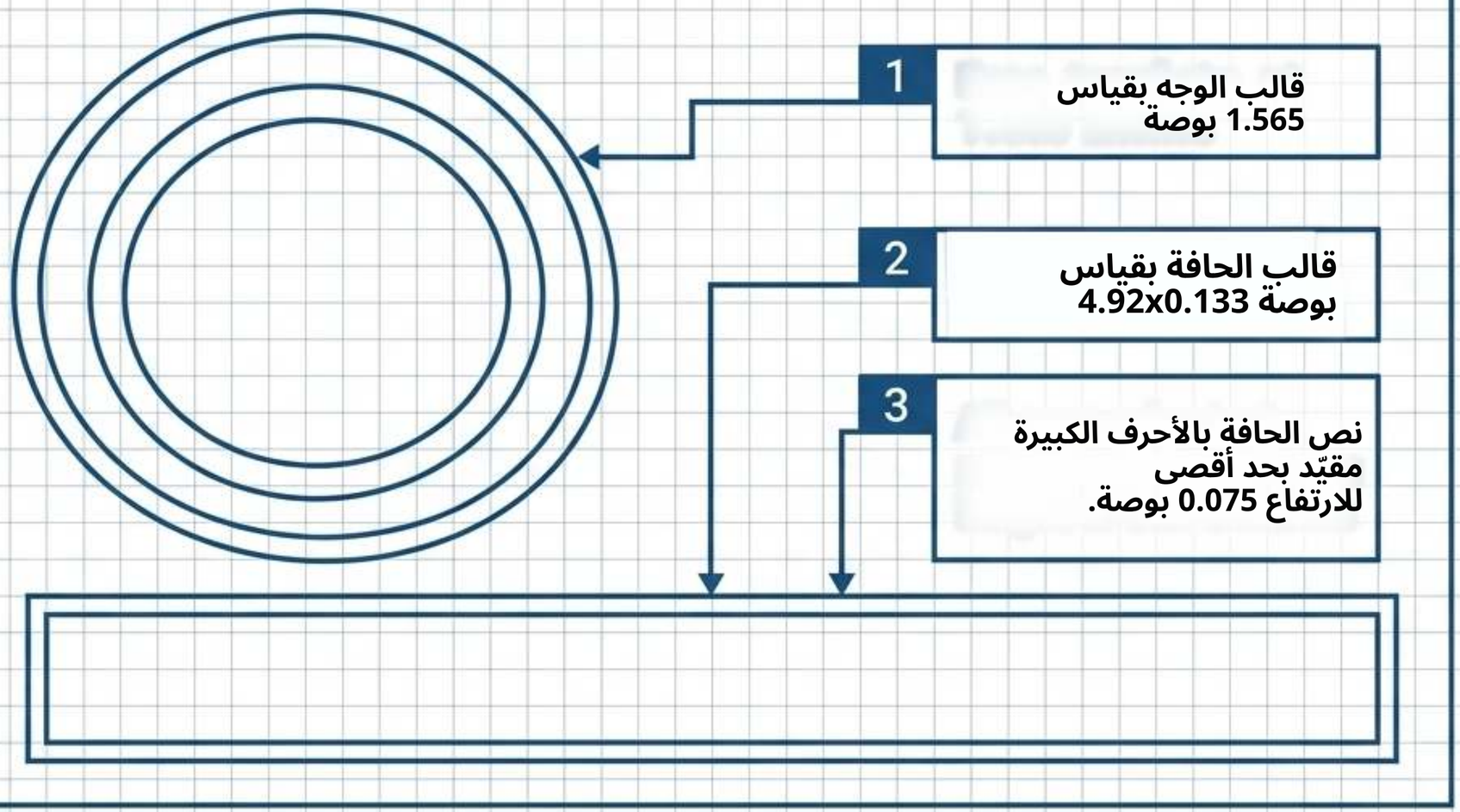

تعقيد طباعة الحافة
يحدد السعر والجدوى.

نص الحافة الدوّار والخطوط المتواصلة هي أمر قياسي.
بقع الحافة المتطابقة (مطابقة فن الوجه على الحافة) عادة ما تُضيف تكاليف إضافية.

يعتبر مشترو المنتديات بالإجماع بقع الحافة غير المتطابقة أمرًا مرفوضًا تمامًا وغير قابل للتفاوض.

حدّد المحاذاة
قبل طلب عرض السعر.

غير متطابقة

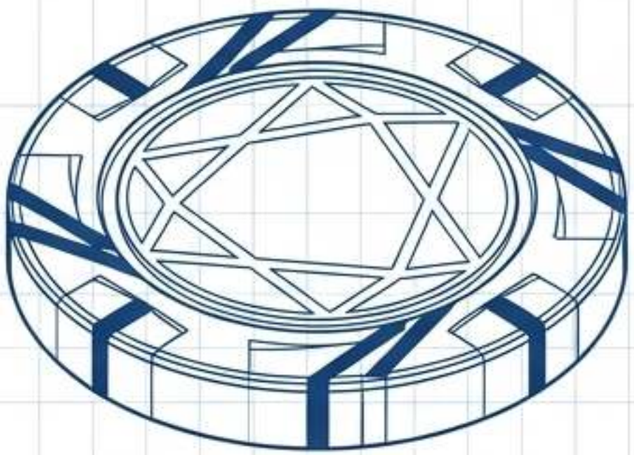

متطابقة

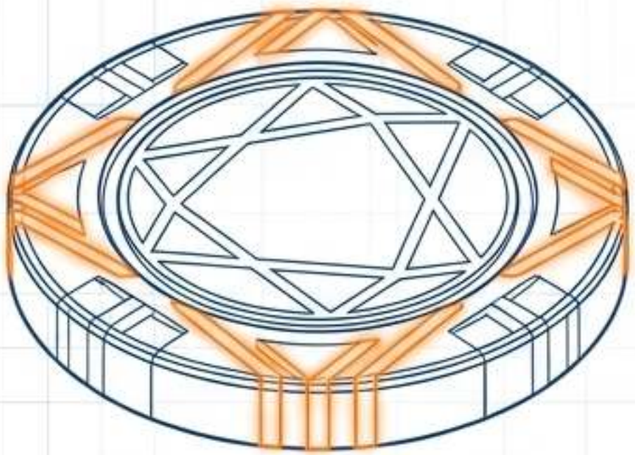

تبدأ مدة الإنتاج عند الموافقة الكتابية على البروفة، لا عند الدفع.

لا يمكن إزالة التصميم المطبوع بالتسامي.
ولا تقبل المطابع إرجاع الطلبات المخصصة المعتمدة.

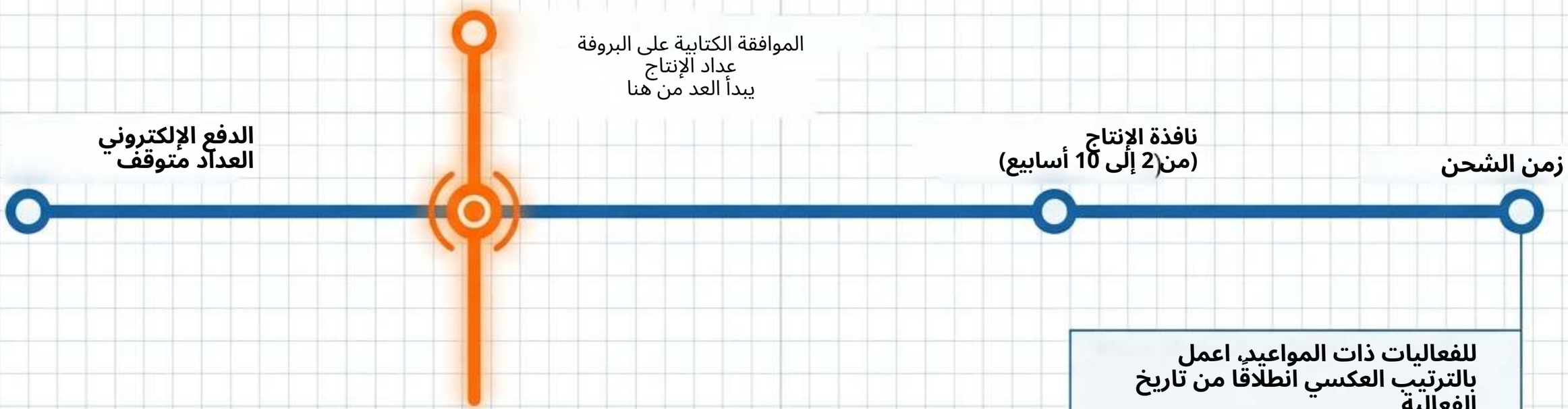

للفعاليات ذات المواعيد، اعمل بالترتيب العكسي انطلاقًا من تاريخ الفعالية
وأدرج جولة مراجعة كاملة واحدة ضمن
هامش الاحتياط.

يحدد ملمس السطح ثبات التكديس ومعدلات البلى.

لا تتخطَّ العينة المادية.
يتحكم الملمس في طريقة خلط الرقائق وتكديسها. بعض السيراميك يفقد ملمسه
بعد ساعة من الخلط؛
وتصبح أخرى زلقة جدًا بعد
ثلاثة أشهر من اللعب الأسبوعي
حتى تسقط الأكوام بمجرد لمسة.

النماذج الأولية متاحة (يتقاضى BR Pro مبلغ $1.25 عن كل رقاقة؛
ويقدّم Poker Merchant عينات مادية للطلبات التي تبلغ 300 فأكثر).

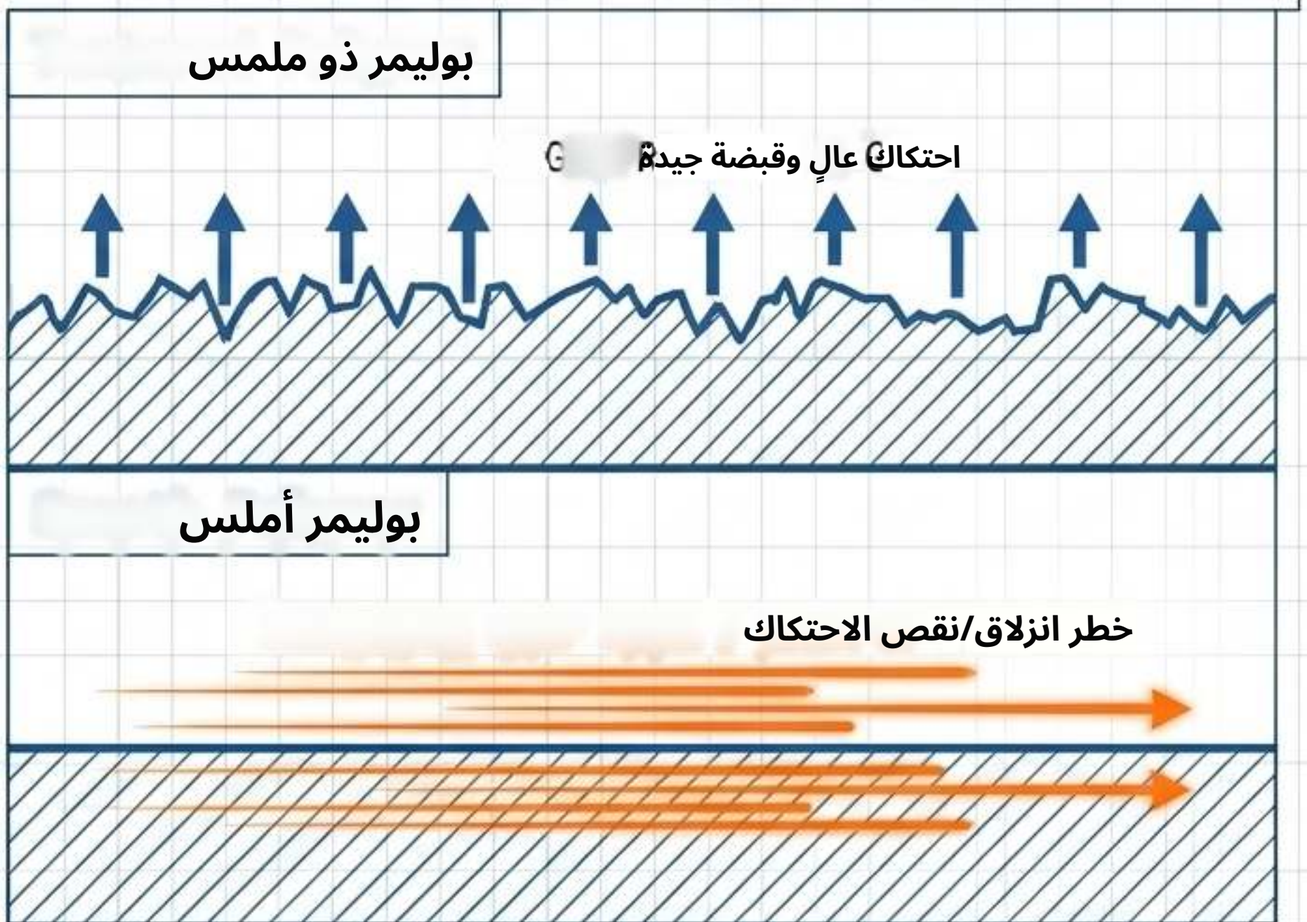

ZIGPAC

أدرج فحوصات القبول في الطلب حتى تصبح العيوب قابلة للقياس.

افحص الرقائق الواردة فورًا وفق التفاوتات المذكورة في عرض السعر، تمامًا كما يصف Macau MR المعالجة والفحص من حيث الحجم والوزن واللون.

محفّز التصعيد	طريقة الفحص	نقطة الفحص
صعّد الأمر إذا انحرف المتوسط خارج التفاوت المعروض في عرض السعر (مثلًا 109.5 جم مقابل 12 جم المعلن).	زِن كومة من 10 رقائق	الوزن
صعّد الأمر إذا كانت خارج المركز بشكل ملحوظ.	افحص الوجه/الظهر في ضوء النهار	المحاذاة
صعّد الأمر إذا انحرفت البقع.	قارن البقع عبر الكومة	محاذاة الحافة
صعّد الأمر إذا كان باهتًا بشكل ملحوظ.	قارن بالعينة المعتمدة	اللون
صعّد الأمر في حالة نقص العدد أو وجود شقوق.	صوّر عملية فتح العلبة	العدد

ZIGPAC

تشخيص الدوران:
اختبار الأقراص الخام المعيبة.

يُبلغ أعضاء المنتديات عن معدلات دوران تصل إلى 10% من المصادر الرخيصة.

اختبر عيّنتك بتكديس 20 رقاقة، ثم دفع الكومة بشكل جانبي خفيف، وتدوير الرقاقة العلوية.

صورة توضيحية لتشخيص الدوران

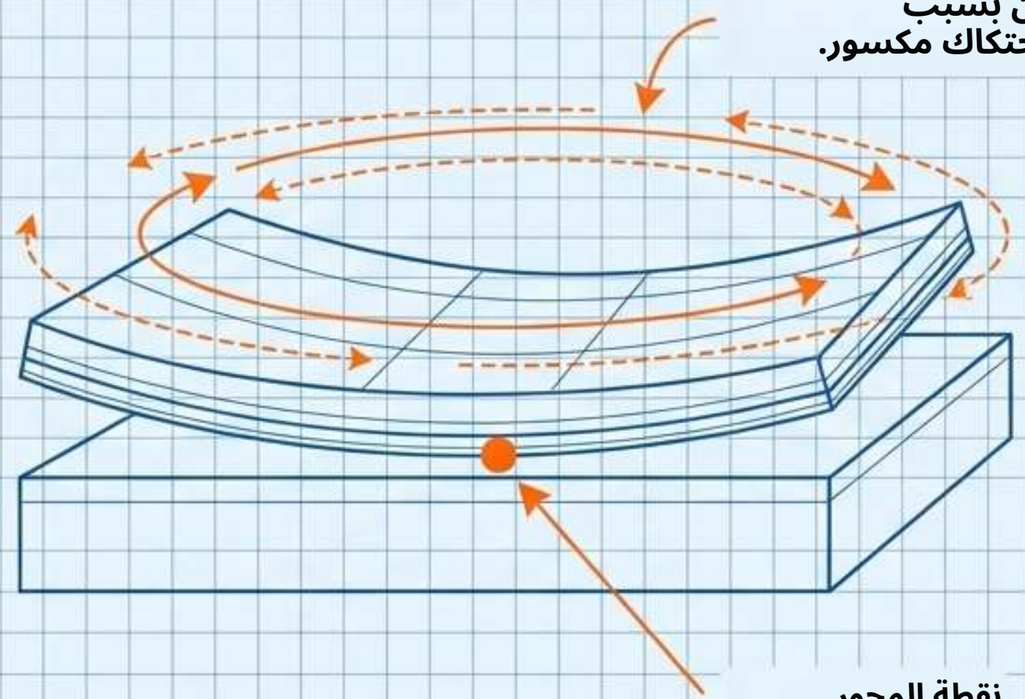

ZIGPAC

تتسبب الحرارة البيئية في انتقال صبغة التسامي.

لا تتقشر الطباعة المُسامّاة، لكنها قد تنتقل. يمكن أن تنتقل الصبغة الحمراء إلى الفئات الفاتحة واللباد والأيدي إذا تعرّضت للحرارة.

قواعد العناية:

- احفظ الرقائق المخزّنة بعيدًا عن السيارات الساخنة والعلية.
- لا تضع الرقائق الحمراء المشبعة الكبيرة مباشرةً بجانب الرقائق الفاتحة في العلب المغلقة.
- تجنّب آلات غسل الرقائق (تنصح Apollon بالفرك اللطيف بالماء فقط).

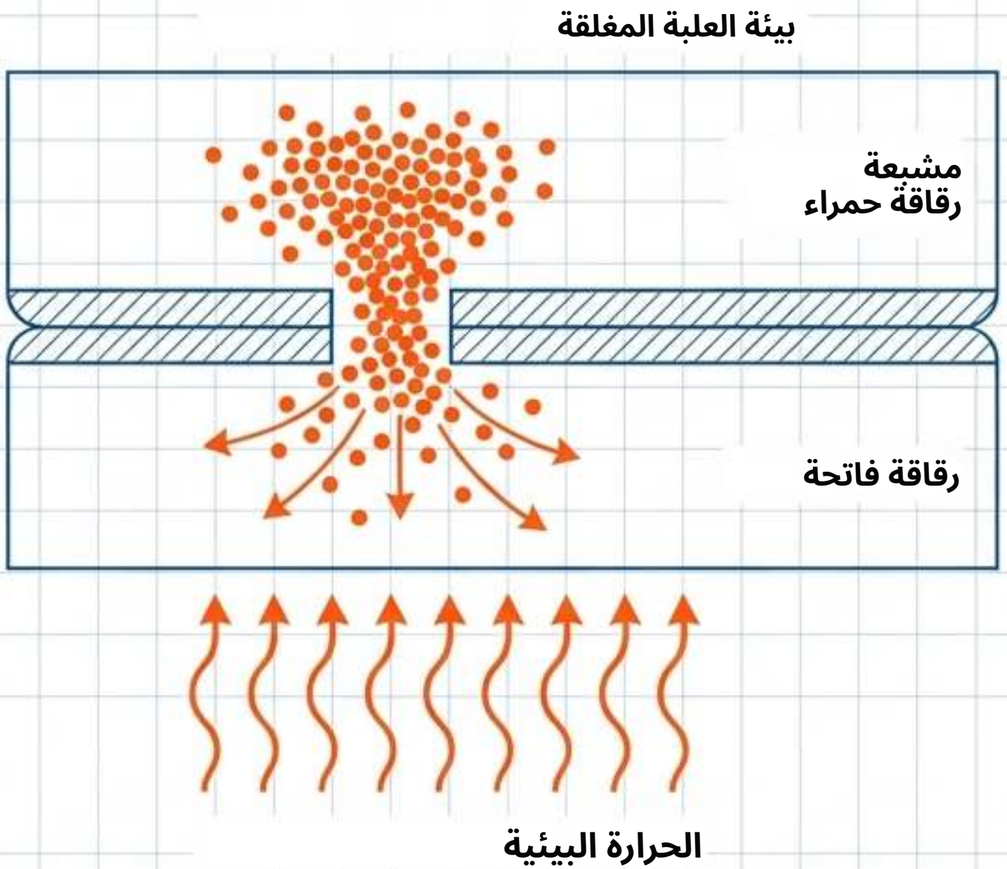

ZIGPAC

حدود الامتثال التنظيمي للمجموعات المنزلية والترويجية.

قانون الألعاب

إشارة إلى NRS لولاية نيفادا 465.080، الذي يجعل تصنيع الرقائق المقلّدة أو استخدامها في لعبة قمار أمرًا غير قانوني.

الرقائق المخصصة تُستخدم حصرًا للعب الخاص، والعروض الترويجية، والشعارات التي تملك حقوق استخدامها.

سلامة المواد

ملاحظة مرجعية بشأن قضية CEH ضد Gaming Partners لعام 2008

اتفاق Prop 65 بالتراضي

حكم التسوية في كاليفورنيا، ويحدد معيار إعادة التركيب بحد

لا يتجاوز 50ppm

من إجمالي الرصاص.

حدّد شروط التغليف لمنع أعطال المرحلة الأخيرة.

لا تقبل التغليف السائب.
يبلّغ المشترون عن وصول الرقائق سائبة في مغلفات فقاعية، مكسورة وناقصة العدد.

حدّد الرولات أو الصواني المعبأة حسب الفئة في عرض السعر.

اتفق على مهلة ثابتة للإبلاغ عن التلف مع أدلة مصوّرة.

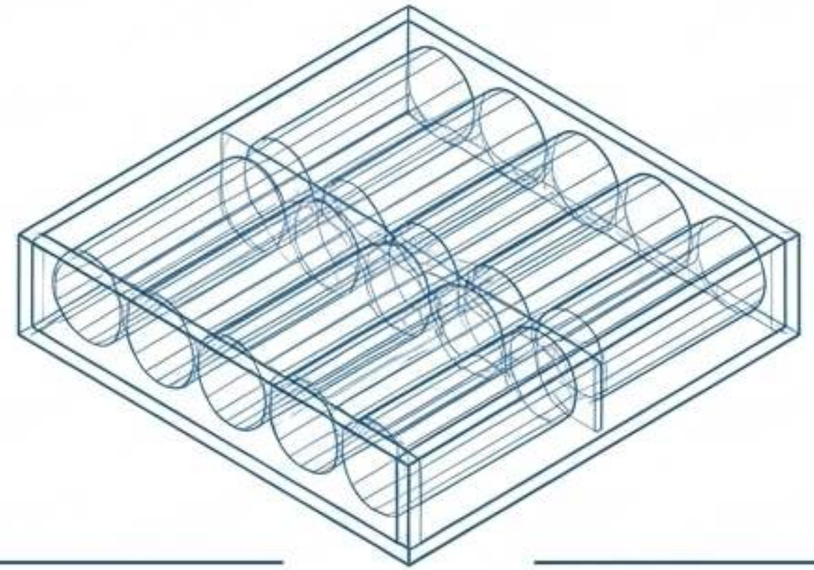

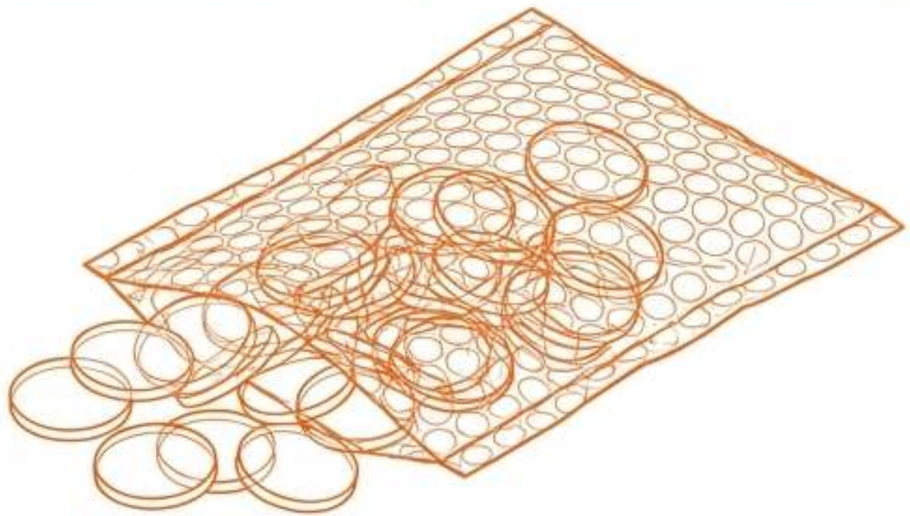

ضع خطة للاحتفاظ بالأصول
لتسهيل إعادة الطلب دون انقطاع.

أمّن ملفات التصميم المعتمدة واحتفظ بجدول عدد لكل فئة.

تحقّق من سياسة المورّد بشأن الحدود الدنيا للطلبات اللاحقة (مثلًا: تسمح Casino Supply بطلبات إعادة أصغر من الدفعة الأولية).

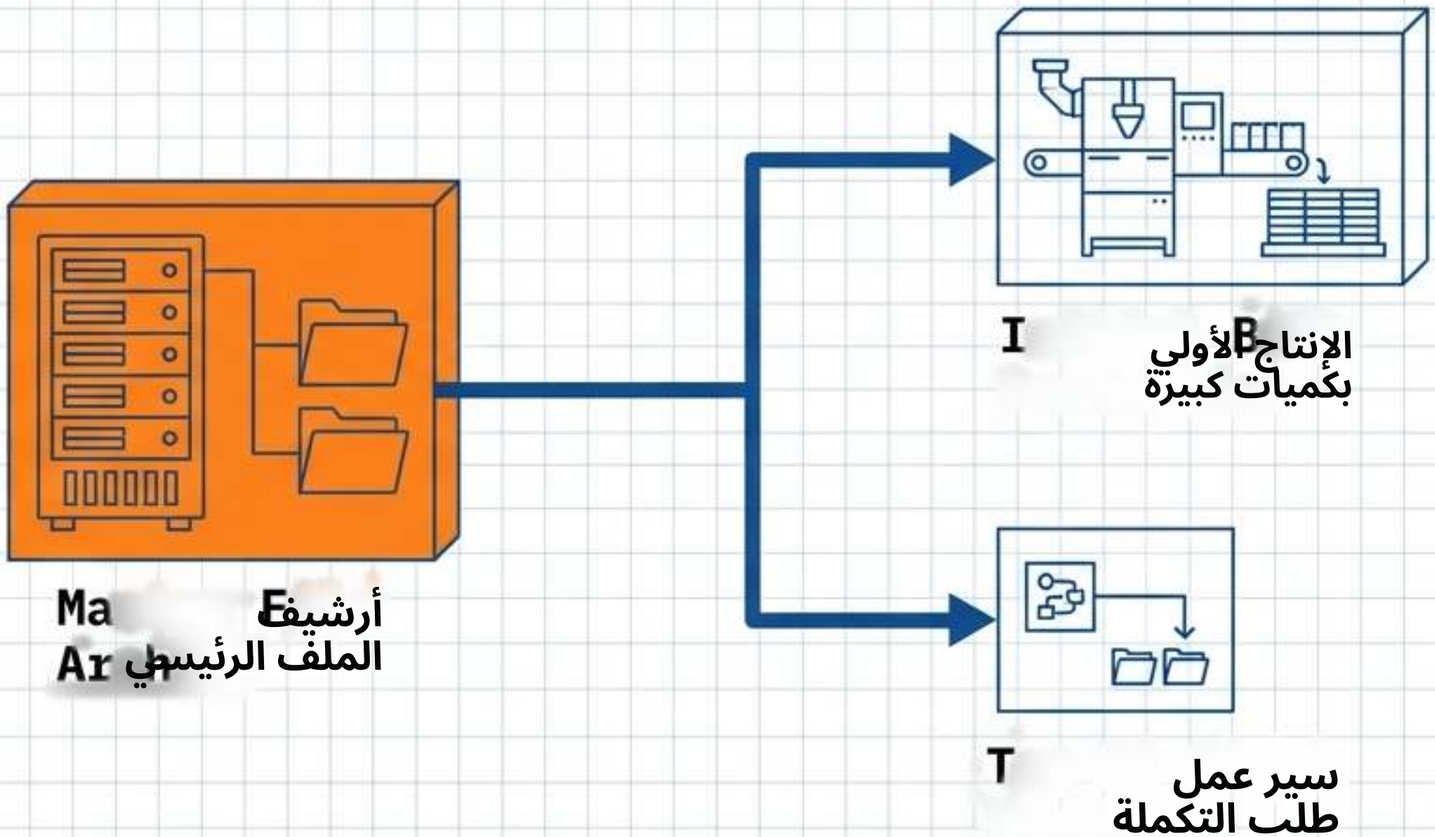

ZIGPAC

يُحسم نجاح مجموعة السيراميك قبل طباعتها.



1. حدّد الفئات قبل التصميم الفني.

2. تحقّق من القطر والتشطيب عبر عينة فعلية.

3. قِس المنتج النهائي وفق تفاوتات عرض السعر المكتوبة.

أرسل خطة الفئات والتصميم الفني وتاريخ الفعالية لطلب عرض سعر مكتوب وعينة لمجموعة رقائق بوكر سيراميك مخصصة يجب تأكيد كل المواصفات كتابيًا .ZPCPG0o05.