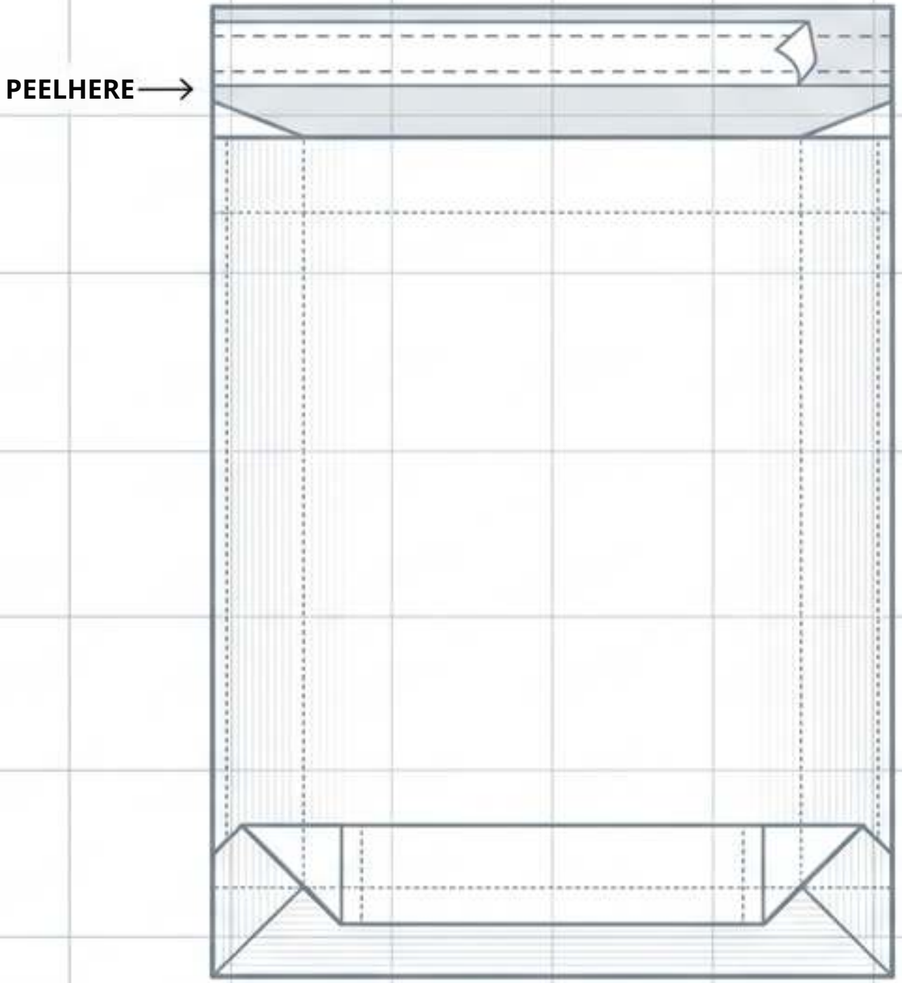

توريد أظرف البولي المخصصة: مخطط تشخيصي

تحديد مواصفات وتقييم وشراء عبوات شحن مرنة للملابس والمنتجات الناعمة.

[REF:ZPCPLB0063]

حدود الشكل: مرن مقابل واقٍ

	تغليف صلب / واقٍ	ظرف بولي ميلر مرن (ZPCPLB0003)
الملابس & المنسوجات المطوية	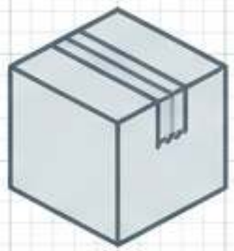 مواصفات مبالغ فيها - غير ضرورية للأصناف غير القابلة للكسر.	 مناسب - يصلح كطبقة خارجية مرنة.
الزجاج، المكونات الحادة، الزوايا السليمة	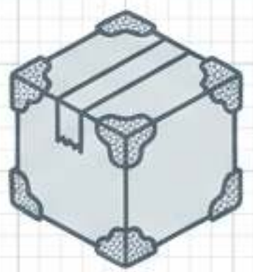 مطلوب - نقاط تلامس مركزة تحتاج إلى حماية هيكلية.	 غير مناسب - يفتقر إلى الوسادة، ومقاومة الضغط، أو الحماية من الثقب.

تنبيه أساسي: لا يحدد الطبع ولا كلمة «ميلر» وجود وسادة أو حمولة آمنة. فالفيلم الأكثر سماكة لا يحوّل الظرف المرن إلى علبة واقية.

فخ الأبعاد الاسمية مقابل الأبعاد القابلة للاستخدام

الفشل

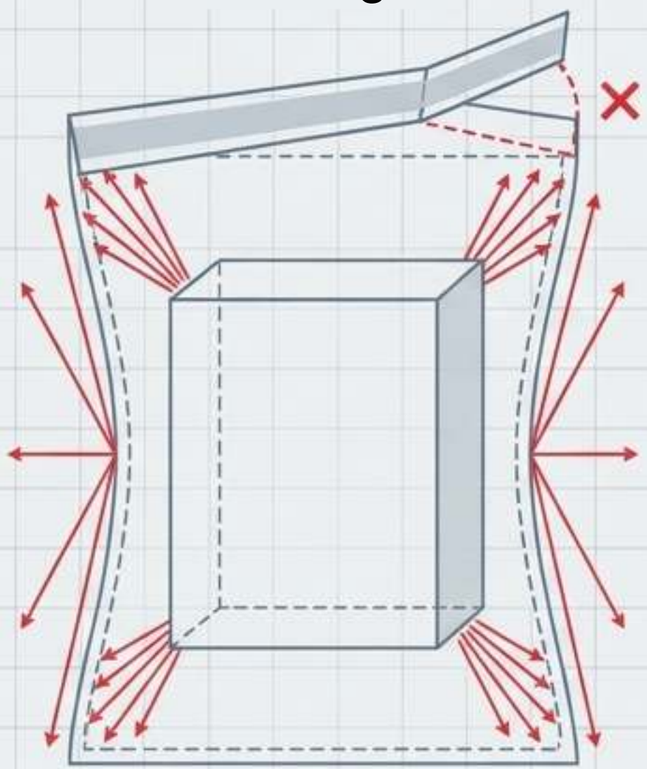

وضع صندوق صلب داخل كيس لا يجعل المحتويات مرنة.

النجاح

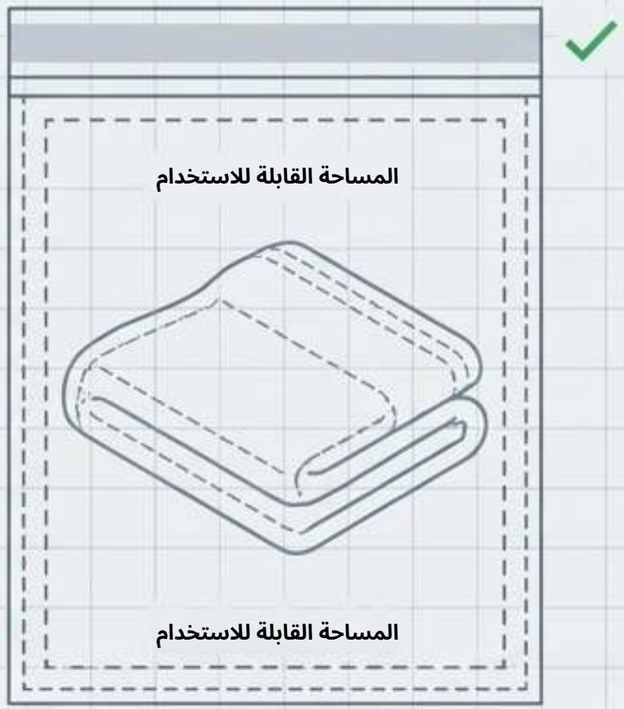

تراعي المساحة القابلة للاستخدام هوامش الخلوص وتضمن استواء الإغلاقات تماماً.

- الطباعة المميزة لا تعوّض درزاً مشدوداً أو إغلاقاً غير محكم.
- الأبعاد الاسمية لا تحدد السعة ولا مدى ملاءمة الحمولة.
- قيّم الطرد النهائي مقارنةً بالأبعاد الفعلية لشركات الشحن، لا بالافتراضات.

حساب الأبعاد القابلة للاستخدام قبل إعداد عرض السعر

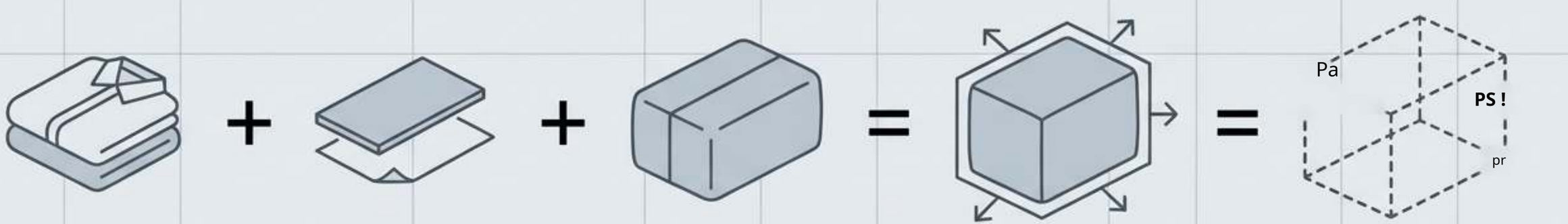

[أيقونة: المساحة القابلة للاستخدام المطلوبة
الأبعاد الداخلية]

[أيقونة: الخلوص/
هامش الحركة]

[أيقونة: المقصود
حجم التعبئة]

[أيقونة: ورق التغليف الداخلي
/ الحشوة]

[أيقونة: مطوي
الملابس]

متطلبات عرض السعر

- **سجّل الطول والعرض والعمق والوزن الفعلي للتعبئة بدقة.**
- **ميّز بوضوح بين الأبعاد الخارجية والمساحة الداخلية القابلة للاستخدام.**
- أكّد مع المورد ما إذا كان الطول المعلن يشمل اللسان.
- **اطلب وصف أي ضلع إضافي (جوسيت) على حدة لمقارنة المساحة القابلة للاستخدام بدقة بين العروض المتنافسة.**

سماكة الفيلم: مقياس وليس ضماناً

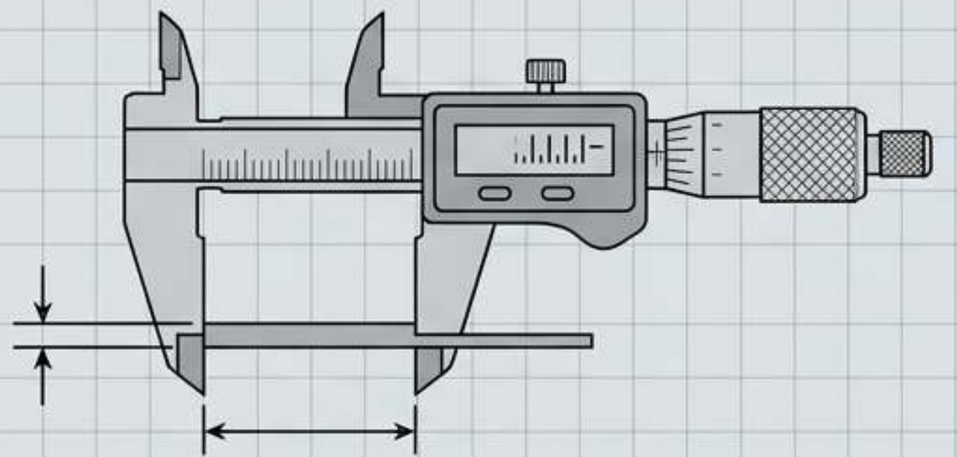

	سماكة المرجع	المكافئ (ميكرومتر)	حالة استخدام عرض السعر
1	**2.0 mil**	50.8 µm	**نقطة مقارنة أرق لتقييم المحتويات الخفيفة والناعمة.**
2	**2.5 mil**	63.5 µm	**نقطة مرجعية شائعة لأظرف الملابس القياسية.**
3	**3.0 mil**	76.2 µm	نقطة مقارنة أسمك عند تقييم مخاوف الثقب أو المناولة.

1 mil = 25.4 µm

ZPCPLB0003.

تحذير: هذه سماكات مرجعية للسوق، وليست مواصفات متاحة أو تصنيفات حمولة لـ
إجراء: اطلب أساس قياس الفيلم والتفاوت المتفق عليه؛ وقارن تركيبة الراتنج إلى جانب السماكة.

رسم تفاصيل السطح والإغلاق

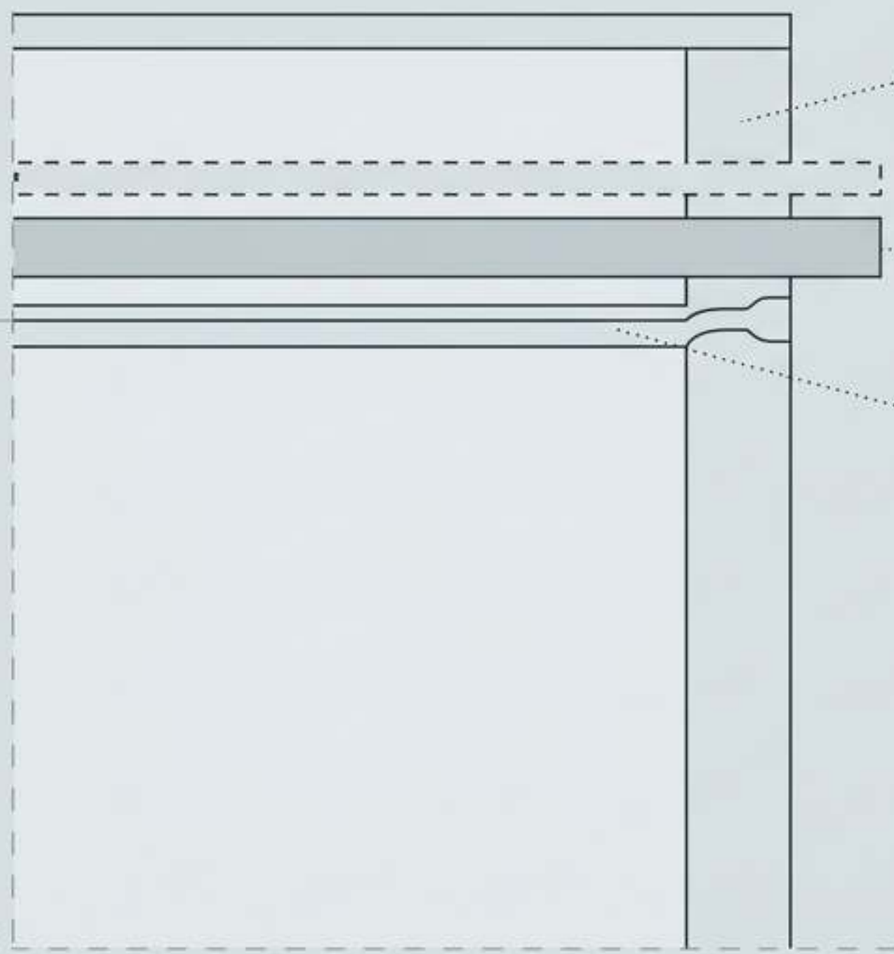

السطح والعتامة:

حدّ من رؤية المحتويات. اطلب فحصاً مادياً
بالمنتج المعبأ الفعلي
تحت ضوء قوي.

اللسان اللاصق:

يجب أن يلامس سطحاً مستوياً بالكامل لدعم
إغلاق متسق. يتطلب إثباتاً عملياً
لإغلاق الظرف.

ميزات الفتح والشريط الثاني:

قيّم سهولة الفتح وإمكانية إعادة الاستخدام
للمرتجعات. يتطلب تجربة عينة من الشحن إلى الإرجاع.

الحد من المخاطر:

الشريط الثاني لا يثبت أن الكيس المستعمل ما زال صالحاً
لشحنة أخرى. إغلاقات «كاشفة للعبث» ليست
شهادات لمنع السرقة. هذه
ميزات مطلوبة، وليست خياراً مؤكداً
ضمن قائمة الخيارات.

خريطة فحص الأعمال الفنية قبل الطباعة:

الطباعة على الفيلم المرن

قدّم الشعارات بصيغة المتجهات؛ وتحقق من الصور النقطية بحجم الإخراج الفعلي.

حدّد مراجع الألوان؛ فمعاينات الشاشة غير كافية.

اختبر أي رمز QR مطبوع على عينة مادية منحنية.

ابدأ بقالب إنتاج، ولا تمدّ الرسومات الاجتماعية.

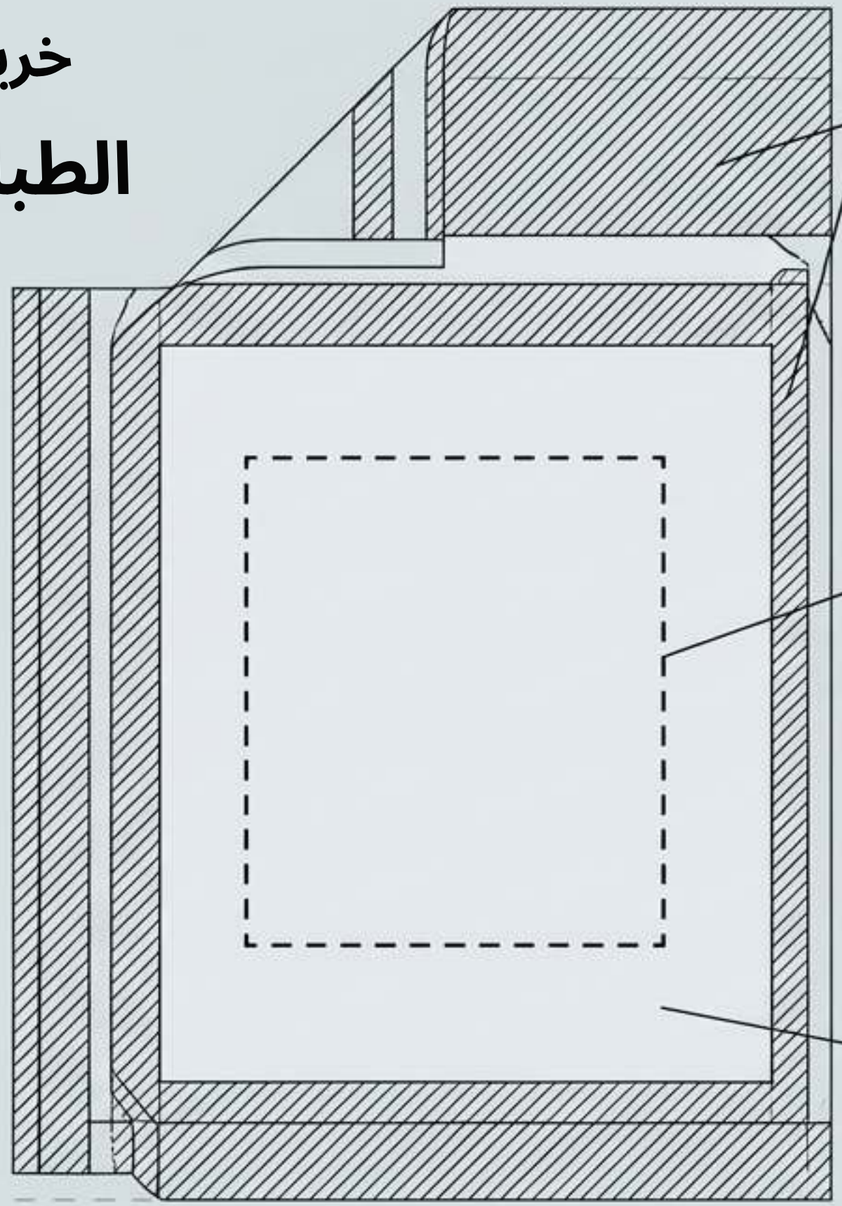

مناطق التشوه:

أبقِ المحتوى المهم بعيداً عن الطيات والدرزات وحواف الفتح.

المنطقة الخالية:

احفظ موقعاً مسطحاً وغير مطبوع بوضوح لملصق الشحن.

منطقة الطباعة:

حدّد الهامش الزائد المطلوب بدقة وتحقّق مما إذا كانت العملية المقترحة تدعم التغطية المطلوبة.

ZIGPAC

بوابة التحقق المادي



- **الإغلاق اللاصق: أغلق باستخدام**

  باستخدام طريقة التعبئة المقصودة؛ قيّم سلوك إعادة الفتح.

  · السطح المطبوع: تحقق من

  تسجيل الألوان، وظهور الخلفية عبر المادة، والرائحة، وأداء الاحتكاك/الالتصاق.

  · الأبعاد والسماكة: قِس

  مقابل المواصفة والتفاوت.
  احتفظ بالقراءات ومعرّف العينة.

- الدرزات (الجانب/القاع): افحص

  تحت حمولة تمثيلية بحثاً عن الفتح أو التمزق أو التشوه.

- الشحنة المكتملة: أجرِ

  تقييم المناولة والسقوط باستخدام محتويات فعلية تمثيلية.

تنبيه: لا يمكن للإثبات الرقمي تحديد قوة الدرز أو العتامة أو التصاق الحبر.
يمكن للفحوص اليدوية كشف المشكلات لكنها ليست نتائج مختبرية موحدة. فحوص العينات تقلل مخاطر الشراء لكنها لا تحل محل الاختبار الرسمي عند الحاجة.

شيفرون تسلسل الاعتماد



اسأل المورد بدقة أي حدث اعتماد يبدأ عدّاد وقت الإنتاج.

تقدير الإنتاج ليس التزاماً بموعد الوصول. أبقِ الحد الأدنى للكمية ومدة الإنتاج، ووزن الوحدة، صراحة معلّقة في عرض السعر.

مصفوفة تشخيص مسار الشراء

	مطبوع رقمياً	الإنتاج التقليدي بكميات كبيرة	مخزون + ملصق
أفضل حالة استخدام	تغييرات مرنة في الأعمال الفنية، تجارب أولية، كميات أصغر.	أعمال فنية مستقرة، إعادة تزويد قابلة للتنبؤ.	طلب غير مؤكد، تغييرات متكررة في العلامة التجارية.
المفاضلات الأساسية	تكلفة وحدة أعلى لكل كيس.	تكاليف إعداد مرتفعة، والتزام أكبر بالمخزون، وبكميات أكبر.	عملية وسم منفصلة، أقل تكاملاً، عرض أقل اندماجاً.
المطلوبة التأكيدات	قيود منطقة الطباعة واختيارات المواد.	تكاليف الألواح وأبعاد الكرتون الخارجي.	التصاق الملصق بسطح الفيلم.

قارن تكلفة العبوة المكتملة (بما في ذلك الإعداد والألواح والعينات والشحن) بدلاً من سعر الكيس وحده. حدّد الطباعة على الوجه الأمامي فقط مقابل الوجهين لضمان أن العروض متكافئة فعلاً.

ZIGPAC

قمع الاستدامة ذو المستويات الثلاثة

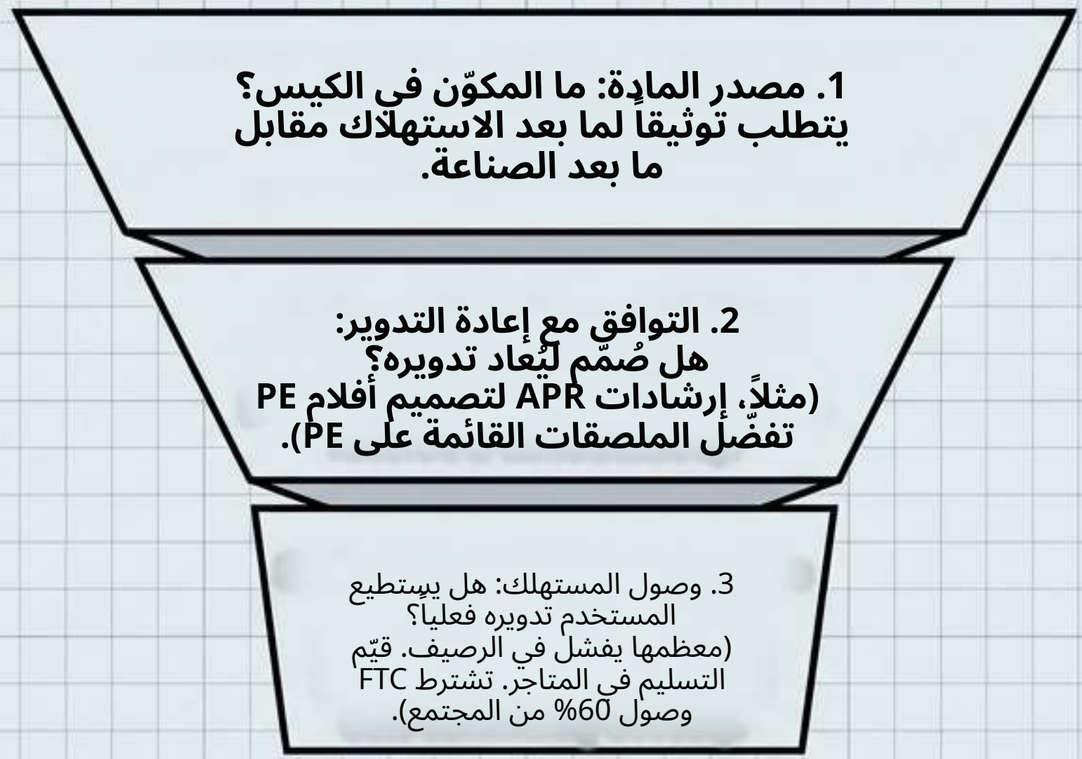

أبقِ المواد القابلة للتسميد منفصلة عن مواصفات PE التقليدية. تجنّب المصطلحات العامة مثل «صديق للبيئة». لم يتم تأكيد أي نسبة محتوى معاد تدويره أو شهادة قابلية للتسميد لـ ZPCPLBoo03.

تشريح عرض سعر قابل للمقارنة

1. الحمولة

الأبعاد الدقيقة للتعبئة

وزن التعبئة

تفاصيل التغليف الداخلي

2. الغلاف المادي

مرجع سماكة الميل

العتامة المطلوبة

أساس الراتنج

3. الميزات الميكانيكية

نوع الإغلاق

الطول الدقيق للسان

تعريف محدد للجوسيت

4. الهوية البصرية

الأعمال المتجهة المعتمدة

مناطق خالية محددة بوضوح

مراجع الألوان

5. بوابة التحقق

الاتفاق على كمية العينات

شروط الاختبار

معالجة حالات الفشل

يبدأ الظرف المطبوع الصحيح بمتطلب شحن واضح، لا بوعد غير مدعوم. حدّد المنتج المعبأ، ووافق على فحوص عينات قابلة للقياس، واطلب عرض سعر قائماً على المواصفات.