إعداد ZPCPLB0006
كيس سحاب مسطح

سير عمل إرشادي
لتحديد المواصفات وأخذ العينات والتحقق من صحة تغليف مرن مخصص ومقاوم للأطفال بشكل كامل.

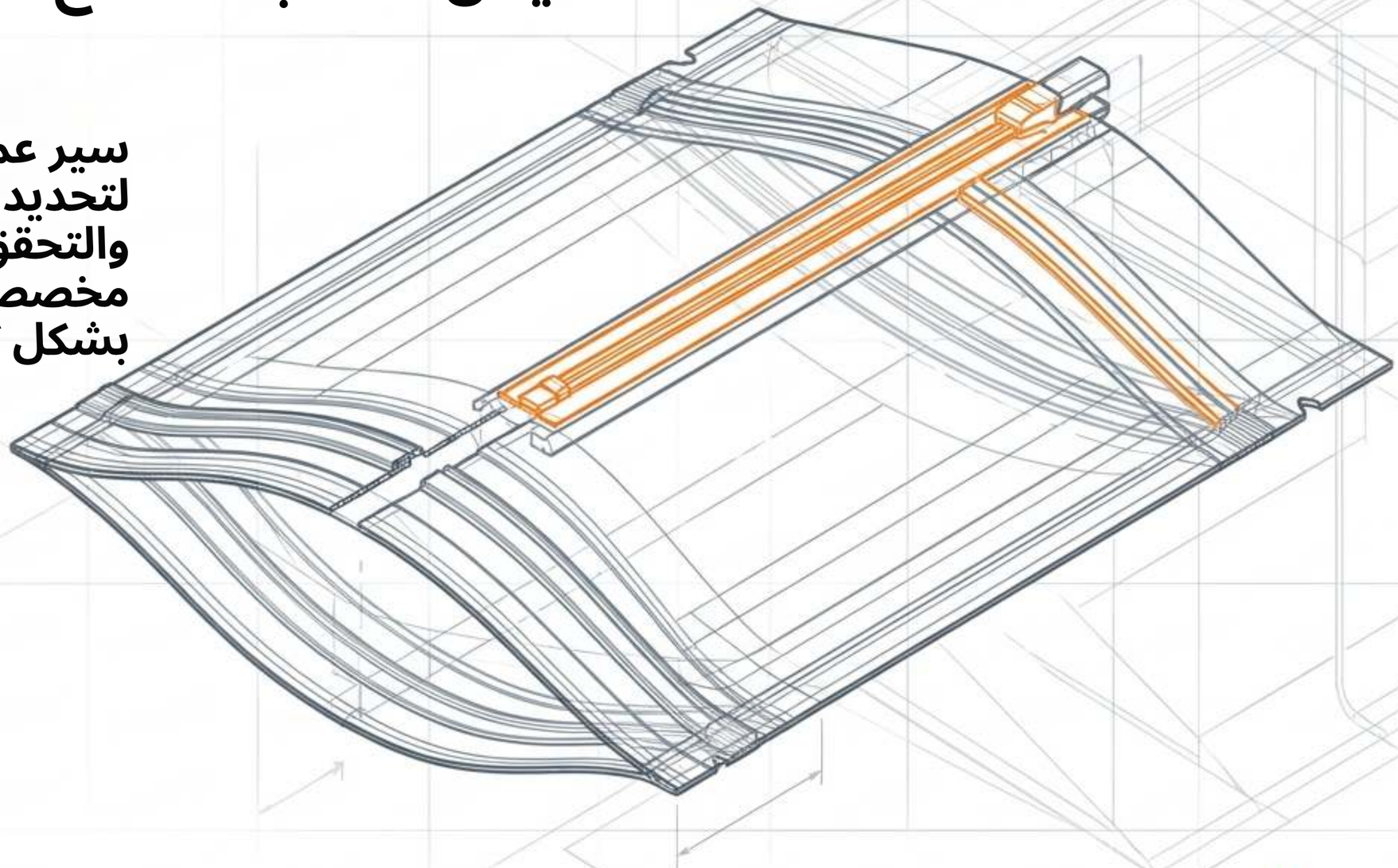

ZIGPAC

لا يمكن للنموذج الرقمي المقنع أن يؤكد الوظيفة المادية.

يؤدي تأجيل القرارات الوظيفية إلى ما بعد الطباعة إلى مخاطر تتعلق بمخزون غير صالح للاستخدام وتعديلات على خط التعبئة وشكاوى العملاء. الحل هو اعتماد العبوة كنظام مادي متكامل.

الوهم



الواقع



اعتمد العبوة كنظام متكامل.
ابدأ بالمحتويات، وأنشئ مواصفة قابلة للقياس، وقيّم العينات المادية.

التحقق من الكيس المرن المسطح مقارنةً بالبدائل الهيكلية

اختر شكل التغليف بناءً على حماية المنتج وعملية التعبئة وترتيب العرض، وليس فقط مظهر عبوة المنافس.

المفاضلة المطلوب حسمها	سبب الاعتبار	الشكل
التحقق من ملاءمة التعبئة، وسهولة الوصول إلى الإغلاق، والحماية أثناء المناولة.	**تغليف مرن مطبوع قابل لإعادة الإغلاق**	كيس سحاب مسطح مقاوم للأطفال (ZPCPLB0006)
هندسة مختلفة؛ وليس هذا رمز المنتج (SKU).	عرض تجزئة مدعوم بقاعدة	كيس CR قائم بذاته
قارن بين الوزن والمناولة و إجمالي التكلفة المسلَّمة.	حماية من الضغط	زجاج/معدن CR
تحقق من التوافق واحتياجات الحاجز.	محتويات/تحميل محدد	زجاجة/أنبوب بلاستيك CR
قيّم النظام بأكمله بما في ذلك الحواجز الداخلية.	محتويات منظمة	علبة/تغليف فقاعي CR

الإغلاق والاحتواء والحاجز ثلاثة مجالات وظيفية منفصلة.

ميزة إظهار العبث لا تثبت مقاومة الأطفال. والإغلاق المقاوم للأطفال لا يضمن احتواء الروائح أو مدة الصلاحية. كل وظيفة تتطلب اختبارًا ومواصفات مستقلة.

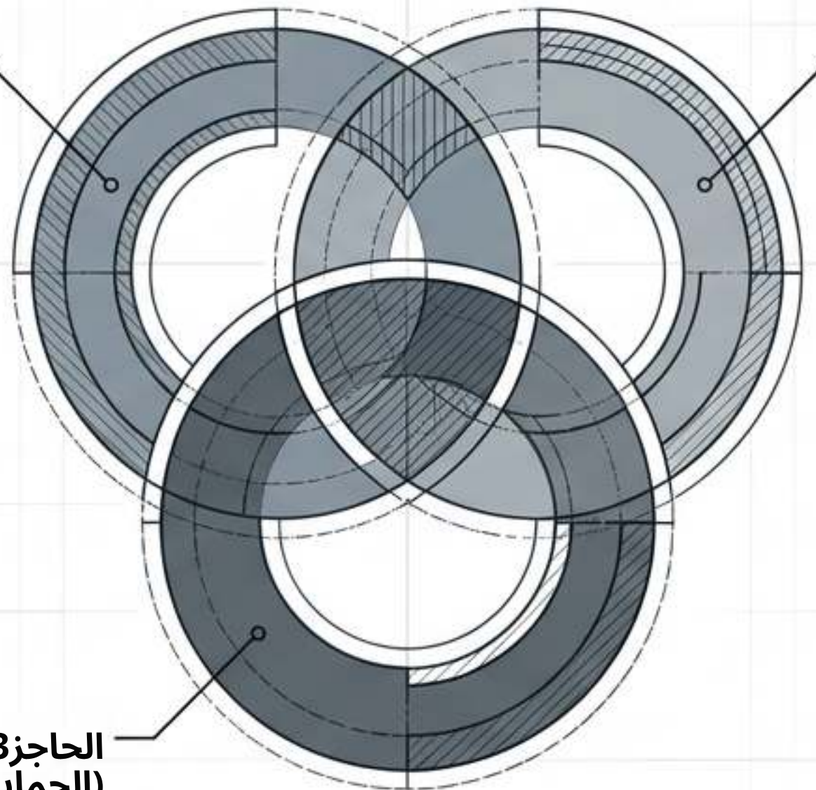

مقاومة الأطفال
(التحكم في الوصول عبر العبوة الكاملة)

إظهار العبث
(مؤشر على الفتح الأول للعبوة)

الحاجز3
(الحماية من الرطوبة، أو الأكسجين، أو انتقال الروائح)

لا يحدد Mylar مواصفات الرقائق المركبة الكاملة.

الكيس الفارغ هو آلية إغلاق مصنّفة، وليس منتجًا معتمدًا.

لا يعني اسم هذا المنتج وجود موافقة من CPSC. ولا تعتمد الهيئة العبوات القردية أو تصادق عليها. يجب أن يغطي الاختبار التكوين النهائي.

إرشادات CPSC

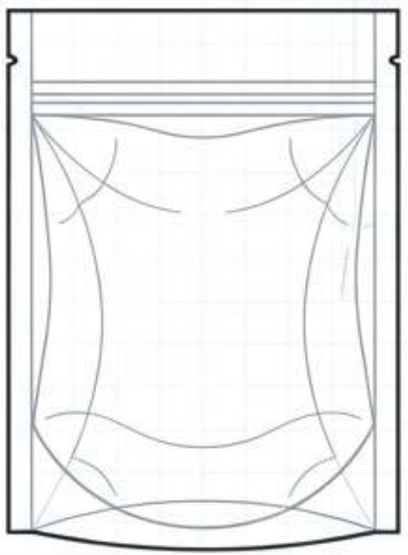

يقيّم العبوة المجمّعة بالكامل
التي تحتوي على المنتج المحدد.
ولا يعتمد المكونات الفارغة.

ASTM D3475

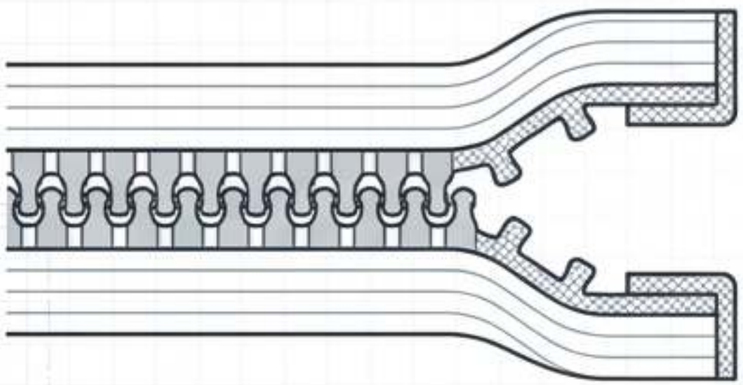

يصنّف أنواع الإغلاق.
لا يصادق على الأداء.

تنبيه: يجب التحقق من متطلبات القنب حسب الولاية القضائية (مثل قواعد كاليفورنيا DCC لمدة الاستخدام الطويلة مقابل قواعد الاستخدام الواحد). لا تستنتج الامتثال من ادعاء تغليف عام.

ZIGPAC

الأبعاد الخارجية لا تساوي سعة التعبئة.

حجم الكيس المألوف لا يغني عن تجربة التعبئة. يجب تحديد السعة والحمولة المدعومة والملاءمة بناءً على الأبعاد الفعلية وظروف التحميل المادية.

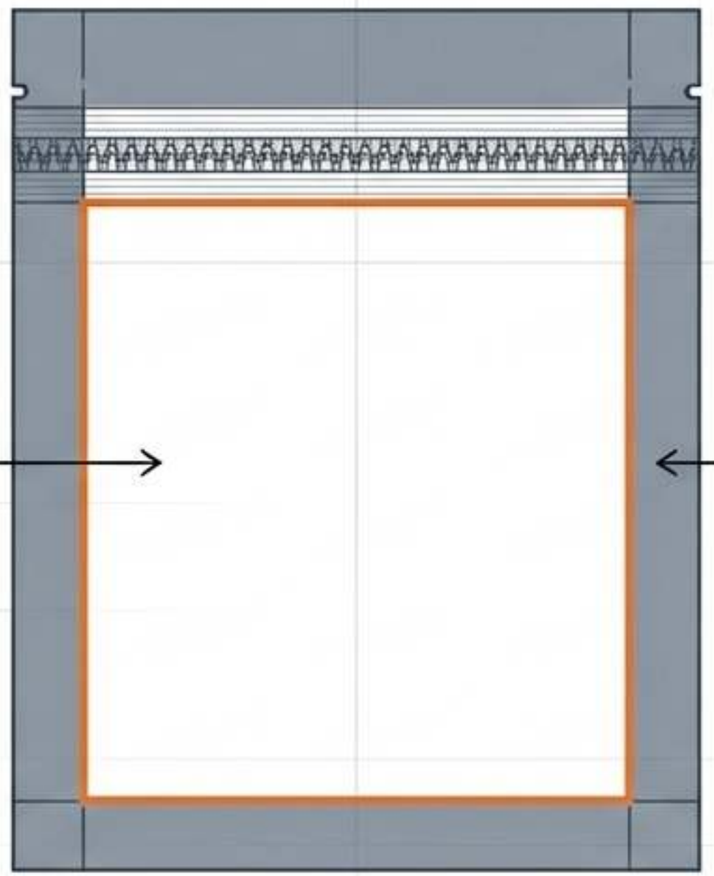

اترك مساحة للتعبئة وإعادة الإغلاق دون حبس المادة في المسار.

الحجم القابل للاستخدام

غير قابل للتعبئة / الهوامش

يتطلب هيكل ZPCPLB0006 تحديد مواصفات نشطًا من المشتري.

تجعل هذه الحقول عروض الأسعار قابلة للمقارنة دون تحويل مواصفات مورّد آخر إلى وعود بشأن هذا الكيس.

الحالة لـ ZPCPLB0006	يحددها المشتري
بانتظار عرض السعر والعينات المادية	الأبعاد (الخارجية والقابلة للاستخدام بالمليمتر)
بانتظار مواصفات المادة	تركيب الفيلم (كل طبقة وسطح التلامس)
بانتظار عرض السعر والقياس	السُّمك (سمك الجدار المفرد بالميكرومتر)
الآلية الدقيقة بانتظار التحديد	الإغلاق (طراز السحاب، والموضع، والتعليمات)

أبقِ الميزات غير المؤكدة مُعلَّمة بوضوح بأنها قيد الانتظار.

افصل بين التشطيبات الزخرفية والرسومات المقروءة الحرجة.

خصّص مساحة للتحذيرات وتعريف الدفعة والتعليمات قبل وضع العناصر الزخرفية
راجع اللوحتين بالحجم الفعلي للطباعة للتأكد من أن النصوص الحرجة تتجنب المناطق الوظيفية.

اللوحة الأمامية



المناطق الخطرة

اللوحة الخلفية

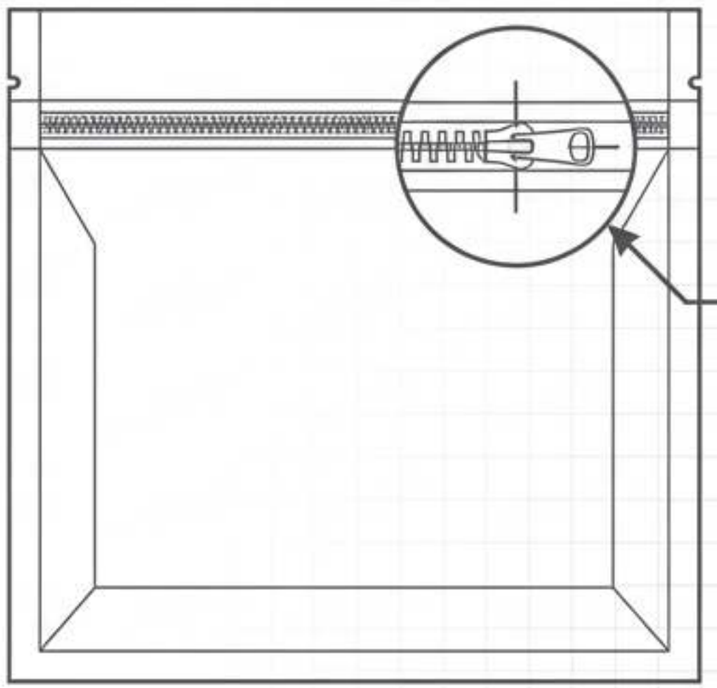

مخطط الفتح
يجب أن يطابق
آلية السحاب
المحددة بدقة.
التعليمات
العامة
تربك المستخدمين.



أي طلب لنافذة أو تغيير في العتامة يتطلب
مراجعة منفصلة للملاءمة لحماية الضوء.

خط سير المشتريات الزمني يضمن تتبع عملية التحقق.

تسلسل موافقات محدد بوضوح أكثر فائدة من ادعاء سرعة إنجاز غير مدعوم. ميّز بين أخذ العينات والاختبار والإنتاج.

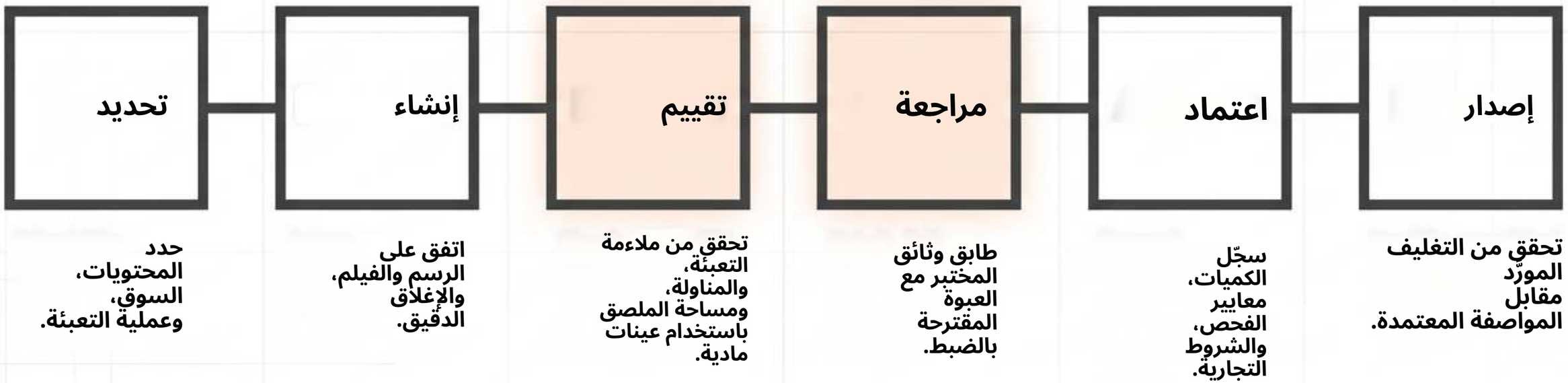

الامتثال خاصية ناشئة للنظام المجمّع.

لا يمكن للكيس الفارغ أن يفشل في اختبار تنظيمي أو ينجح فيه. يمكن تقييم النظام المهيأ والمحمّل والمختوم بالكامل فقط.

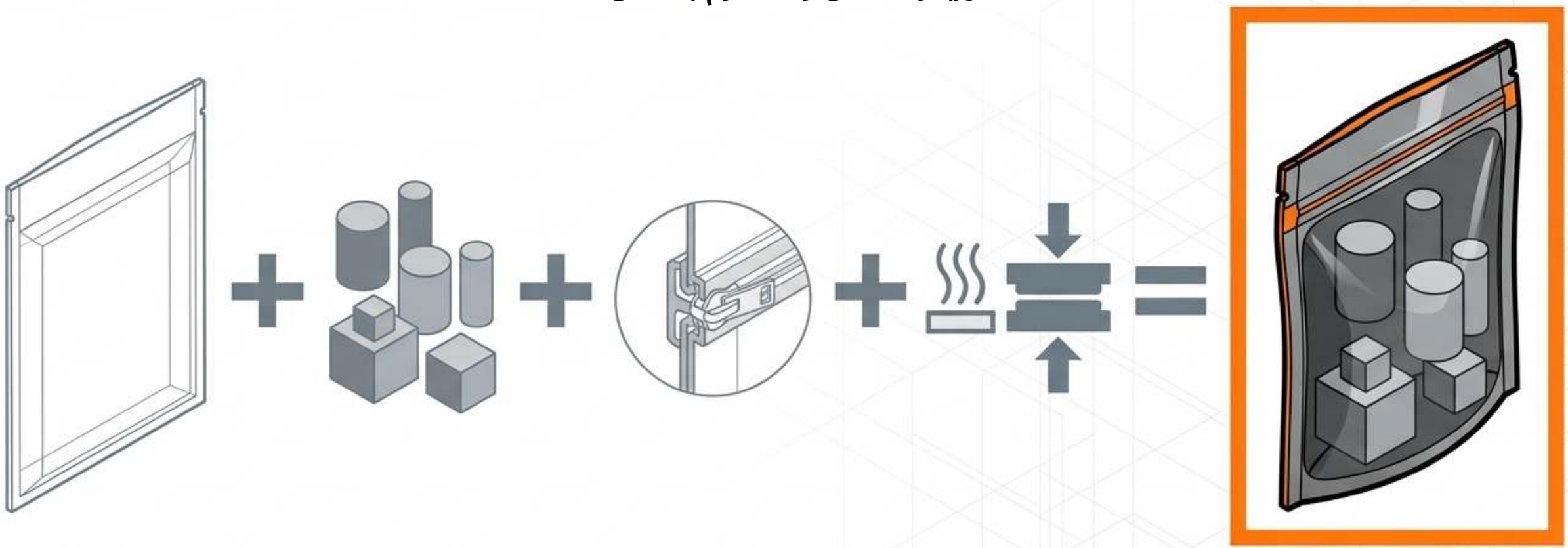

[ZPCPLB0006 الهيكل]

[المحتويات الخاصة بالمشتري]

[الإغلاق المُهيّأ]

[معلمات ماكينة الختم]

[النظام القابل للاختبار]

لا يمكن للموافقة الجمالية أن تخفي الفشل الوظيفي.

يثبت الإثبات الرقمي نية التخطيط، لا الإحساس اللمسي وسلوك الختم أو أداء الفتح.

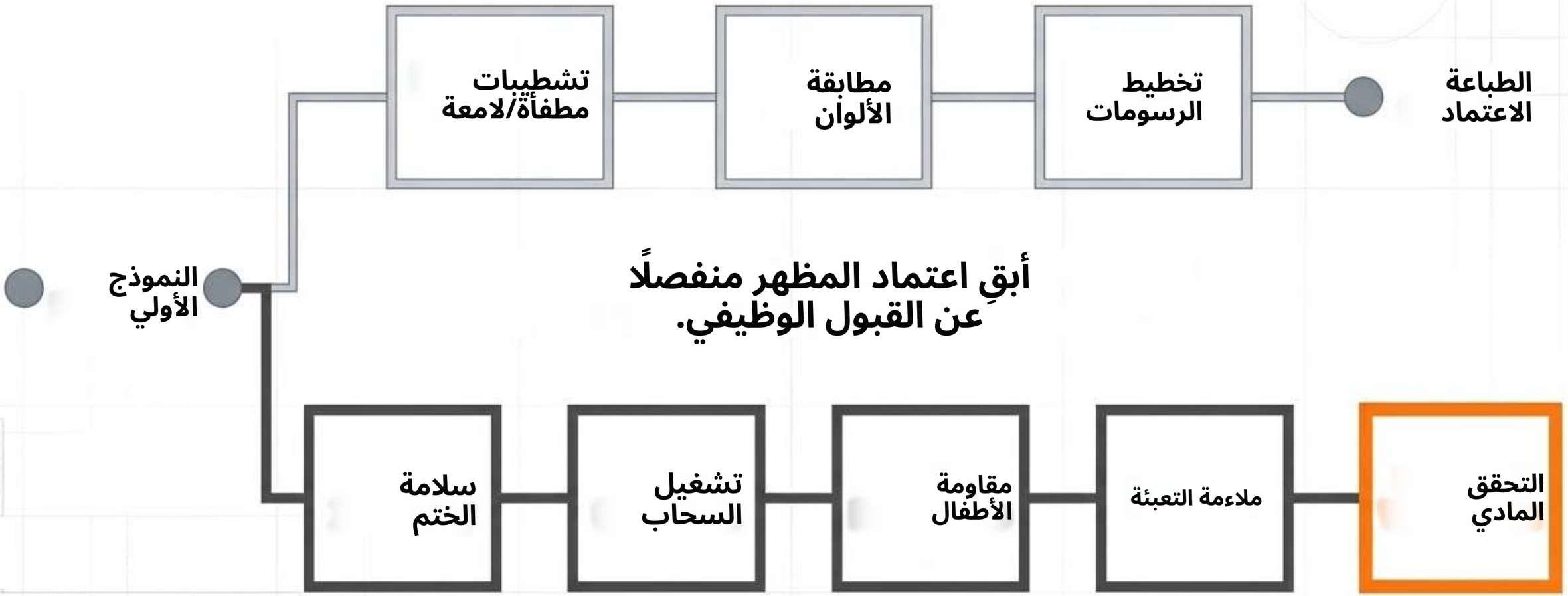

أبقِ اعتماد المظهر منفصلًا عن القبول الوظيفي.

تحقق من معلمات الختم الحراري على معدات التعبئة الفعلية.

يجب تحديد درجة الحرارة وزمن الثبات والضغط من خلال الإعداد الفعلي.
لا يوجد إعداد عام محدد لهذا الرمز SKU.

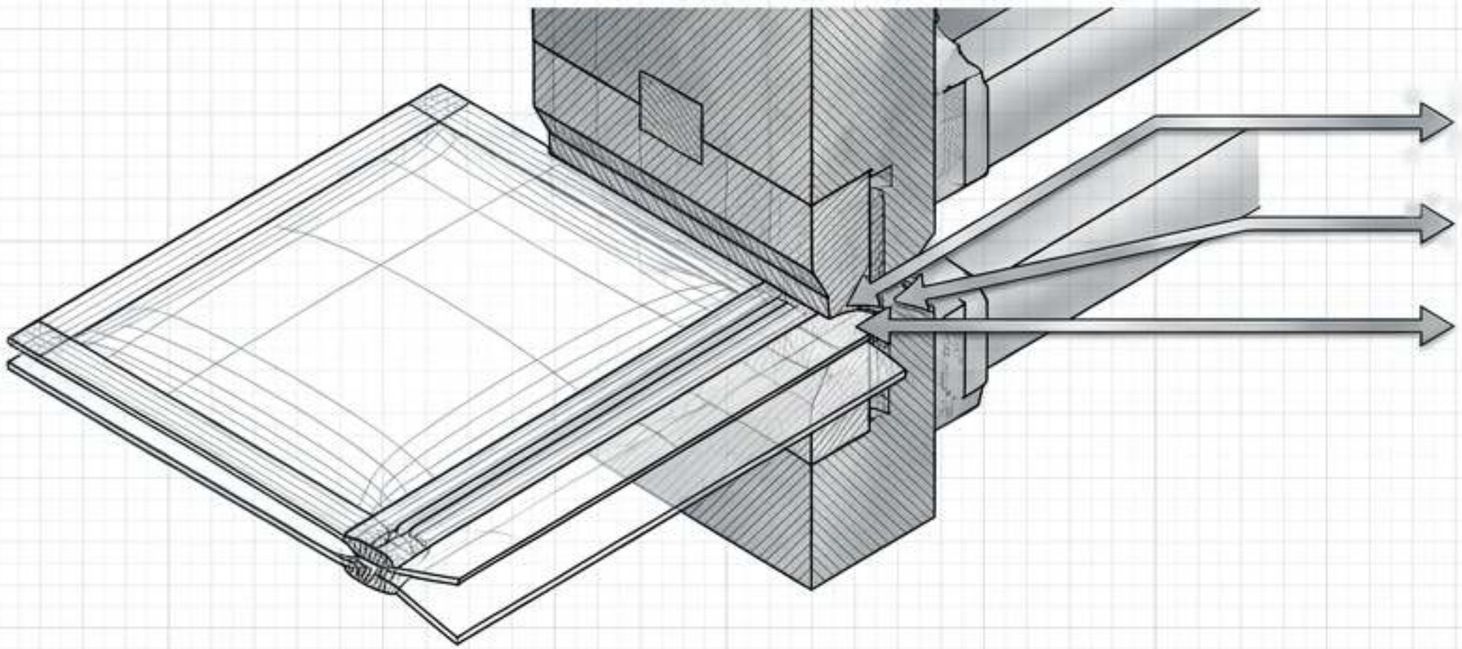

_____ حقل البيانات 1: [درجة الحرارة]

_____ حقل البيانات 2: [زمن الثبات]

_____ حقل البيانات 3: [الضغط]

أدرج نظافة منطقة الختم ومسار السحاب في التجربة، خاصةً إذا كانت المحتويات تترك بقايا جسيمية. اختبار الختم الناجح لا يثبت مقاومة الأطفال.

وائم طريقة الفحص مع نمط العطل المحدد.

حدد حدود القبول قبل الطلب. ميّز بين العيوب البصرية والأعطال الوظيفية. لا توجد نسبة رفض معلنة أو عمر دورة مضمون لهذا الكيس.

تشخيص أنماط الأعطال		
الأدلة المطلوبة	طريقة التقييم	منطقة الفحص
سجلات الأجهزة	قِس وفق الرسم المعتمد	الأبعاد/السُّمك
قياسات القوة	افحص محاذاة المسار وإعادة الإغلاق	تثبيت السحاب
عدد الدورات المتفق عليه	قيّم التآكل مقارنةً بالنمط المتوقع	الاستخدام المتكرر
حدود القبول (ليس مقاومة الأطفال)	قوة الختم أو اختبار التسرب	**سلامة الختم**
نتائج التوافق	تقييم مواد التلامس	توافق المحتويات

ZIGPAC

تتطلب الأهداف التنظيمية توثيقًا مختبريًا خاصًا بالتكوين.

قابلية استخدام البالغين ومقاومة الأطفال تقييمان منفصلان. اعتبر الصعوبة التي يواجهها المستخدمون البالغون المقصودون ملاحظات تصميمية، لا دليلًا على مقاومة الأطفال.

مصفوفة إطار الاختبار التنظيمي (CFR S1700.20 16)

لجنة كبار السن	لجنة الأطفال (بعد العرض)	لجنة الأطفال (قبل العرض)
90% الحد الأدنى لفعالية الاستخدام	80% الحد الأدنى للفعالية	85% الحد الأدنى للفعالية

هذه معايير تنظيمية محددة بموجب CFR S1700.15 16،
وليست نتائج اختبار مقاسة لكيس ZPCPLB0006 الفارغ.
اطلب التقرير الكامل الذي يغطي تكوينك المحدد بدقة.

يتطلب إعادة التوريد الالتزام الصارم بالمواصفة المعتمدة.

إعادة الطلب بالتصميم نفسه ليست متطابقة إذا تغيّر الفيلم أو السحاب أو تخطيط الختم أو ظروف الإنتاج.



ابنِ عرض السعر حول تكوين معتمد.

قرار الشراء التالي ليس أي ادعاء أداء غير مدعوم يبدو الأقوى، بل
أي الأبعاد والإغلاق والمادة ومتطلبات الاعتماد تنتمي إلى عرض السعر المحدد.

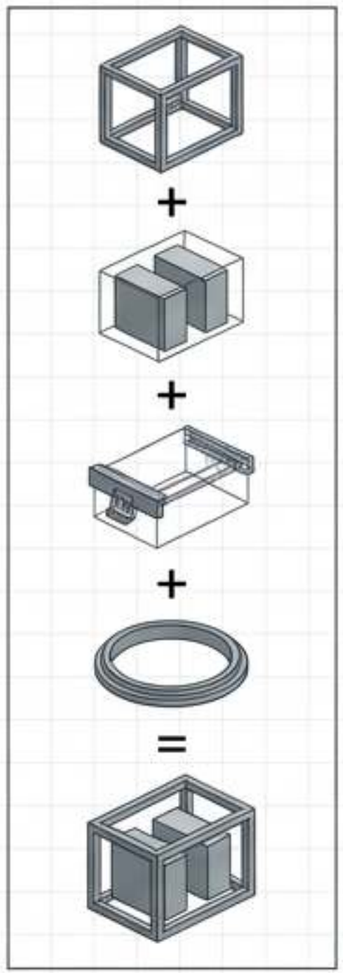

[الهيكل]

[المحتويات]

[الإغلاق]

[الختم]

[النظام القابل للاختبار]

اطلب عرض سعر خاصًا بالتكوين

عرض سعر لـ ZPCPLB0006 يتضمن:

- [أبعاد المنتج]
- [ظروف التحميل]
- [السوق المستهدف]
- [الكمية حسب التصميم]

ZIGPAC