مخطط المشتري

دليل المواصفات والعينات
لأكياس سحّاب PVC شفافة مخصصة

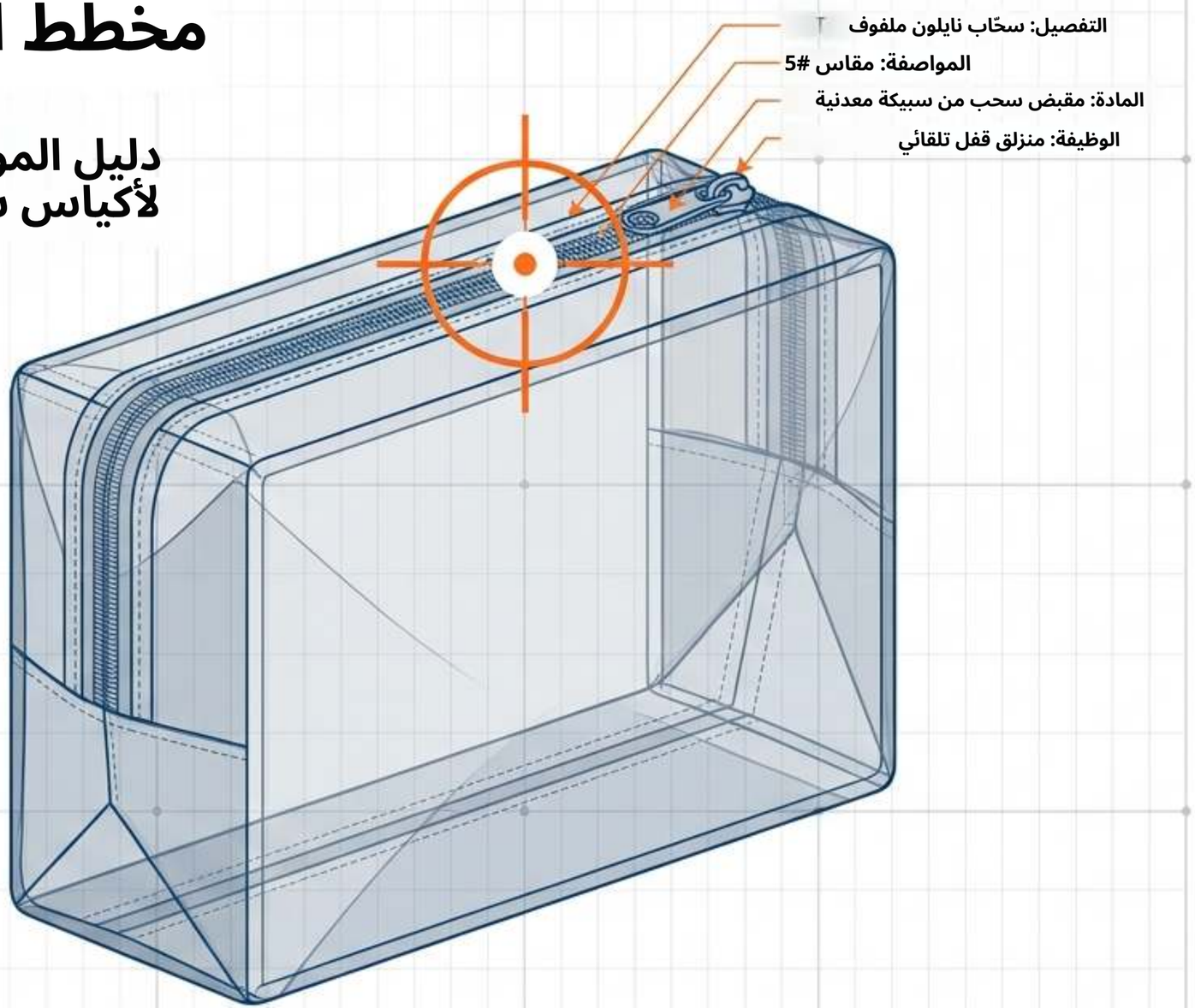

SKU:ZPCPLB0007 | ZIGPAC

قد تفشل عبوة فارغة مقنعة عند تعبئتها.

قيّم الكيس كعبوة مكتملة ومعبأة، لا أن تعتمد مظهره وحده.
اختيار فيلم أسمك دون التحقق من البنية الكاملة ليس حلاً متكاملاً.

المظهر وهو فارغ

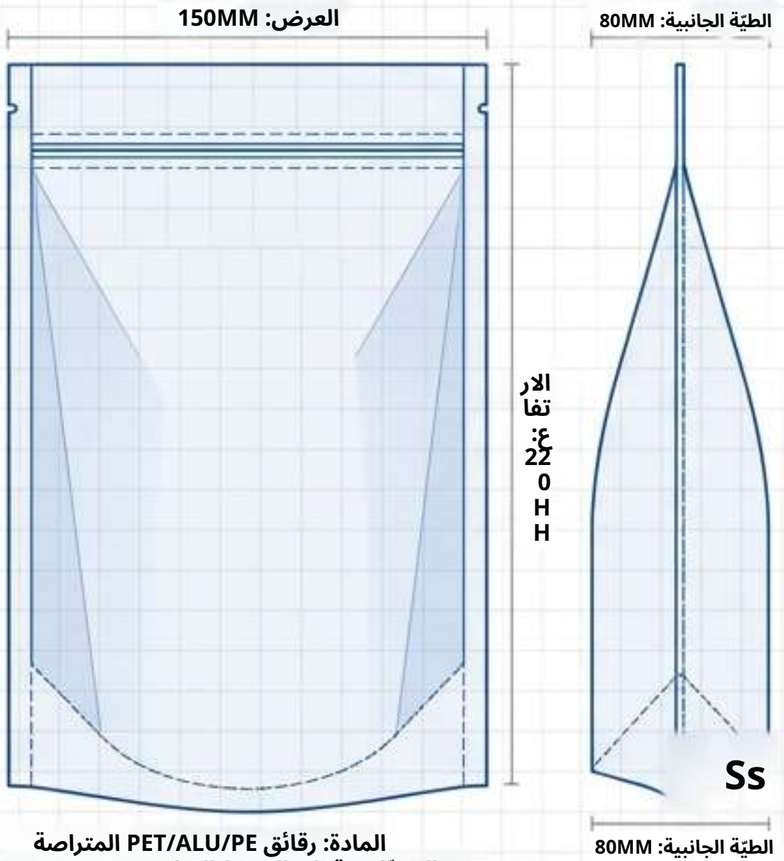

المادة: رقائق PET/ALU/PE المتراصة
نوع السحّاب: قفل بالضغط القياسي

الواقع عند التعبئة

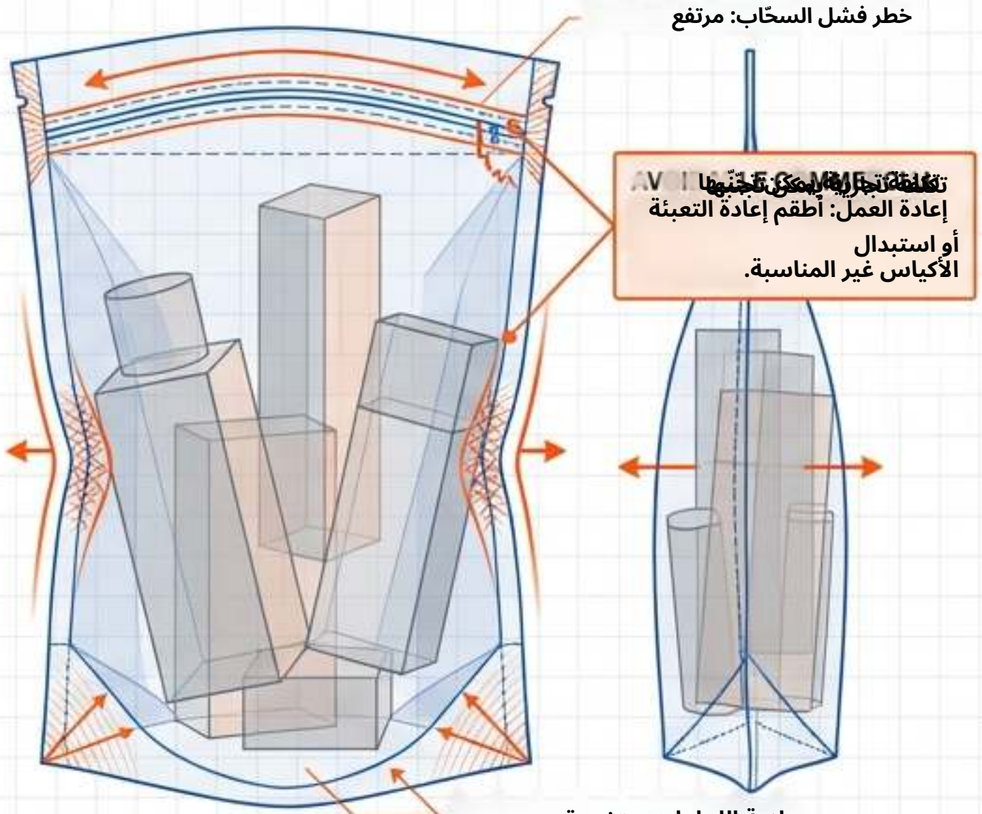

سلامة اللحامات: متضررة
تشوّه المادة: شديد

ZIGPAC

يتطلب كل تطبيق موجز مواصفات خاصاً به.

	التطبيق	الوظيفة الأساسية	الاحتياجات المكانية الحرجة	المخاطر الخفية
1	التجميل ومستحضرات التجميل	هدية مع الشراء العرض	المساحة حول أغطية الزجاجات ومساحة الإزالة 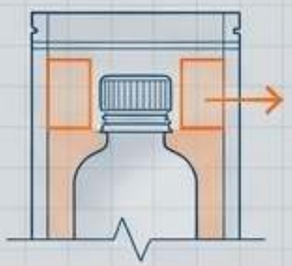	تسرب، ضغط الغطاء على اللحامات 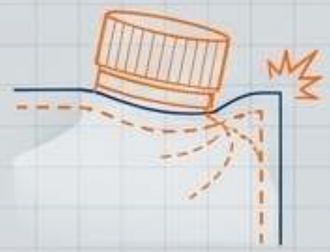
2	مشترو الفعاليات	التهيئة ومواد الترحيب	تخزين بدون ثنيات للبطاقات القابلة للقراءة والكابلات 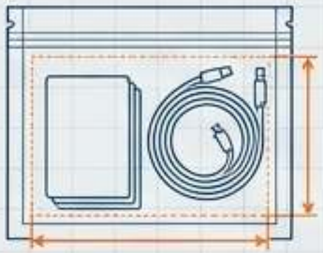	شعارات تختفي أمام محتويات مزدحمة 
3	بائعو المجوهرات	العرض التجاري المرئي	الانتباه إلى زوايا البطاقات لمنع الثقب 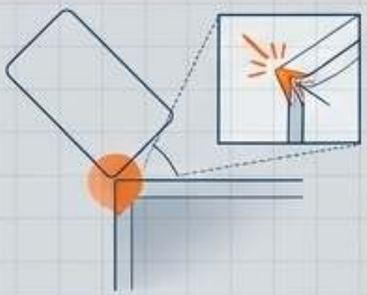	تفاعلات تلامس السطح، والحركة أثناء التوصيل، وغياب الحماية الذاتية من التعتّم 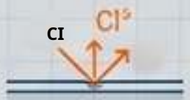  “ve Eh OS

حدّد المساحة الداخلية القابلة للاستخدام، لا المساحة الخارجية فحسب.

تستهلك هوامش اللحام وموضع السحّاب والطيّات الجانبية مساحة. يجب تحديد السعة وعدد القطع من خلال التحميل الفعلي والتحقق من العينات.

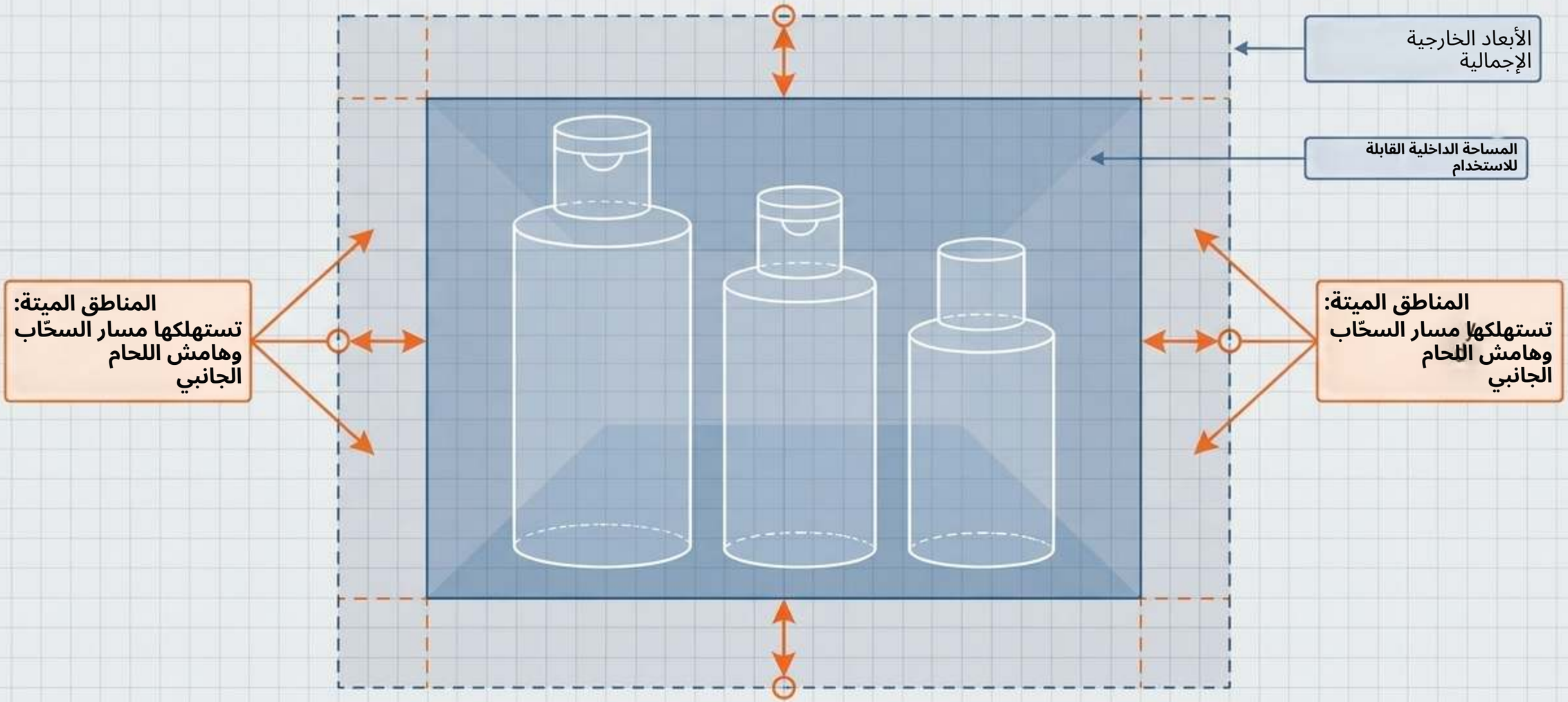

ZIGPAC

يحدد اختيار المادة ملمس السطح والقيود الفيزيائية.

يحتاج إلى تأكيد	السؤال الذي يحسمه	مسار المادة	
مساحة الطباعة، ومدى ملاءمة العينة	هل يمكن لشكل موجود أن يلبي المتطلبات؟	شفاف مخزّن	
رسوم الإعداد، والحد الأدنى للطلب	هل يحتاج المشروع إلى هيكل مختلف؟	مخصص PVC	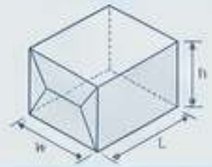
الوضوح، والرائحة، وأداء الإغلاق	هل مطلوب ملمس مختلف لليد؟	بديل TPU	
الرؤية الفعلية، وعلامات السطح	هل العرض بلمسة مصنفرة مقبول؟	بديل EVA	
نوع الإغلاق، ومتطلبات المناولة	هل التغليف الداخلي البسيط كافٍ؟	PE/OPP	

تحذير: تغيير المادة لا يثبت تلقائياً
الملاءمة للتلامس مع الأغذية أو الأداء البيئي.

ZIGPAC

الإغلاقات والملحقات متغيرات خاصة بكل مشروع.
الملف القابل لإعادة الإغلاق بالمنزلق والسحّاب المسنّن ليسا قابلين للتبادل.
السطح القابل للمسح لا يضمن كيساً محكم الإغلاق.

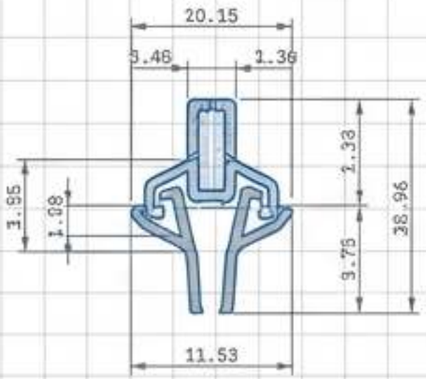

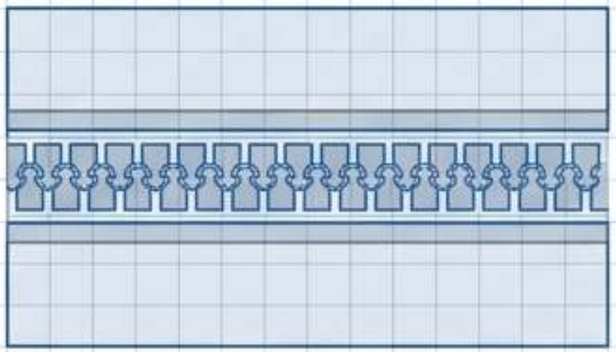

ملف السحّاب المسنّن

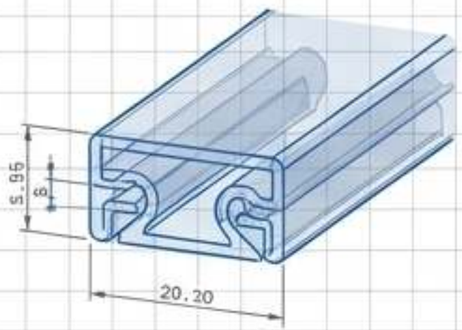

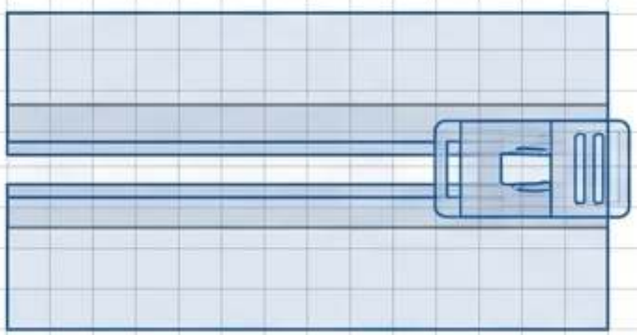

ملف قابل لإعادة الإغلاق بالمنزلق

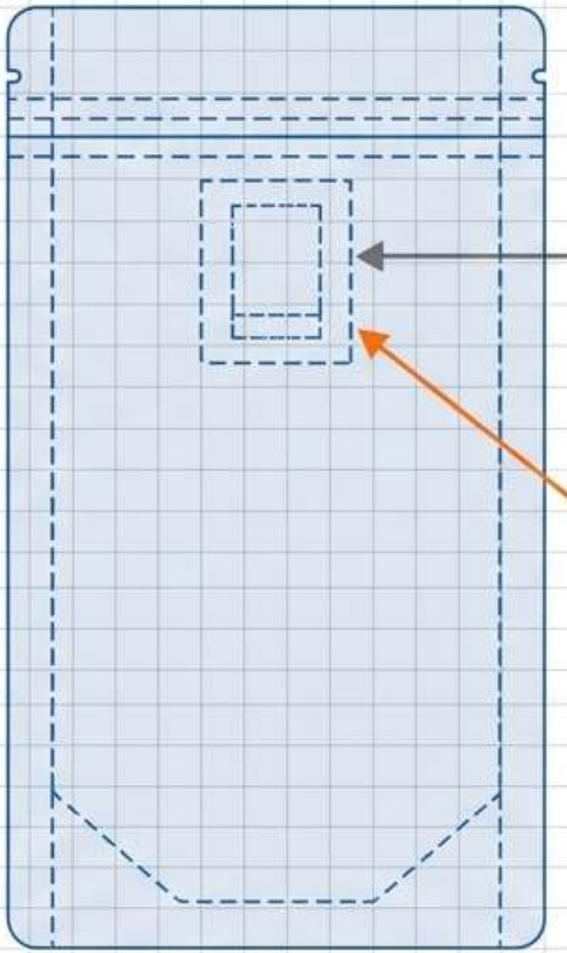

مرفق مشبك خلفي

تنبيه:
دراسة جدوى منفصلة مطلوبة بطلب مستقل.
الرسومات المعروضة على الشاشة لا تُثبت الملمس أو قوة التحمل.

قيّم وضوح العلامة التجارية مقابل المحتويات الفعلية.

واجهة محاكي ظهور التصميم

الإثبات الرقمي
(افتراض)

المصمم

الفيلم الفعلي
(الواقع)

المصمم

قائمة التحقق قبل الطباعة

[] المقياس: راجع الخطوط الدقيقة عند الحجم النهائي.

[] الفصل: حدّد طبقات الطباعة البيضاء المقترحة لضمان التغطية الكاملة.

[] الموضع: أبعد العناصر الحرجة التصميم بعيداً عن اللحامات وتداخل الإغلاق.

[] المراجع: ميّز مطابقة الألوان المطلوبة من عينة لون فعلية.

حوّل التوقعات النوعية إلى فحوصات فعلية للعينات.

كلمات مثل «متين» أو «فاخر» لا تحدد معايير القبول.
حدّد أنماط الفشل المهمة لتطبيقك.

مسار السحّاب

اختبار عدد الدورات:
فتح/إغلاق العينة المعبّأة باستخدام دورات متفق عليها للتحقق من الانحشار/الانفصال.

السطح المطبوع

اختبار الاحتكاك:
مراجعة وضوح النص و ثبات التصاق اللون.

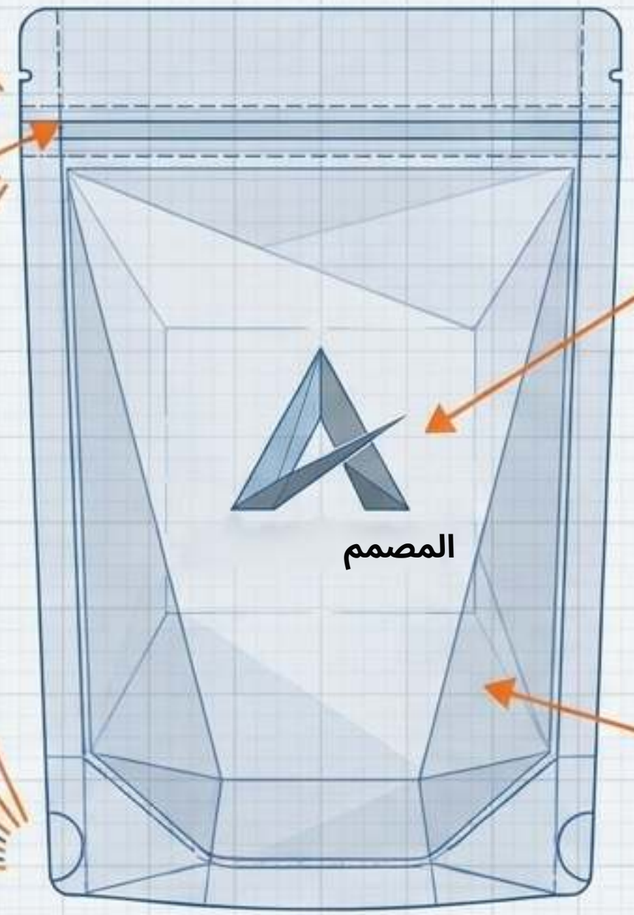

لحامات الزوايا

اختبار المناولة وهي معبأة:
افحص السلامة قبل المناولة وبعدها.

لوح الفيلم

فحص الاتساق:
قِس السماكة، وتحقق من الخدوش والتجعدات.

تقييم الرائحة فحص للعرض، وليس اختبار امتثال.

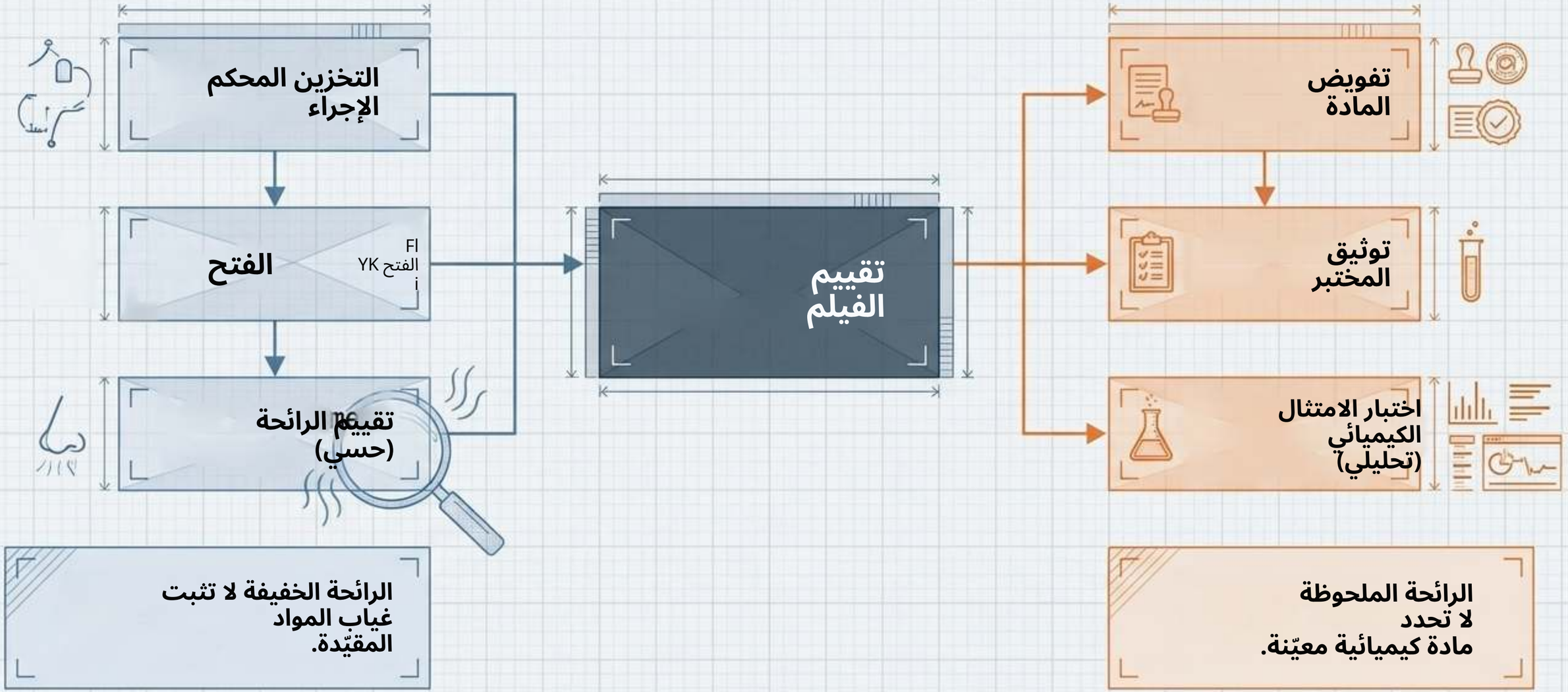

ZIGPAC

المواصفة المجمّدة: خط الأساس لإنتاج الكميات الكبيرة.

مواصفتك ليست ما طلبته؛ بل ما تم أخذ عينته وفحصه وتجميده بنجاح فقط.

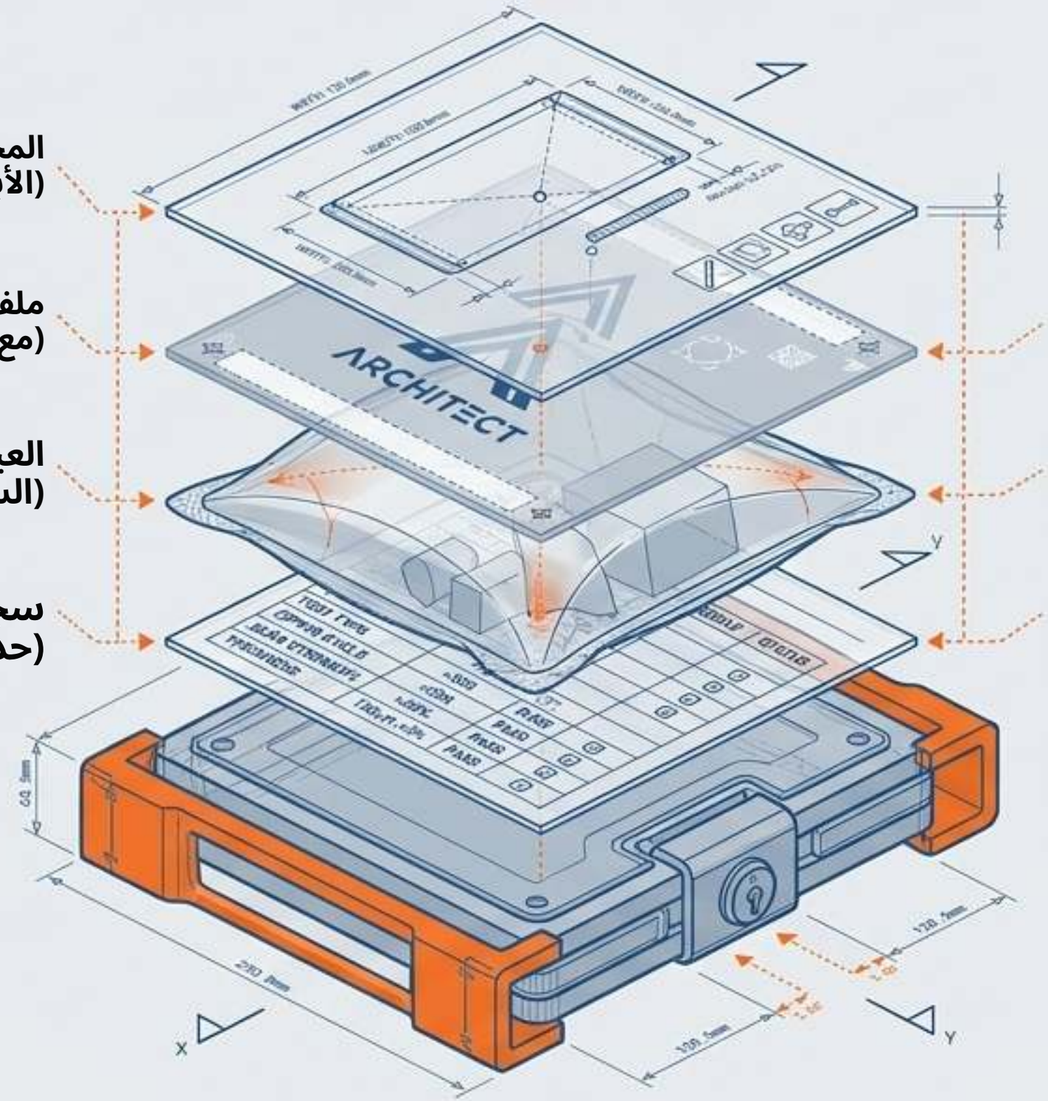

المخطط التخطيطي
(الأبعاد واللحامات)

ملف التصميم
(مع تحديد الطبقات البيضاء)

العينة المعبأة الفعلية
(السعة المُثبتة)

سجل الفحص
(حدود الاختبار المقبولة)

ملف التصميم
(مع تحديد الطبقات البيضاء)

العينة المعبأة الفعلية
(السعة المُثبتة)

سجل الفحص
(حدود الاختبار المقبولة)

تصريح
الإنتاج
خط الأساس

المسار الحرج من الفكرة إلى تصريح الإنتاج.

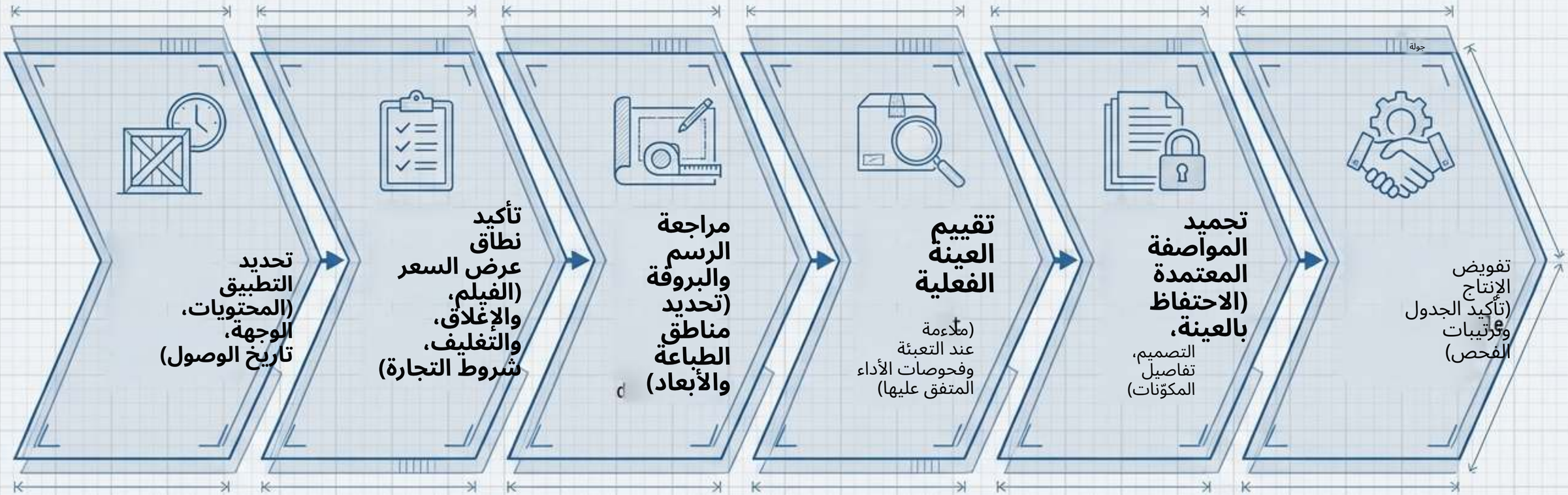

تاريخ الشحن ليس تاريخ الوصول.
احصل على جدول زمني مكتوب مرتبط بشروط الموافقة المتفق عليها.

قارن المواصفات الكاملة، لا أسعار الوحدة المعزولة.

تخلط القوائم المعلنة بين الأكياس الجاهزة والهياكل المخصصة بالكامل.
أزل المتغيرات قبل مقارنة القيمة.

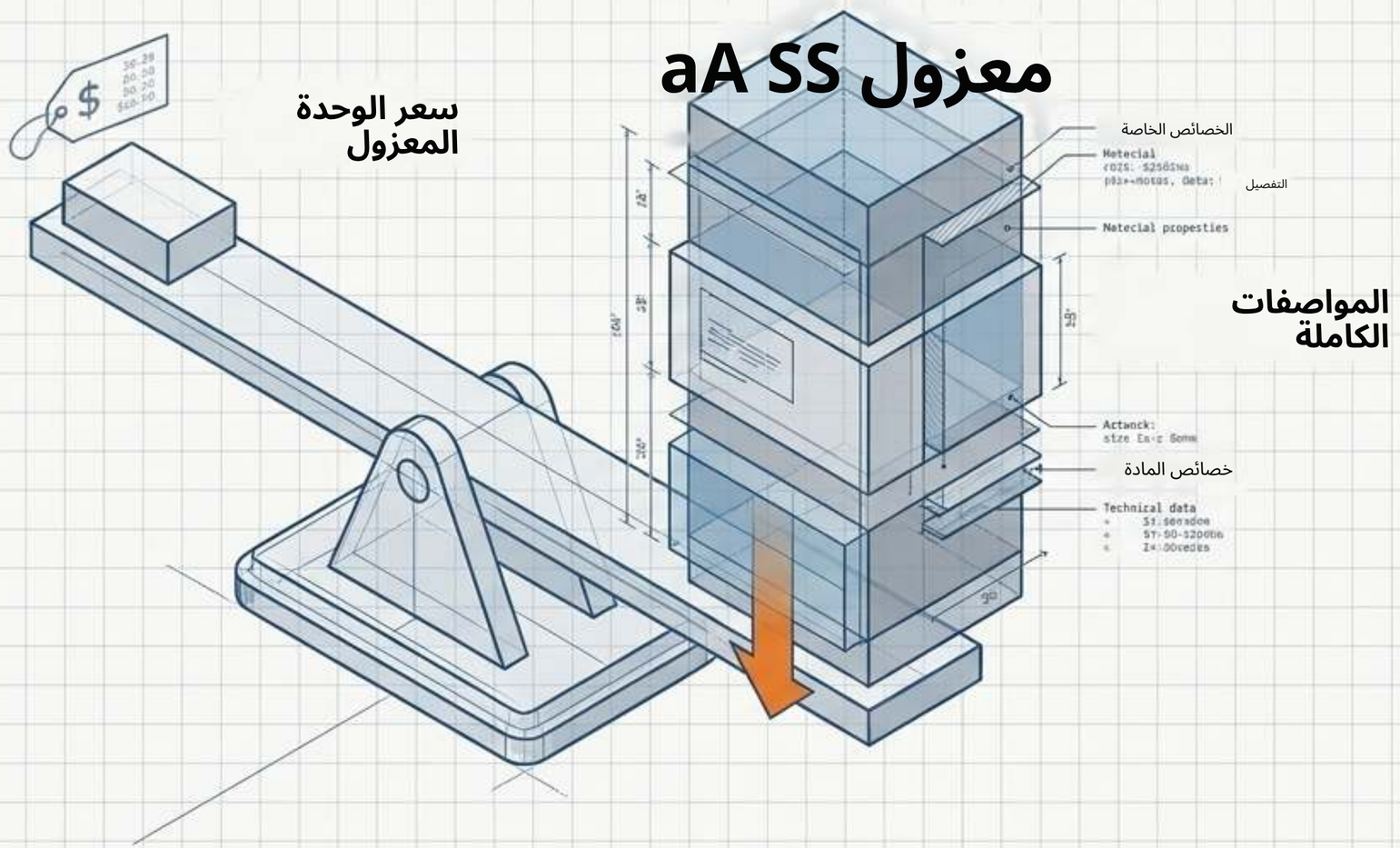

المتغيرات المراد توحيدها

- المقاس النهائي
- مواصفات الفيلم
- الإغلاق
- التصميم
- تفصيل الكمية
- نطاق الاختبار
- ترتيب التغليف الواقي

ملاحظة: السعر، والحد الأدنى للطلب، و مدد التسليم تتطلب تأكيداً خاصاً بالمشروع.

وازن ادعاءات الامتثال مع وثائق الأدلة المحددة.

لا تجمع شهادات غير ذات صلة في ادعاء امتثال شامل.

الدليل المطلوب	ادعاء التسويق
تصريح المادة ووثائق الاختبار الداعمة للتركيبة الكاملة.	مناسب للتلامس مع الأغذية
تقييم التعرض الخاص بالمنتج (وليس محتوى المواد الكيميائية فقط).	متوافق مع اقتراح كاليفورنيا 65
تحديد حالة التوريد (تغليف مقابل منتج قابل لإعادة الاستخدام).	متوافق مع لائحة REACH الأوروبية
نطاق المواد المحدد ودليل مسار الجمع الفعلي.	خالٍ من الفثالات / قابل لإعادة التدوير

تجنّب التصنيفات المستعارة والشهادات المفترضة.

تصنيف الاستخدام للأطفال

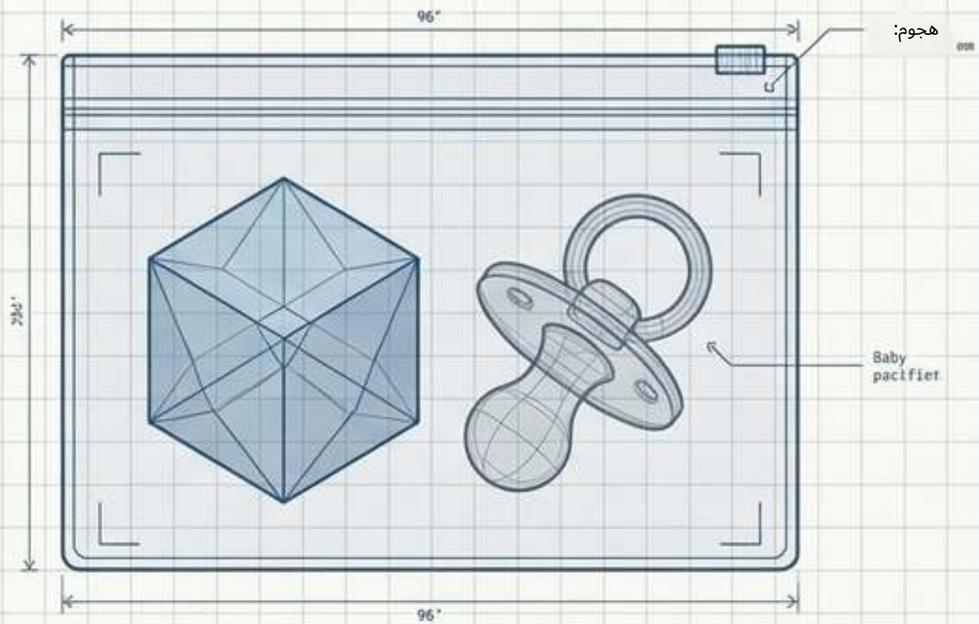

كيس مستحضرات التجميل للبالغين ليس تلقائياً مادة مشمولة للأطفال. إذا صُنّف كلعبة أطفال أو منتج عناية بالأطفال، فيجب ألا تتجاوز ثماني فثالات مقيّدة نسبة 0.1% في المكوّنات البلاستيكية المُلدِّنة القابلة للوصول.

فحص السوائل في المطارات

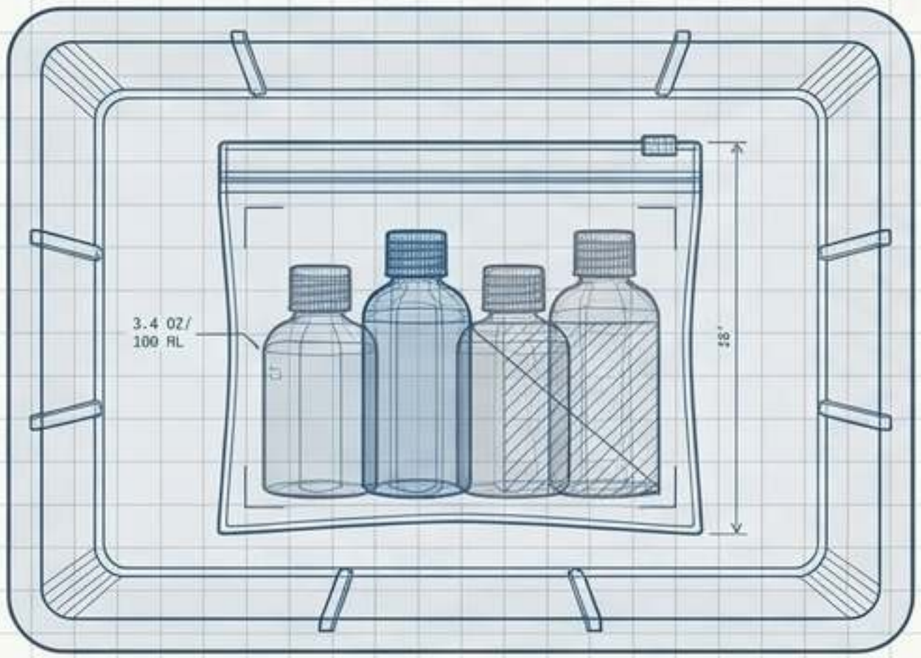

تنطبق قواعد السوائل للسفر على حصة الراكب (كيس بحجم كوارت واحد، وعبوات 3.4 oz)، وليس على الكيس نفسه. الوصف العام «معتمد من TSA» ليس

دليل على اعتماد المنتج.

احمِ العرض خلال التسليم وإعادة الطلب.

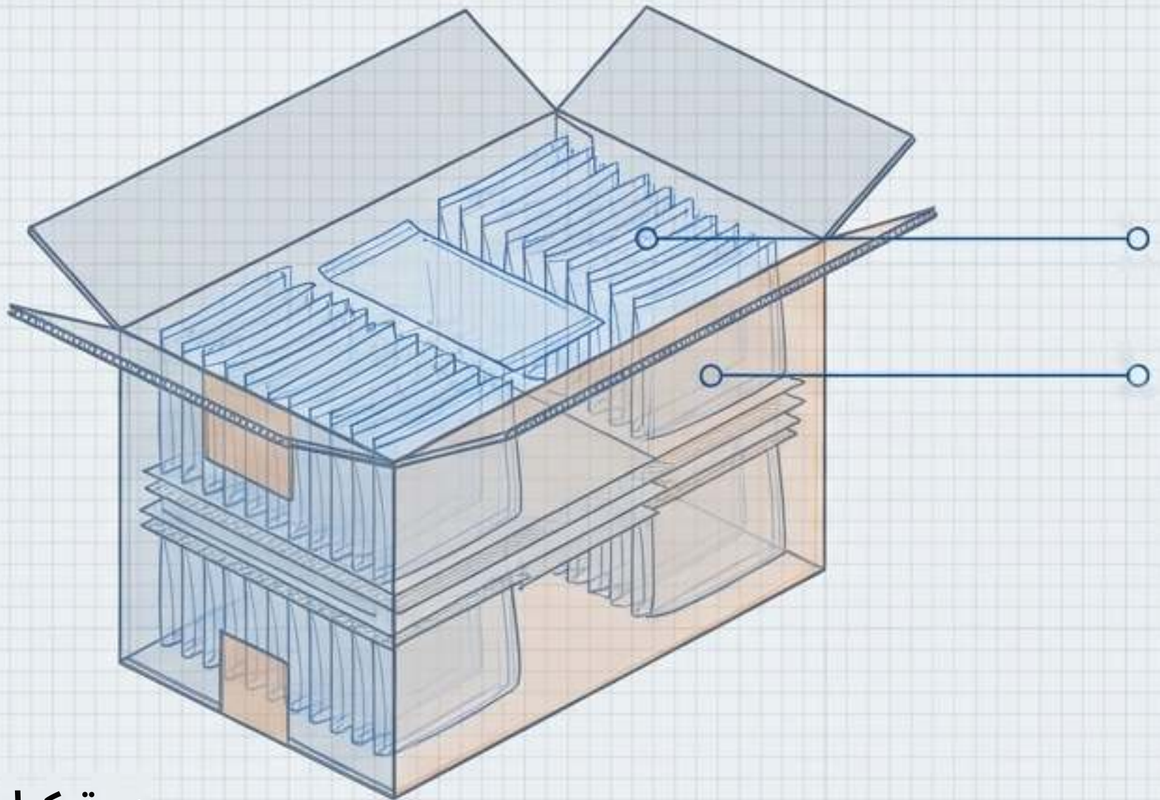

- **أكمام واقية فردية o**
- **تخطيطات الفصل بالورق o**

(خيارات للتقييم، وليست إضافات مؤكدة.)

بروتوكول إعادة الطلب

الاحتفاظ بالرسم المعتمد ← الاحتفاظ بمرجع العينة الفعلية ← يُشترط الإشعار بأي استبدال للمكوّنات أو التركيبة.

⚠ تحذير: الصورة المطابقة

لا يكفي لإثبات أن الدفعة الجديدة تطابق البنية المعتمدة سابقاً.

تأتي الملاءمة من العينة المعبأة، لا من صورة المنتج.

حدّد متطلباتك حول المحتويات ووجهة السوق. احسم المظهر والأداء، والشروط التجارية عبر عرض سعر وأخذ عينات مُوجّهة.

