حقائب يد شفافة من PVC مخصصة:

دليل المشتريات

دليل للمشتري لتحديد مواصفات وتقييم وتوريد الحقائب الشفافة للفعاليات والبيع بالتجزئة والترويج.

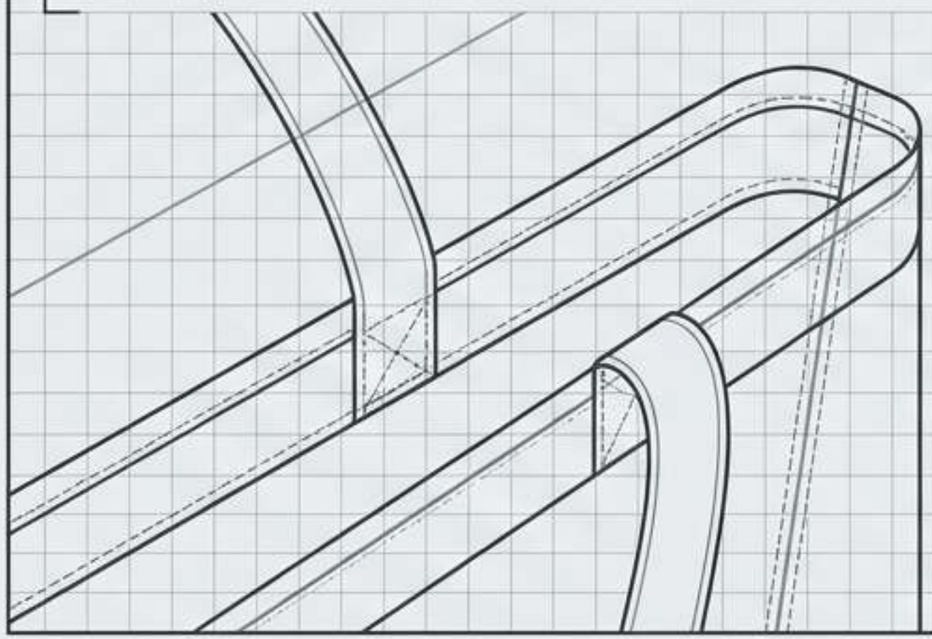

الحالة: تهيئة النظام

المرحلة 0: تحديد النطاق

**الحقيبة الشفافة هي نظام متكامل،
وليست مجرد صورة شفافة.**

الافتراض

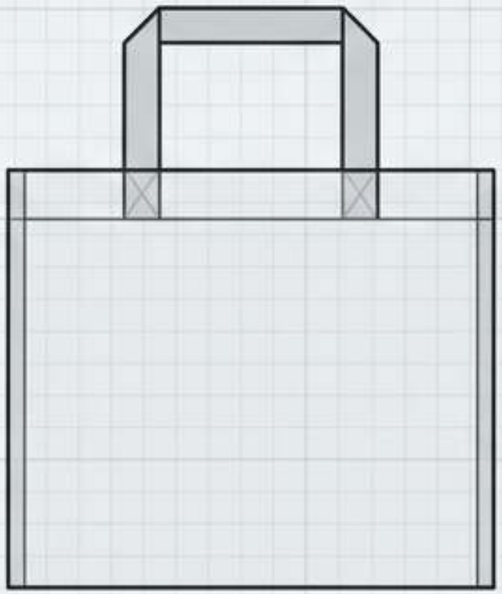

النظام

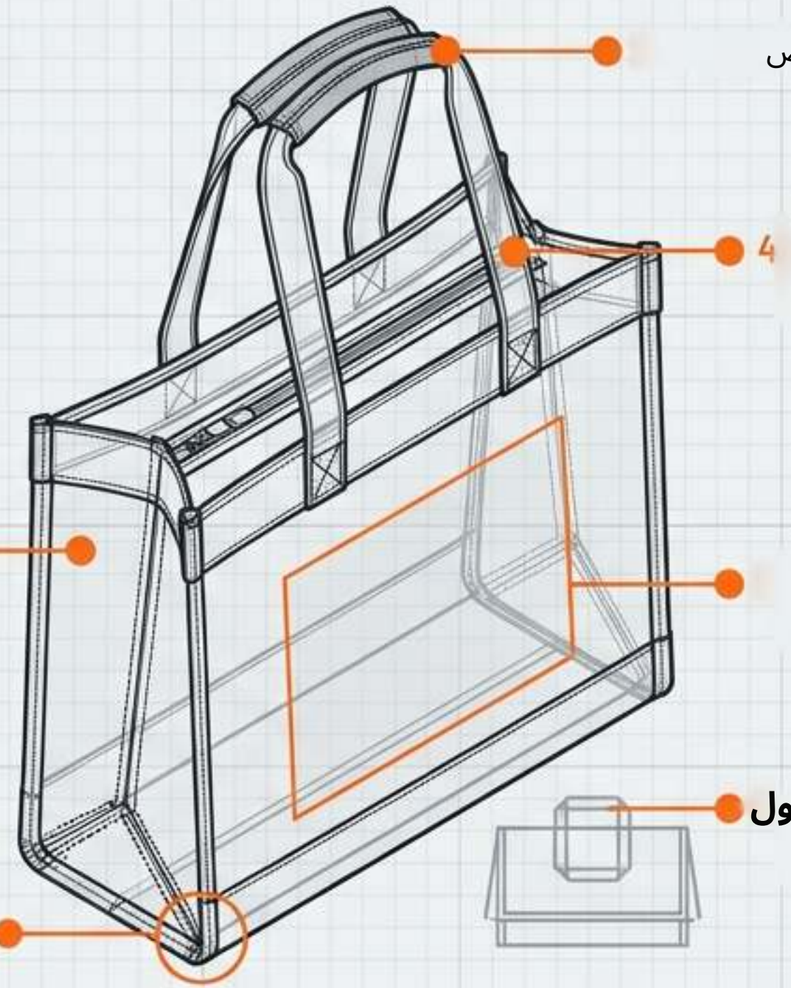

لا يمكن للصورة أن تتحقق مما إذا كان الشعار يحجب المحتويات، أو ما إذا كانت المقابض تشد على نقاط تثبيت ضعيفة، أو ما إذا كان الشكل بعد التعبئة يطابق المخطط. يجب تقييم الحقيبة كنظام متكامل وكامل قبل الالتزام بالشراء.

المرحلة 1: اختيار المادة

طيف الشفافية
يحدد الاستخدام.

الهدايا الدعائية: ملون بدرجة خفيفة

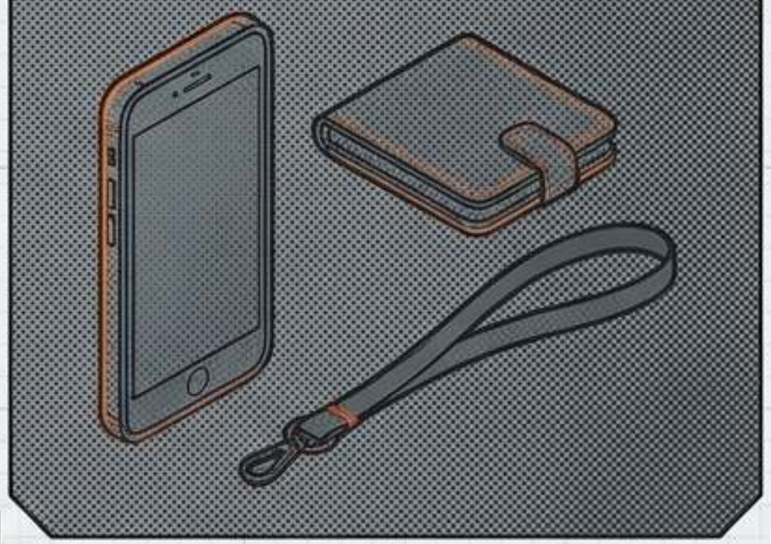

العرض بالتجزئة: مصنفر

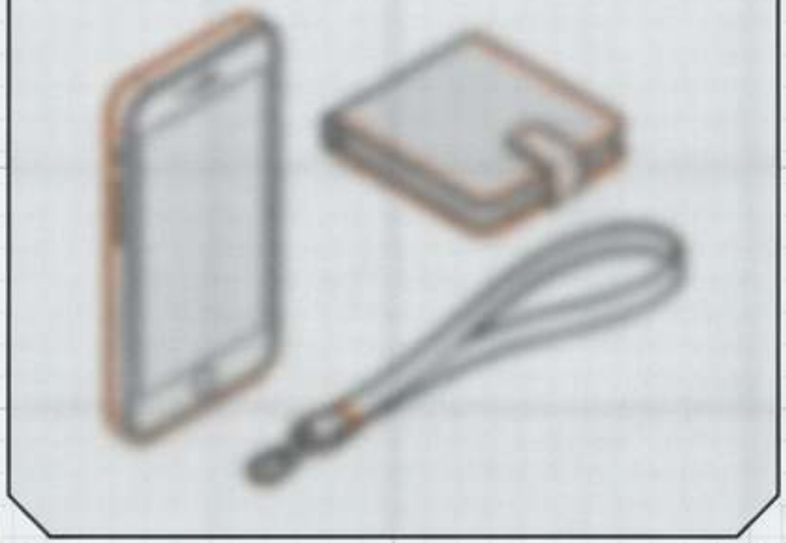

مدخل الفعاليات: شفاف غير ملون

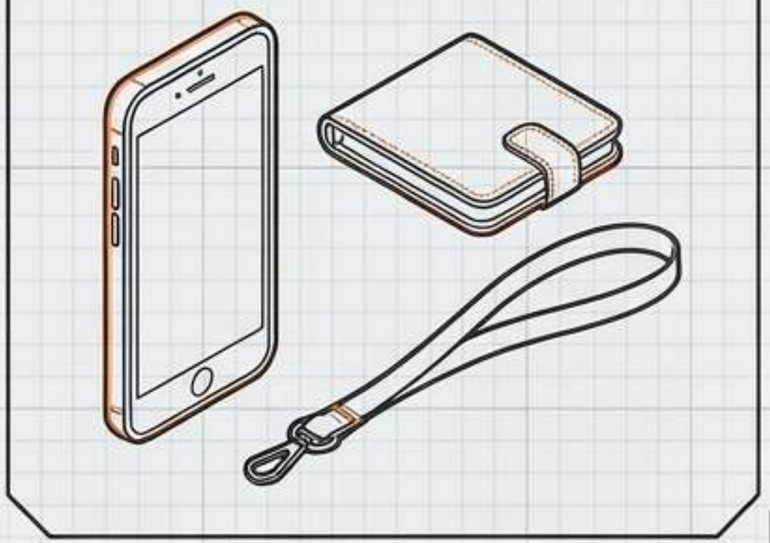

الهدايا الدعائية: ملون بدرجة خفيفة

العرض بالتجزئة: مصنفر

مدخل الفعاليات: شفاف غير ملون

افحص المادة تحت إضاءة فيزيائية ثابتة. لا يمكن للصور الرقمية المعدّلة بشدة أن تثبت الوضوح.
الأسطح المصنفرة أو الملونة ليست مكافئة لتصميم شفاف بالكامل موجه للفعاليات.

المرحلة 1: حدود الامتثال

يعتمد الامتثال لمتطلبات الفعاليات على السياسات، وليس على ضمانات المنتج.

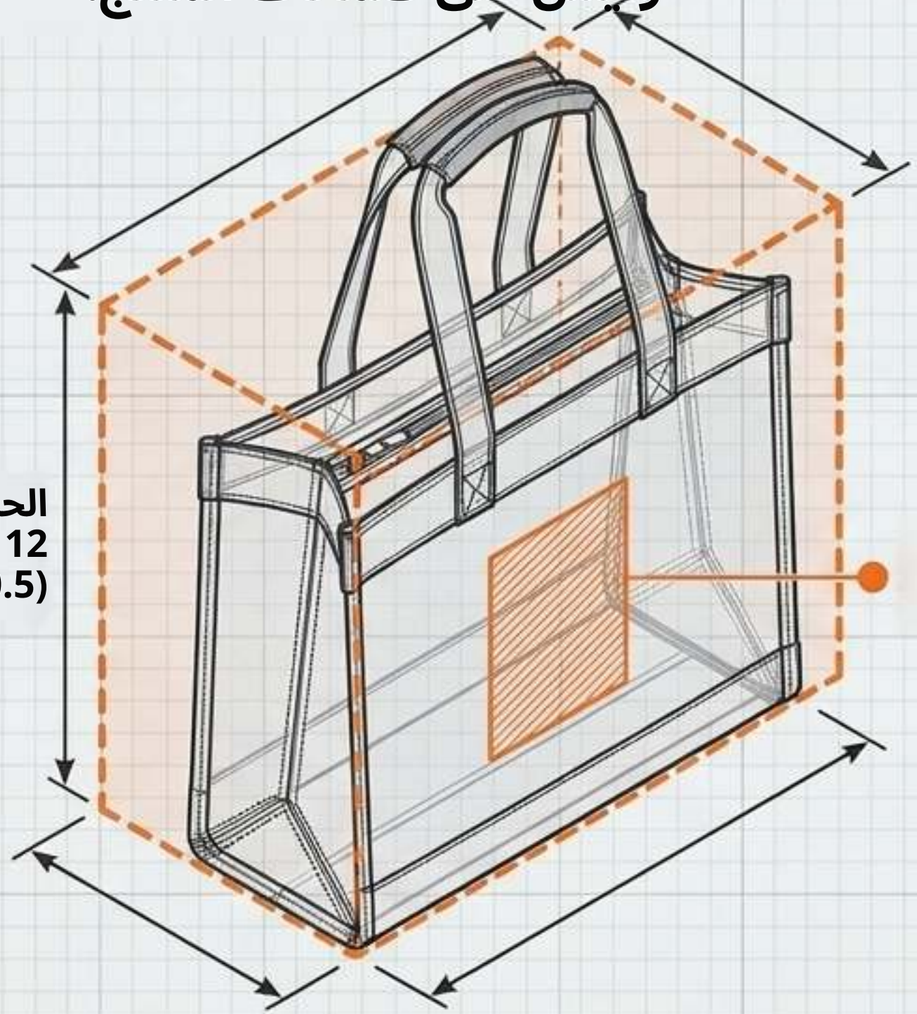

الحد الأقصى
12 × 6 × 12 بوصة
(30.5 × 15.25 × 30.5 سم)

الحد الأقصى
بوصة 4.5 x 3.4

هذه مواصفات تخص سياسات الفعاليات، وليست الأبعاد المُتحقَّق منها لهذا المنتج أو شهادته.

تحقق من المتطلبات الخاصة بكل فعالية قبل الطلب.

البُعد الاسمي عند الحد الأقصى المحدد في السياسة لا يترك أي هامش للتباين الإيجابي في التصنيع.

التقييم 1

الأبعاد الخارجية لا تساوي السعة القابلة للاستخدام.

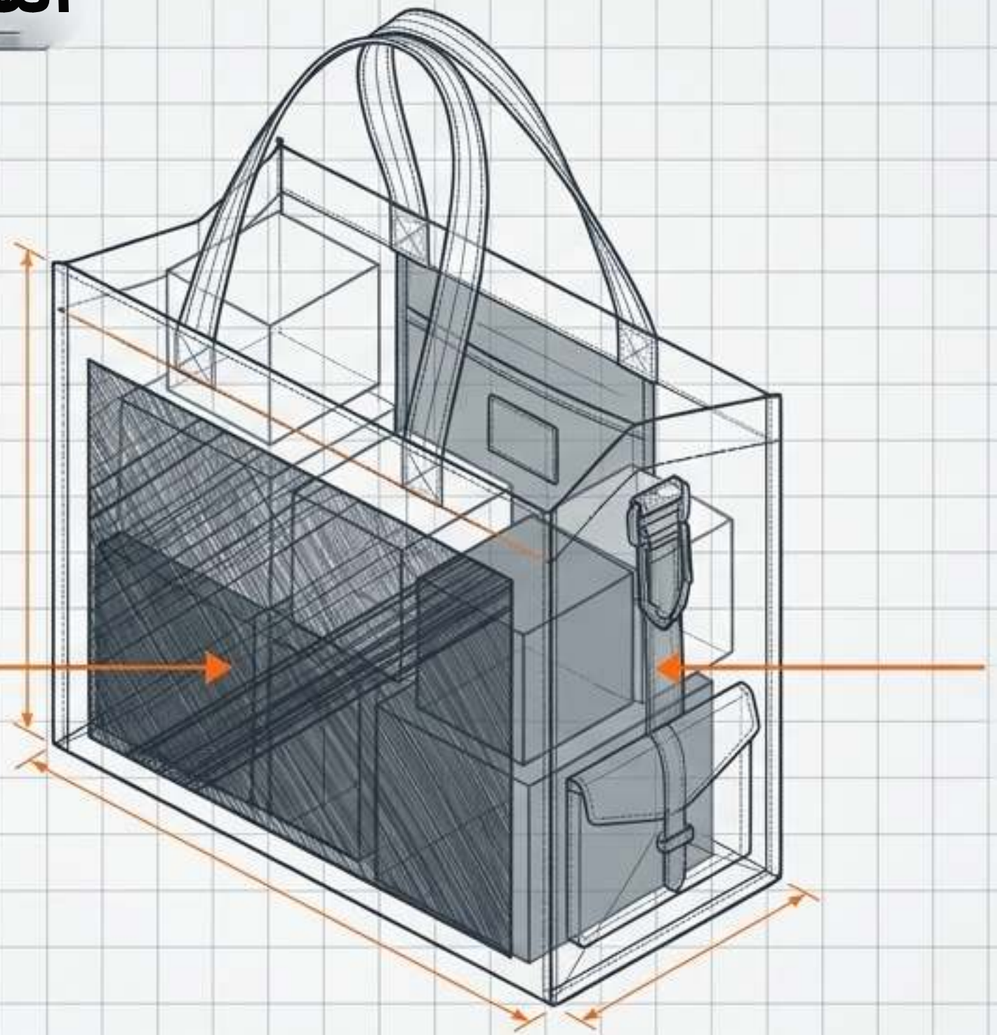

الطباعة الكثيفة تحجب الرؤية

الملحقات المعدنية والزخرفية تقلل المساحة الشفافة

تعتمد السعة القابلة للاستخدام وحمولة الحمل وملاءمة الأغراض على الأبعاد الفعلية وطريقة التحميل، والتحقق من العينة. لا تحوّل رسم الأبعاد الخارجية إلى سعة تعبئة مضمونة.

مصفوفة التكوين: المقابض وأدوات الإغلاق

نقطة فحص العينة	غرض الشراء	التكوين
إحتفاظ الصنف أثناء المناولة المقصودة	سهولة التحميل للتوزيع أو العرض بالتجزئة	فتحة علوية مفتوحة
التشغيل والتثبيت وسهولة الوصول مع وجود المحتويات بالداخل	فتحة قابلة للإغلاق للأغراض الشخصية	إغلاق بسحّاب
قوة الفتح والإجهاد الموضعي والعوائق	خيار تثبيت بسيط	إغلاق بالضغط
الراحة والخياطة والإجهاد حول نقطة التثبيت	خيارات القبض والتثبيت للاستخدام المقصود	مقابض من الشريط المنسوج
الانحناء والتمزق عند نقاط الحمل المركّزة	مظهر شفاف منسّق ومتناسق	مقابض من مادة PVC نفسها

هذه التكوينات مرشحة لطلب عروض الأسعار وأخذ العينات. التوافر والتكلفة والأداء غير مؤكدة حتى صدور عرض السعر.

تشريح نقطة الفشل

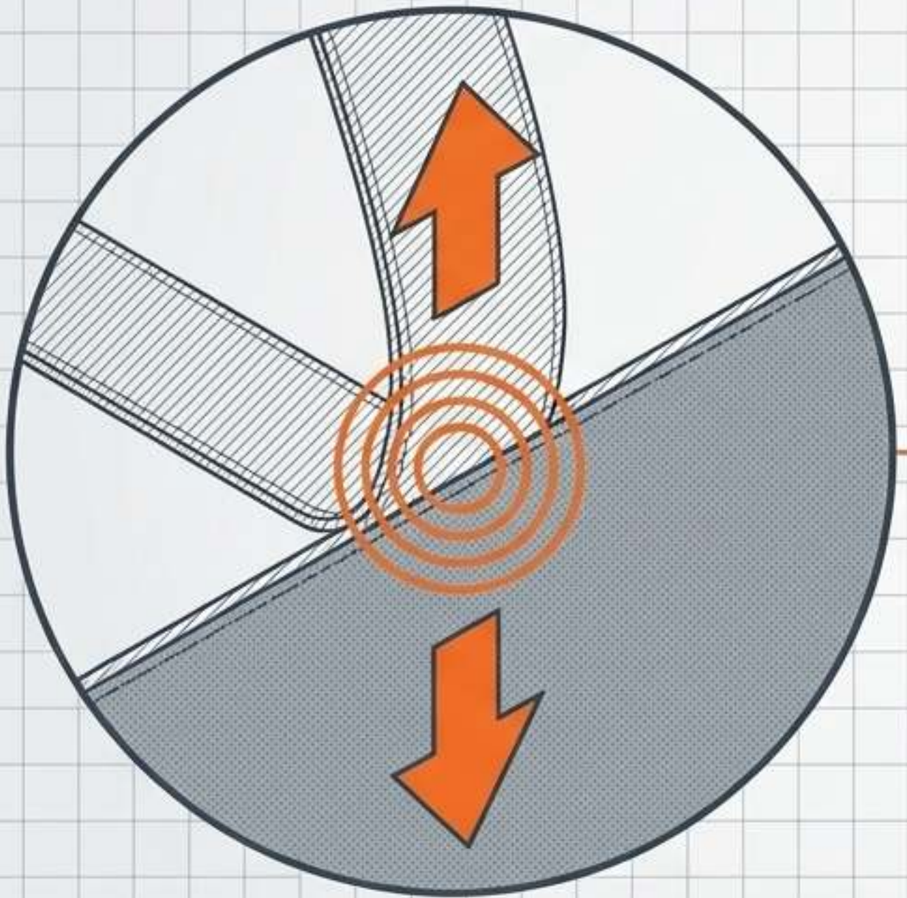

سماكة الفيلم مدرجة في المواصفات، لكن السماكة وحدها لا تحدد المتانة.

تثبيت المقبض وبناء الدرز ونقاط الانحناء المتكررة تحدد حمولة الحمل الفعلية.

carrying load.

اطلب دائماً عينة فعلية تمثل التركيبة المقترحة. لا تختر الفيلم من عينة واحدة وتحكم على أداء الحمل من عينة أخرى.

يؤكد تحليل الأعطال أن مواصفات المواد يجب التحقق منها من خلال اختبار على مستوى المنتج ومراجعة العينة الفعلية.

التخطيطات الرقمية لا تعوّض عن عيوب الحبر المادية.

مخطط التموضع

حدود طباعة دقيقة حتى حواف الدروز.

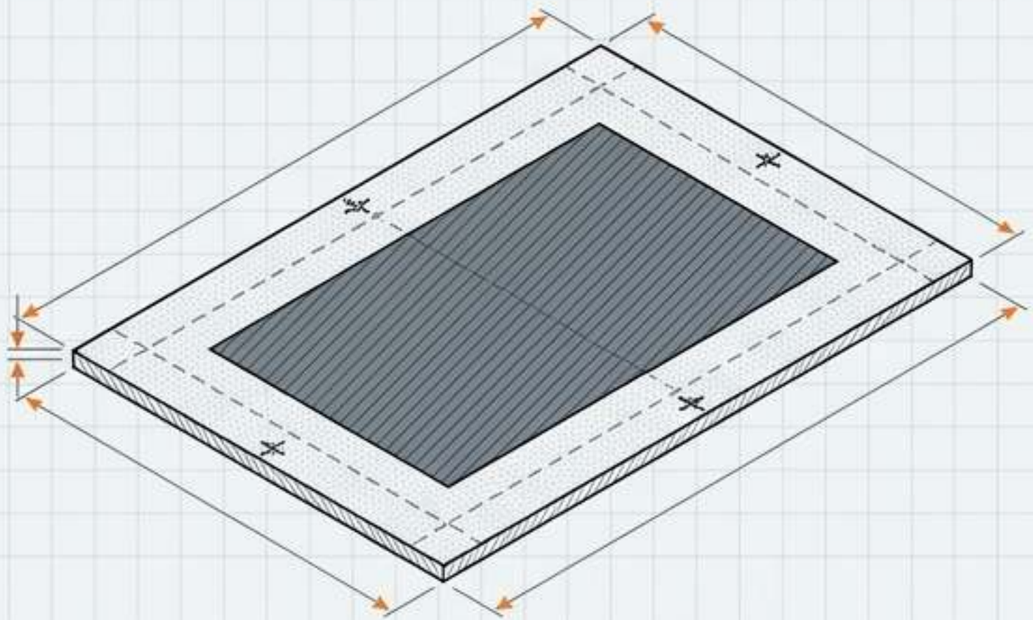

اختبار الالتصاق
أداة ميكانيكية كاشطة Sharn combioste.

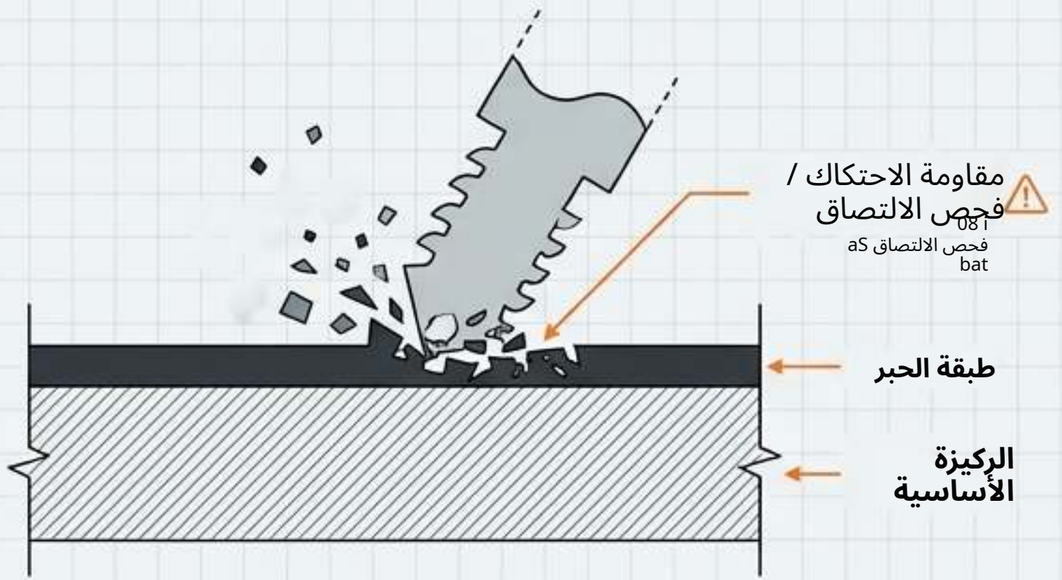

يجب التحقق من الطباعة بالشاشة والعمليات متعددة الألوان مقابل تركيبة PVC المحددة. يتطلب التصاق الحبر ومقاومة الاحتكاك تقييمًا على المادة الفعلية، لا على نموذج رقمي. الركيزة الشفافة تغيّر ألوان العلامة التجارية المُدركة، لذا يجب الاتفاق على ظروف عرض مقبولة قبل الإنتاج.

المرحلة 3: استراتيجية التوريد

مصفوفة المواد ومسارات التوريد

ما يجب التحقق منه	سبب الدراسة	مسار التوريد
الكمية المتاحة والأبعاد وقيود الطباعة والجدول الزمني الفعلي	قد يناسب شكل موجود متطلبات علامة تجارية مباشرة	حقيبة PVC شفافة جاهزة مع زخرفة
الجدوى وتكاليف أخذ العينات والحد الأدنى للكمية وتوقيت الإنتاج	يحتاج المشروع إلى تعديلات في الحجم أو المقابض أو التشطيب أو الفتحة	تصميم مخصص من PVC
هوية المادة وأداء العينة وفرق التكلفة المعروض	يتطلب الموجز مقارنة المرونة والرائحة وسلوك الطقس البارد	بديل TPU شفاف
الوضوح والتصميم والطباعة ومدى ملاءمة الاستخدام	يرغب المشتري في تقييم مسار مادة أخرى كخيار إضافي.	بديل PEVA
ما إذا كانت الحقيبة المعتمة متوافقة مع الفعالية المقصودة	الأولوية للعلامة التجارية اليومية بدلاً من المحتويات المرئية	حقيبة يد من قماش معتم

لا تعتمد علاوة سعرية عامة لـ TPU أو معامل عمر افتراضي من مقالات الموردين العامة. احصل على عروض أسعار قابلة للمقارنة.

خريطة الاعتماد المتبادل: تتطلب المراجعات إعادة التقييم.

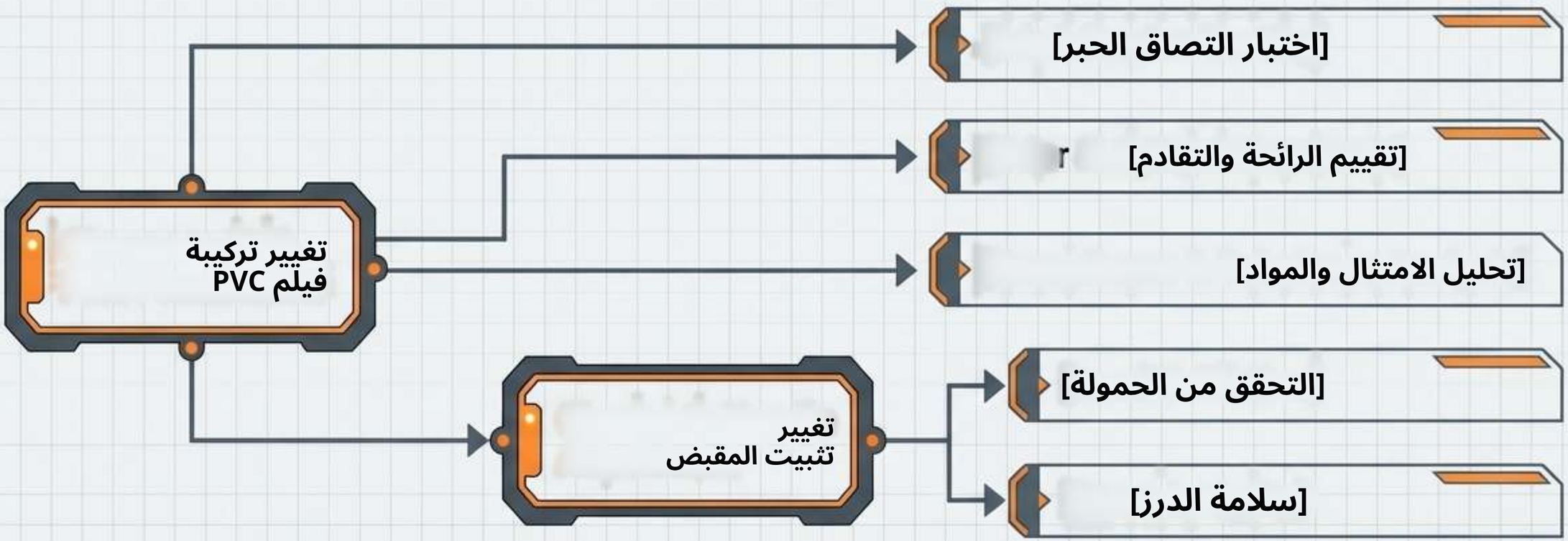

الحفاظ على تطابق التصميم مع تغيير المادة لا يحافظ على المنتج المعتمد بالكامل.
أي تغيير بعد أخذ العينات يتطلب إعادة تقييم المظهر والاختبار والتوقيت.

المرحلة 3: تحديد الملف التنظيمي

يعتمد الامتثال الكيميائي على الوجهة والمستخدم.

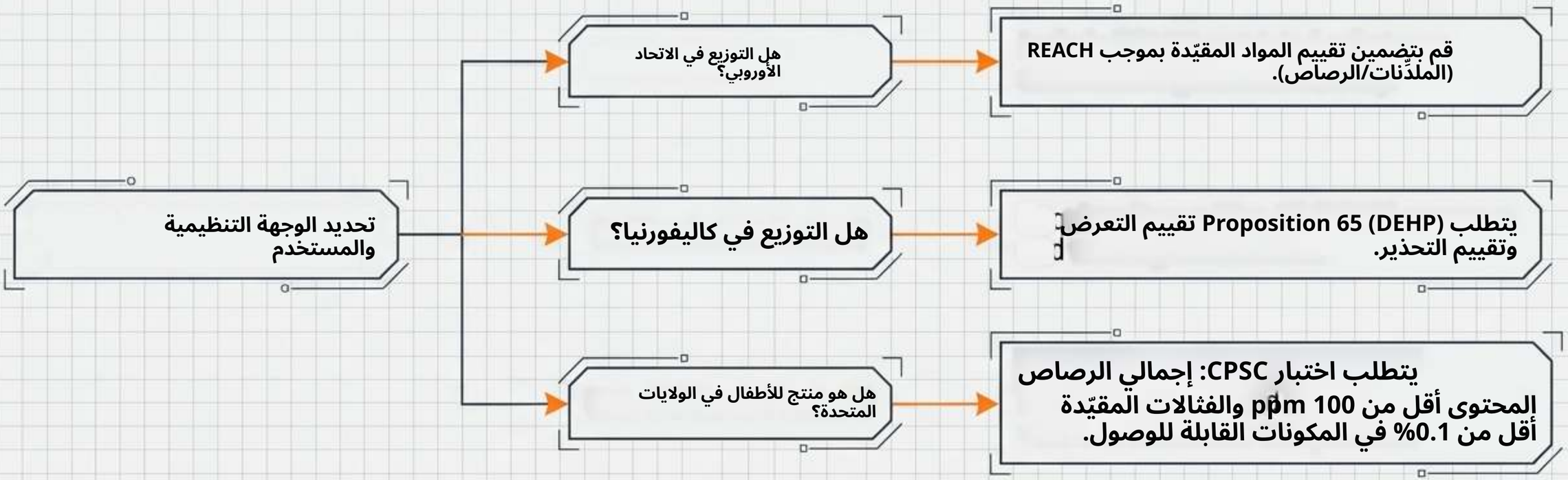

تنبيه هام: لم يتم تحديد أي قرار بشأن التحذير أو أي ادعاء امتثال أو شهادة لهذا الرمز SKU. اجتياز اختبار التركيز لا يحسم تلقائياً تقييمات التحذير في كاليفورنيا. لا تعامل الإقرارات العامة من الموردين كدليل على دفعات الإنتاج غير المحددة.

المرحلة 4: بروتوكول التنفيذ

المسار الحرج للموافقة من 6 مراحل



اعمل بالعكس من تاريخ الوصول، لا من تاريخ انتهاء الإنتاج المخطط فحسب.
لا يحدد التصيير الرقمي ولا العينة الفعلية موعد التسليم.

المرحلة 4: فحص الجودة

معايير القبول القابلة للملاحظة

الأدلة الواجب الاحتفاظ بها	التقييم المقترح	نقطة الفحص
القراءات المسجلة	قِس المواقع المتفق عليها مقابل الانحرافات المسموحة	الأبعاد والفيلم
صور بإضاءة ثابتة	افحص الوضوح والخدوش واللون	المظهر
ظروف الاختبار ونقاط الفشل	قيّم الرفع بالحمل المتفق عليه	المقابض والدروز
سجل الفحص الوظيفي	تحقق من التشغيل والتثبيت	الإغلاق
المرجع المعتمد للطباعة	تحقق من الموضع والالتصاق والاحتكاك	الطباعة
الملاحظات / نتائج المختبر	قيّم التكييف	الرائحة

استبدل طلبات "الجودة الجيدة" العامة بمعايير قبول قابلة للملاحظة قبل بدء الإنتاج.

ملاحظة: هذه فحوصات مقترحة، وليست اختبارات مكتملة لهذا المنتج.

ZIGPAC

حماية النقل واتساق إعادة الطلب.

سجلات دورة الحياة

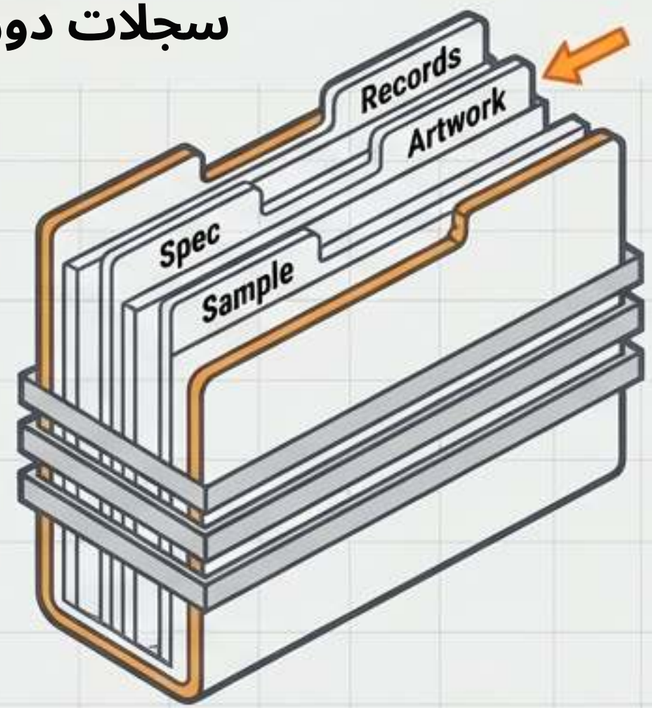

بقاء اسم المنتج دون تغيير ليس دليلاً على بقاء التركيبة دون تغيير. اسأل دائماً عما إذا تغيّر الفيلم أو الحبر أو التصميم عند إعادة الطلب.

بروتوكول التعبئة

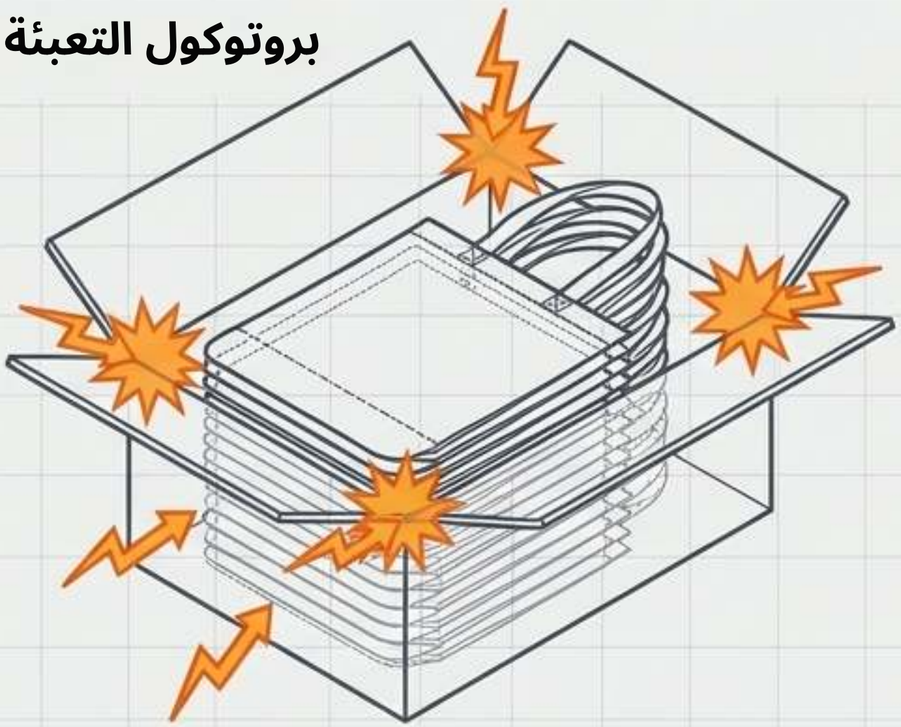

تجعل الأسطح الشفافة أضرار التعبئة واضحة. حدّد الحماية من الاحتكاك والطيات الحادة والتلامس الكاشط.

المرحلة 6: تجميع طلب عرض الأسعار

فحص النظام: الموجز الجاهز لعرض السعر

القسم 1: البيانات الفيزيائية	القسم 2: التكوين
[المقاس النهائي (العرض × الارتفاع × العمق + التفاوتات)]	[ ][الإغلاق] [المقابض]
[فيلم PVC (السماكة/التركيبة)]	[موضع التصميم والألوان]
القسم 3: الأداء	**القسم 4: الشروط التجارية**
[المحتويات المقصودة]	[ ][الوجهة] [الكمية]
[إجراء قبول حمولة الحمل]	[التاريخ Arrival] [الوجهة]
[رابط سياسة الفعالية]	[متطلبات التعبئة]

أقوى موجز شراء يربط التجربة المقصودة بمعايير قبول قابلة للقياس.
احتفظ بالحقول نفسها في كل استفسار من الموردين حتى يمكن تتبع فروق الأسعار إلى فروق فعلية في الحقيبة المقترحة. اطلب عرض سعر مبني على المواصفات للرمز ZPCPLBoo08.